KABLO TAŞIMA SİSTEMLERİ

CABLE SUPPORT SYSTEMS

www.afcmetal.com.tr

KABLO TAŞIMA SİSTEMLERİ

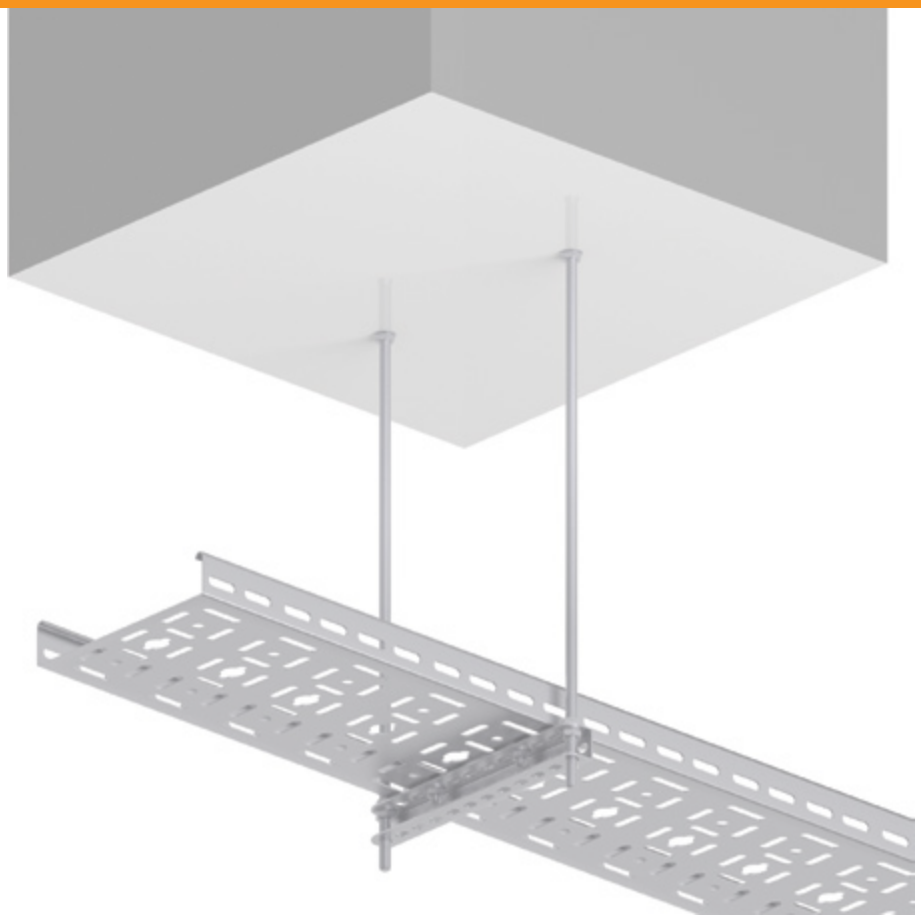

CABLE SUPPORT SYSTEMS

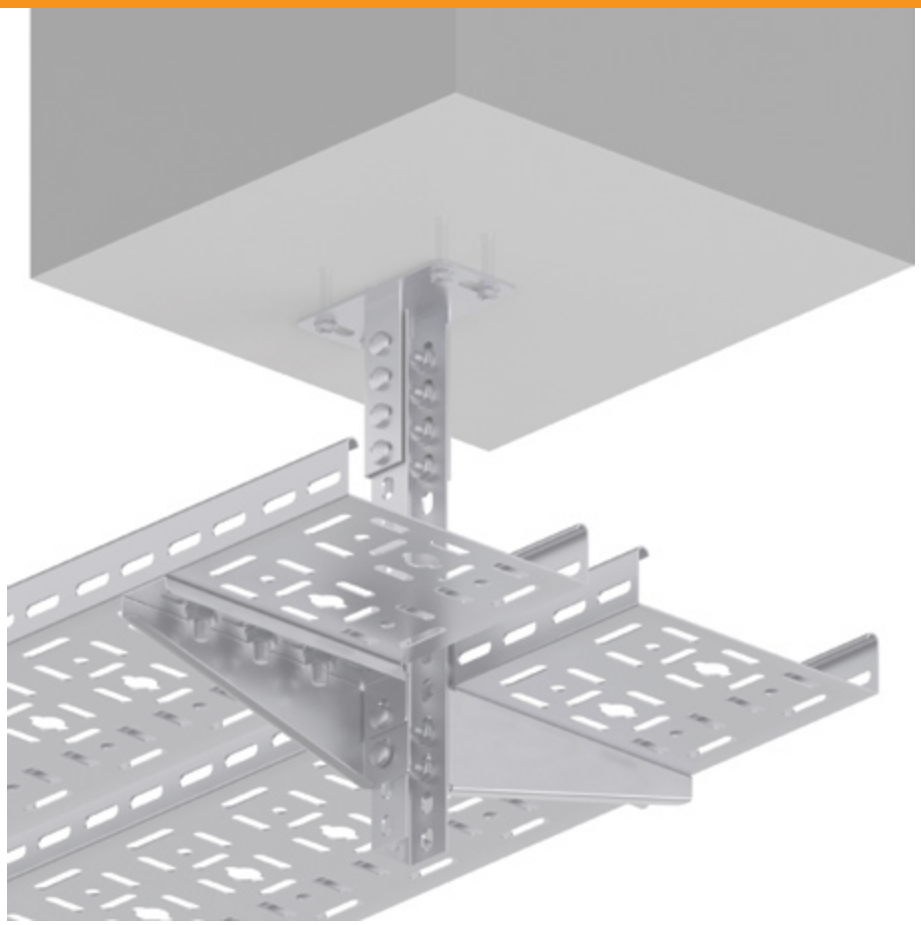

Hakkımızda

25 senenin verdiği sac şekillendirme konusundaki tecrübesi ile Kablo Taşıma Sistemleri imalatında müşterilerine hizmet ve destek vermek amacı ile kurulmuştur. Modern tesisinde üretimin, etkinliğin ve kalitenin en üst düzeyde olması için en son metal fabrikasyon ekipmanları kullanarak müşterilerine hizmet vermeye devam etmektedir.

About Us

The company was founded with the goal of serving and supporting customers on the manufacture of Cable Trays and Support Systems along with its 25 year idepth experience in the sheet forming business. The company's consistent service approach is based on employing state of the art metal fabrication equipment in its sophisticated plant for the sake of superior manufacture, effiency and quality.

Misyonumuz

Sektöründe uluslararası standartları benimsemiş, bilimsel ve teknolojik gelişmeleri yakından takip eden, bünyesindeki eğitimler ile sürekli desteklenen, kalite ve etik değerlerden ödün vermeden üretimini, gelişen güncel teknolojileri kullanarak üstün kalite standartları, rekabetçi fiyatlar ve yüksek hassasiyetle gerçekleştiren şirketimiz, müşterilerimizin mevcut ve potansiyel ihtiyaçlarını doğru tespit ederek karşılamaya odaklanır ve memnuniyeti sağlar.

Mission

Adopting international standards in itsindustry, ambitiously keeping up with scientific and technological trends, consistently enhancing its background through in house trainings, manufacturing without sacrifiing quality and ethical values, and fulfiling superior quality standards through the application of latest technologies, competitive rates and utmost dedication, our company is committed to precisely identifying and meeting actual and potential demands of customers, and ensuring utmost satisfaction.

Kocaeli Stadyumu

Ağır Hizmet Tipi Kablo Kanalı H 40
Heavy Duty Cable Tray H 40

İÇİNDEKİLER
INDEX

8	Ağır Hizmet Tipi Kablo Kanalı Heavy Duty Cable Tray
9	90° Yatay Dönüş Modülü 90° Horizontal Elbow Module T Dönüş Modülü T Module Dörtlü Bağlantı Modülü + Connection Module
10	İç Bükey Dönüş Modülü Flexible Vertical Bend - Inside Dış Bükey Dönüş Modülü Flexible Vertical Bend - Outside İç Bükey Dönüş Modülü 90° Vertical Bend - Inside Dış Bükey Dönüş Modülü 90° Vertical Bend - Outside
11	Redüksiyon Reduction Redüksiyon - Sağ Reduction - Right Redüksiyon - Sol Reduction - Left Z Redüksiyon Z Reduction
12	“T” Ortadan İniş Modülü “T” Middle Descent Module “T” Duvardan İniş Modülü “T” Wall Descent Module Ek Elemanı Joint Fitting
13	Flexible Dönüş Modülü Flexible Elbow Modul Seviye Değiştirme Elemanı Level Change Unit Separatör Seperator

Ağır Hizmet Tipi Kablo Kanalı H40
Heavy Duty Cable Tray H40

Sipariş Kodu Order Code	Yükseklik Height (H) mm	Genişlik Width (A) mm	Kalınlık Thickness (T) mm	Ağırlık Weight Kg./m.
AFC-40 A 50.08	40	50	0.8	0,770
AFC-40 A 50.10	40	50	1.0	0,962
AFC-40 A 50.12	40	50	1.2	1,154
AFC-40 A 50.15	40	50	1.5	1,443
AFC-40 A 50.20	40	50	2.0	1,924
AFC-40 A 75.08	40	75	0.8	0,926
AFC-40 A 75.10	40	75	1.0	1,158
AFC-40 A 75.12	40	75	1.2	1,390
AFC-40 A 75.15	40	75	1.5	1,737
AFC-40 A 75.20	40	75	2.0	2,316
AFC-40 A 100.08	40	100	0.8	1,016
AFC-40 A 100.10	40	100	1.0	1,270
AFC-40 A 100.12	40	100	1.2	1,524
AFC-40 A 100.15	40	100	1.5	1,905
AFC-40 A 100.20	40	100	2.0	2,540
AFC-40 A 150.10	40	150	1.0	1,586
AFC-40 A 150.12	40	150	1.2	1,903
AFC-40 A 150.15	40	150	1.5	2,378
AFC-40 A 150.20	40	150	2.0	3,171
AFC-40 A 200.10	40	200	1.0	1,913
AFC-40 A 200.12	40	200	1.2	2,296
AFC-40 A 200.15	40	200	1.5	2,870
AFC-40 A 200.20	40	200	2.0	3,826
AFC-40 A 300.15	40	300	1.5	4,000
AFC-40 A 300.20	40	300	2.0	5,334
AFC-40 A 400.15	40	400	1.5	5,035
AFC-40 A 400.20	40	400	2.0	6,714
AFC-40 A 500.15	40	500	1.5	6,127
AFC-40 A 500.20	40	500	2.0	8,169
AFC-40 A 600.15	40	600	1.5	7,162
AFC-40 A 600.20	40	600	2.0	9,550

Örnek Sipariş :
Yükseklik / Height (H) : 40 mm
Genişlik / Width (A) : 100 mm
Kalınlık / Thickness (T) : 1,5 mm
Pregalvaniz / Pre-Galvanized : PG

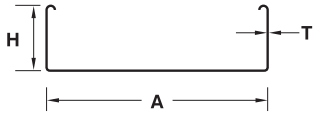

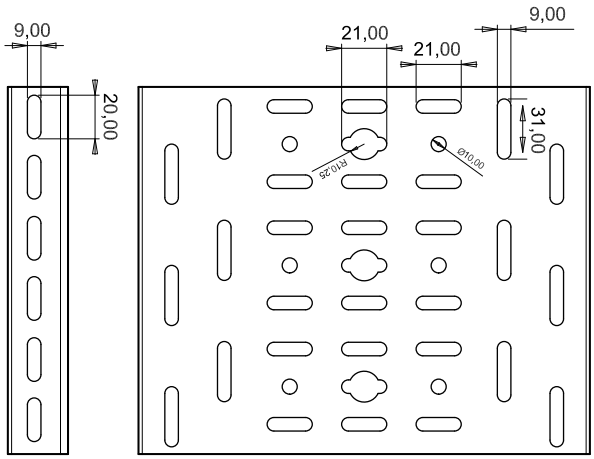

- **Lütfen siparişlerinizde sipariş kodunu bildiriniz.**
  Please order by product code.
- **Farklı kalınlık ve ölçülerdeki siparişleriniz için lütfen firmamızı arayınız.**
  Please contact us for your custom orders.
- **Malzeme ağırlıkları yaklaşık değerlerdir, ± % 10 değişim gösterebilir.**
  All material weights are approximate and may vary by +/- 10%.
- **Standart uzunluk 2500 ve 3000 mm'dir.**
  Standard widths are available in 2500, and 3000 mm.

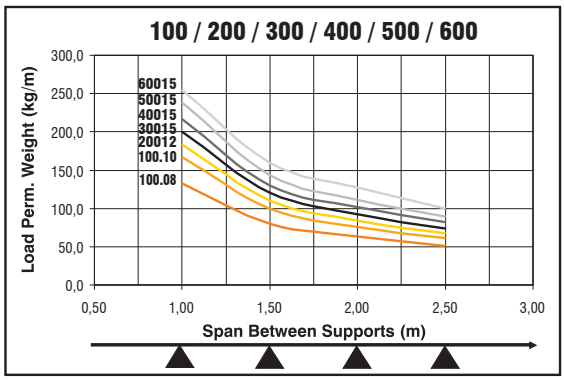

90° Yatay Dönüş Modülü
90° Horizontal Elbow Module

Sipariş Kodu Order Code	Yükseklik Height (H) mm	Genişlik Width (AB) mm	Kalınlık Thickness (T) mm	Ağırlık Weight Kg./Ad.
AFC-40 AK 50.15	40	50	1.5	0,285
AFC-40 AK 75.15	40	75	1.5	0,417
AFC-40 AK 100.15	40	100	1.5	0,549
AFC-40 AK 150.15	40	150	1.5	0,920
AFC-40 AK 200.15	40	200	1.5	1,313
AFC-40 AK 300.20	40	300	2.0	3,033
AFC-40 AK 400.20	40	400	2.0	4,632
AFC-40 AK 500.20	40	500	2.0	6,543
AFC-40 AK 600.20	40	600	2.0	8,768

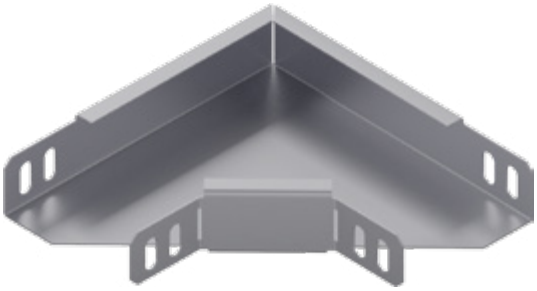

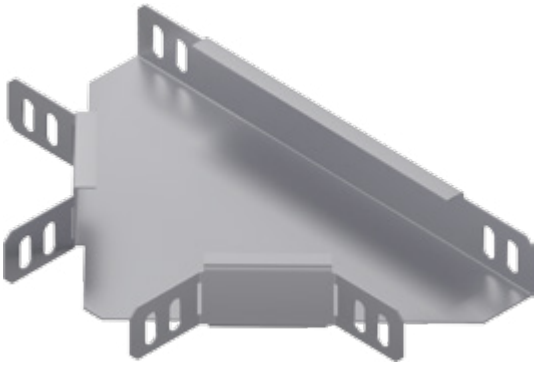

T Dönüş Modülü
T Module

Sipariş Kodu Order Code	Yükseklik Height (H) mm	Genişlik Width (ABC) mm	Kalınlık Thickness (T) mm	Ağırlık Weight Kg./Ad.
AFC-40 AT 50.15	40	50	1.5	0,359
AFC-40 AT 75.15	40	75	1.5	0,506
AFC-40 AT 100.15	40	100	1.5	0,654
AFC-40 AT 150.15	40	150	1.5	1,070
AFC-40 AT 200.15	40	200	1.5	1,496
AFC-40 AT 300.20	40	300	2.0	3,365
AFC-40 AT 400.20	40	400	2.0	5,052
AFC-40 AT 500.20	40	500	2.0	7,052
AFC-40 AT 600.20	40	600	2.0	9,365

Dörtlü Bağlantı Modülü
+ Connection Module

Sipariş Kodu Order Code	Yükseklik Height (H) mm	Genişlik Width (ABCD) mm	Kalınlık Thickness (T) mm	Ağırlık Weight Kg./Ad.
AFC-40 AD 50.15	40	50	1.5	0,387
AFC-40 AD 75.15	40	75	1.5	0,580
AFC-40 AD 100.15	40	100	1.5	0,717
AFC-40 AD 150.15	40	150	1.5	1,100
AFC-40 AD 200.15	40	200	1.5	1,491
AFC-40 AD 300.20	40	300	2.0	3,270
AFC-40 AD 400.20	40	400	2.0	4,867
AFC-40 AD 500.20	40	500	2.0	6,777
AFC-40 AD 600.20	40	600	2.0	9,002

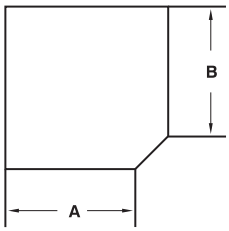

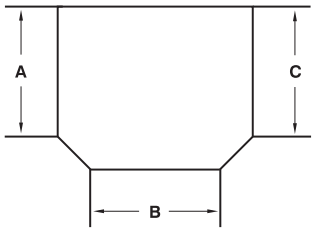

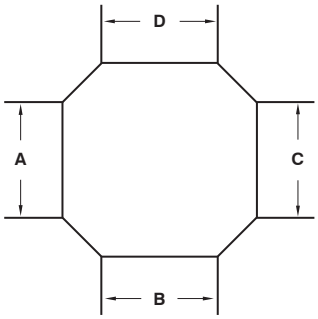

İç Bükey Dönüş Modülü
Flexible Vertical Bend - Inside

Sipariş Kodu Order Code	Yükseklik Height (H) mm	Genişlik Width (AB) mm	Kalınlık Thickness (T) mm	Ağırlık Weight Kg./Ad.
AFC-40 AİB 50.15	40	50	1.5	1,154
AFC-40 AİB 75.15	40	75	1.5	1,390
AFC-40 AİB 100.15	40	100	1.5	1,524
AFC-40 AİB 150.15	40	150	1.5	1,903
AFC-40 AİB 200.15	40	200	1.5	2,296
AFC-40 AİB 300.20	40	300	2.0	4,267
AFC-40 AİB 400.20	40	400	2.0	5,371
AFC-40 AİB 500.20	40	500	2.0	6,535
AFC-40 AİB 600.20	40	600	2.0	7,640

Dış Bükey Dönüş Modülü
Flexible Vertical Bend - Outside

Sipariş Kodu Order Code	Yükseklik Height (H) mm	Genişlik Width (AB) mm	Kalınlık Thickness (T) mm	Ağırlık Weight Kg./Ad.
AFC-40 ADB 50.15	40	50	1.5	1,154
AFC-40 ADB 75.15	40	75	1.5	1,390
AFC-40 ADB 100.15	40	100	1.5	1,524
AFC-40 ADB 150.15	40	150	1.5	1,903
AFC-40 ADB 200.15	40	200	1.5	2,296
AFC-40 ADB 300.20	40	300	2.0	4,267
AFC-40 ADB 400.20	40	400	2.0	5,371
AFC-40 ADB 500.20	40	500	2.0	6,535
AFC-40 ADB 600.20	40	600	2.0	7,640

İç Bükey Dönüş Modülü
90° Vertical Bend - Inside

Sipariş Kodu Order Code	Yükseklik Height (H) mm	Genişlik Width (AB) mm	Kalınlık Thickness (T) mm	Ağırlık Weight Kg./Ad.
AFC-40 SİB 100.15	40	100	1.5	1,212
AFC-40 SİB 150.15	40	150	1.5	1,470
AFC-40 SİB 200.15	40	200	1.5	1,729
AFC-40 SİB 300.20	40	300	2.0	2,245
AFC-40 SİB 400.20	40	400	2.0	2,761
AFC-40 SİB 500.20	40	500	2.0	3,277
AFC-40 SİB 600.20	40	600	2.0	3,794

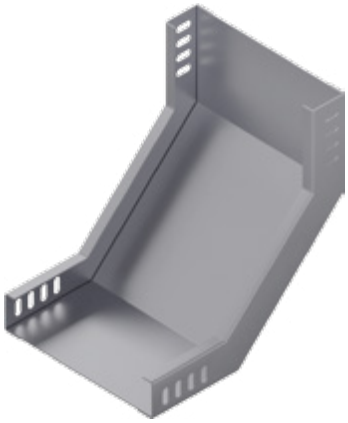

Dış Bükey Dönüş Modülü
90° Vertical Bend - Outside

Sipariş Kodu Order Code	Yükseklik Height (H) mm	Genişlik Width (AB) mm	Kalınlık Thickness (T) mm	Ağırlık Weight Kg./Ad.
AFC-40 SDB 100.15	40	100	1.5	1,133
AFC-40 SDB 150.15	40	150	1.5	1,352
AFC-40 SDB 200.15	40	200	1.5	1,570
AFC-40 SDB 300.20	40	300	2.0	2,007
AFC-40 SDB 400.20	40	400	2.0	2,444
AFC-40 SDB 500.20	40	500	2.0	2,881
AFC-40 SDB 600.20	40	600	2.0	3,318

Redüksiyon
Reduction

Sipariş Kodu Order Code	Yükseklik Height (H) mm	Genişlik Width (A) mm	Genişlik Width (B) mm	Kalınlık Thickness (T) mm	Ağırlık Weight Kg./Ad.
AFC-40 AR 75.15	40	75	50	1.5	1,147
AFC-40 AR 100.15	40	100	75	1.5	1,304
AFC-40 AR 150.15	40	150	100	1.5	1,697
AFC-40 AR 200.15	40	200	150	1.5	2,009
AFC-40 AR 300.20	40	300	200	2.0	3,938
AFC-40 AR 400.20	40	400	300	2.0	5,460
AFC-40 AR 500.20	40	500	400	2.0	7,325
AFC-40 AR 600.20	40	600	500	2.0	9,521

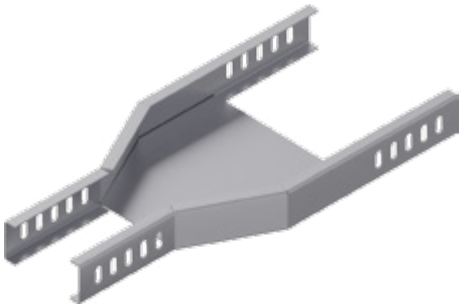

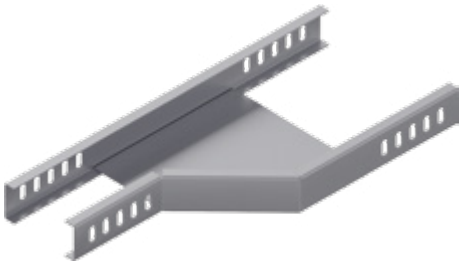

Redüksiyon - Sağ
Reduction - Right

Sipariş Kodu Order Code	Yükseklik Height (H) mm	Genişlik Width (A) mm	Genişlik Width (B) mm	Kalınlık Thickness (T) mm	Ağırlık Weight Kg./Ad.
AFC-40 ARR 75.15	40	75	50	1.5	0,602
AFC-40 ARR 100.15	40	100	75	1.5	0,715
AFC-40 ARR 150.15	40	150	100	1.5	1,001
AFC-40 ARR 200.15	40	200	150	1.5	1,240
AFC-40 ARR 300.20	40	300	200	2.0	2,678
AFC-40 ARR 400.20	40	400	300	2.0	3,944
AFC-40 ARR 500.20	40	500	400	2.0	5,578
AFC-40 ARR 600.20	40	600	500	2.0	7,537

Redüksiyon - Sol
Reduction - Left

Sipariş Kodu Order Code	Yükseklik Height (H) mm	Genişlik Width (A) mm	Genişlik Width (B) mm	Kalınlık Thickness (T) mm	Ağırlık Weight Kg./Ad.
AFC-40 ARL 75.15	40	75	50	1.5	0,602
AFC-40 ARL 100.15	40	100	75	1.5	0,715
AFC-40 ARL 150.15	40	150	100	1.5	1,001
AFC-40 ARL 200.15	40	200	150	1.5	1,240
AFC-40 ARL 300.20	40	300	200	2.0	2,678
AFC-40 ARL 400.20	40	400	300	2.0	3,944
AFC-40 ARL 500.20	40	500	400	2.0	5,578
AFC-40 ARL 600.20	40	600	500	2.0	7,537

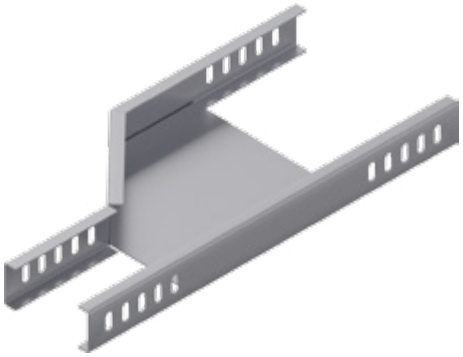

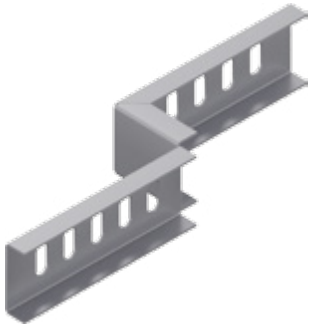

Z Redüksiyon
Z Reduction

Sipariş Kodu Order Code	Yükseklik Height (H) mm	Genişlik Width (A) mm	Kalınlık Thickness (T) mm	Ağırlık Weight Kg./Ad.
AFC-40 ZR 25.15	40	25	1.5	0,110
AFC-40 ZR 50.15	40	50	1.5	0,122
AFC-40 ZR 100.15	40	100	1.5	0,146
AFC-40 ZR 150.15	40	150	1.5	0,170
AFC-40 ZR 200.15	40	200	1.5	0,194
AFC-40 ZR 300.20	40	300	2.0	0,322

"T" Ortadan İniş Modülü
"T" Middle Descent Module

Sipariş Kodu Order Code	Yükseklik Height (H) mm	Genişlik Width (AB) mm	Kalınlık Thickness (T) mm	Ağırlık Weight Kg./Ad.
AFC-40 DTO 100.15	40	100	1.5	3,338
AFC-40 DTO 150.15	40	150	1.5	3,925
AFC-40 DTO 200.15	40	200	1.5	4,513
AFC-40 DTO 300.20	40	300	2.0	5,687
AFC-40 DTO 400.20	40	400	2.0	6,862
AFC-40 DTO 500.20	40	500	2.0	8,037
AFC-40 DTO 600.20	40	600	2.0	9,211

"T" Duvardan İniş Modülü
"T" Wall Descent Module

Sipariş Kodu Order Code	Yükseklik Height (H) mm	Genişlik Width (AB) mm	Kalınlık Thickness (T) mm	Ağırlık Weight Kg./Ad.
AFC-40 DTD 100.15	40	100	1.5	2,186
AFC-40 DTD 150.15	40	150	1.5	3,134
AFC-40 DTD 200.15	40	200	1.5	4,857
AFC-40 DTD 300.20	40	300	2.0	7,082
AFC-40 DTD 400.20	40	400	2.0	15,379
AFC-40 DTD 500.20	40	500	2.0	18,931
AFC-40 DTD 600.20	40	600	2.0	22,291

Ek Elemanı
Joint Fitting

Sipariş Kodu Order Code	Yükseklik Height (H) mm	Genişlik Width (A) mm	Kalınlık Thickness (T) mm	Ağırlık Weight Kg./Ad.
AFC-40 NE 15.15	40	20	1.5	0,100

Flexible Dönüş Modülü
Flexible Elbow Module

Sipariş Kodu Order Code	**Yükseklik** Height (H) mm	**Genişlik** Width (AB) mm	**Kalınlık** Thickness (T) mm	**Ağırlık** Weight Kg./Ad.
AFC-40 FK 100.10	40	100	1.0	0,678
AFC-40 FK 150.10	40	150	1.0	1,079
AFC-40 FK 200.10	40	200	1.0	1,461
AFC-40 FK 300.12	40	300	1.2	2,787
AFC-40 FK 400.12	40	400	1.2	4,496
AFC-40 FK 500.15	40	500	1.5	9,727
AFC-40 FK 600.15	40	600	1.5	13,402

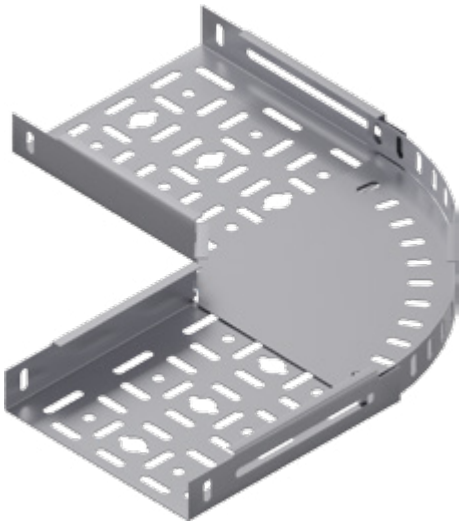

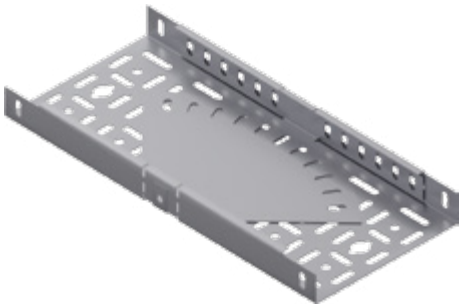

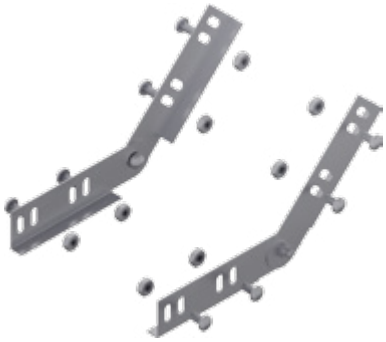

Seviye Değiştirme Elemanı
Level Change Unit

Sipariş Kodu Order Code	**Yükseklik** Height (H) mm	**Genişlik** Width (A) mm	**Kalınlık** Thickness (T) mm	**Ağırlık** Weight Kg./Tk.
AFC-40 SD 15.20	40	20	2.0	0,327

Separatör
Seperator

Sipariş Kodu Order Code	**Yükseklik** Height (H) mm	**Genişlik** Width (A) mm	**Kalınlık** Thickness (T) mm	**Ağırlık** Weight Kg./m.
AFC-40 SPK 20.15	40	20	1.5	0,677

Cordella Kartal

Ağır Hizmet Tipi Kablo Kanalı H 50
Heavy Duty Cable Tray H 50

İÇİNDEKİLER
INDEX

16	Ağır Hizmet Tipi Kablo Kanalı Heavy Duty Cable Tray
17	90° Yatay Dönüş Modülü 90° Horizontal Elbow Module T Dönüş Modülü T Module Dörtlü Bağlantı Modülü + Connection Module
18	İç Bükey Dönüş Modülü Flexible Vertical Bend - Inside Dış Bükey Dönüş Modülü Flexible Vertical Bend - Outside İç Bükey Dönüş Modülü 90° Vertical Bend - Inside Dış Bükey Dönüş Modülü 90° Vertical Bend - Outside
19	Redüksiyon Reduction Redüksiyon - Sağ Reduction - Right Redüksiyon - Sol Reduction - Left Z Redüksiyon Z Reduction
20	“T” Ortadan İniş Modülü “T” Middle Descent Module “T” Duvardan İniş Modülü “T” Wall Descent Module Ek Elemanı Joint Fitting
21	Flexible Dönüş Modülü Flexible Elbow Modul Seviye Değiştirme Elemanı Level Change Unit Separatör Seperator

Ağır Hizmet Tipi Kablo Kanalı H50
Heavy Duty Cable Tray H50

Sipariş Kodu Order Code	Yükseklik Height (H) mm	Genişlik Width (A) mm	Kalınlık Thickness (T) mm	Ağırlık Weight Kg./m.
AFC-50 A 50.08	50	50	0.8	0,895
AFC-50 A 50.10	50	50	1.0	1,119
AFC-50 A 50.12	50	50	1.2	1,343
AFC-50 A 50.15	50	50	1.5	1,679
AFC-50 A 50.20	50	50	2.0	2,238
AFC-50 A 75.08	50	75	0.8	1,052
AFC-50 A 75.10	50	75	1.0	1,315
AFC-50 A 75.12	50	75	1.2	1,578
AFC-50 A 75.15	50	75	1.5	1,973
AFC-50 A 75.20	50	75	2.0	2,630
AFC-50 A 100.08	50	100	0.8	1,142
AFC-50 A 100.10	50	100	1.0	1,427
AFC-50 A 100.12	50	100	1.2	1,712
AFC-50 A 100.15	50	100	1.5	2,141
AFC-50 A 100.20	50	100	2.0	2,854
AFC-50 A 150.10	50	150	1.0	1,743
AFC-50 A 150.12	50	150	1.2	2,091
AFC-50 A 150.15	50	150	1.5	2,614
AFC-50 A 150.20	50	150	2.0	3,485
AFC-50 A 200.10	50	200	1.0	2,070
AFC-50 A 200.12	50	200	1.2	2,484
AFC-50 A 200.15	50	200	1.5	3,105
AFC-50 A 200.20	50	200	2.0	4,140
AFC-50 A 300.15	50	300	1.5	4,236
AFC-50 A 300.20	50	300	2.0	5,648
AFC-50 A 400.15	50	400	1.5	5,271
AFC-50 A 400.20	50	400	2.0	7,028
AFC-50 A 500.15	50	500	1.5	6,362
AFC-50 A 500.20	50	500	2.0	8,483
AFC-50 A 600.15	50	600	1.5	7,398
AFC-50 A 600.20	50	600	2.0	9,864

Örnek Sipariş :
Yükseklik / Height (H) : 50 mm
Genişlik / Width (A) : 100 mm
Kalınlık / Thickness (T) : 1,5 mm
Pregalvaniz / Pre-Galvanized : PG

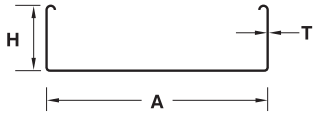

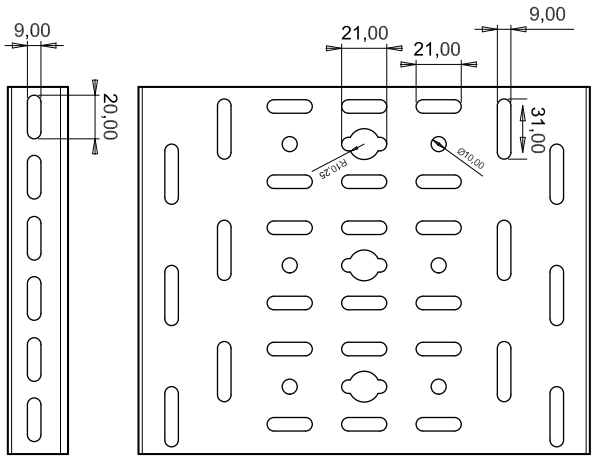

- **Lütfen siparişlerinizde sipariş kodunu bildiriniz.**
  Please order by product code.
- **Farklı kalınlık ve ölçülerdeki siparişleriniz için lütfen firmamızı arayınız.**
  Please contact us for your custom orders.
- **Malzeme ağırlıkları yaklaşık değerlerdir, ± % 10 değişim gösterebilir.**
  All material weights are approximate and may vary by +/- 10%.
- **Standart uzunluk 2500 ve 3000 mm'dir.**
  Standard widths are available in 2500, and 3000 mm.

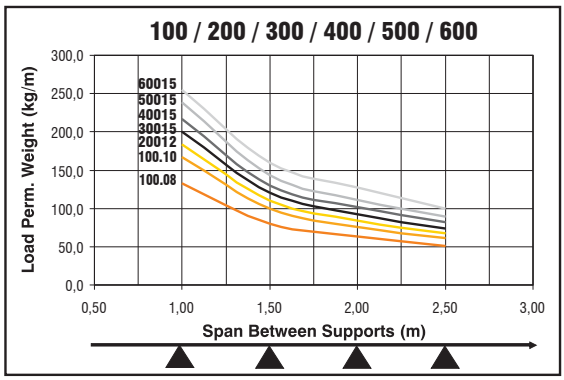

90° Yatay Dönüş Modülü
90° Horizontal Elbow Module

Sipariş Kodu Order Code	Yükseklik Height (H) mm	Genişlik Width (AB) mm	Kalınlık Thickness (T) mm	Ağırlık Weight Kg./Ad.
AFC-50 AK 50.15	50	50	1.5	0,332
AFC-50 AK 75.15	50	75	1.5	0,473
AFC-50 AK 100.15	50	100	1.5	0,615
AFC-50 AK 150.15	50	150	1.5	1,007
AFC-50 AK 200.15	50	200	1.5	1,412
AFC-50 AK 300.20	50	300	2.0	3,197
AFC-50 AK 400.20	50	400	2.0	4,825
AFC-50 AK 500.20	50	500	2.0	6,768
AFC-50 AK 600.20	50	600	2.0	9,025

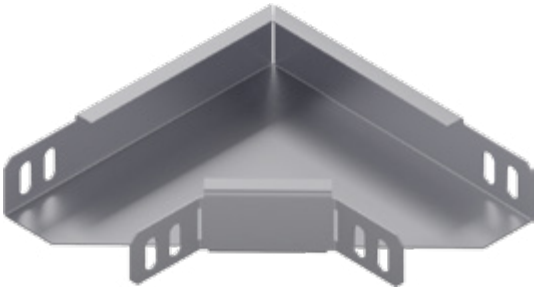

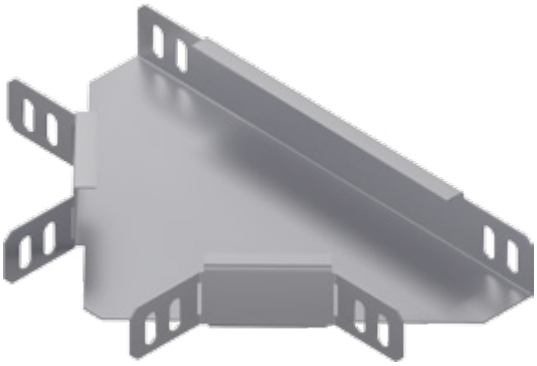

T Dönüş Modülü
T Module

Sipariş Kodu Order Code	Yükseklik Height (H) mm	Genişlik Width (ABC) mm	Kalınlık Thickness (T) mm	Ağırlık Weight Kg./Ad.
AFC-50 AT 50.15	50	50	1.5	0,417
AFC-50 AT 75.15	50	75	1.5	0,572
AFC-50 AT 100.15	50	100	1.5	0,728
AFC-50 AT 150.15	50	150	1.5	1,163
AFC-50 AT 200.15	50	200	1.5	1,595
AFC-50 AT 300.20	50	300	2.0	3,513
AFC-50 AT 400.20	50	400	2.0	5,215
AFC-50 AT 500.20	50	500	2.0	7,232
AFC-50 AT 600.20	50	600	2.0	9,560

Dörtlü Bağlantı Modülü
+ Connection Module

Sipariş Kodu Order Code	Yükseklik Height (H) mm	Genişlik Width (ABCD) mm	Kalınlık Thickness (T) mm	Ağırlık Weight Kg./Ad.
AFC-50 AD 50.15	50	50	1.5	0,396
AFC-50 AD 75.15	50	75	1.5	0,595
AFC-50 AD 100.15	50	100	1.5	0,795
AFC-50 AD 150.15	50	150	1.5	1,196
AFC-50 AD 200.15	50	200	1.5	1,589
AFC-50 AD 300.20	50	300	2.0	3,400
AFC-50 AD 400.20	50	400	2.0	4,995
AFC-50 AD 500.20	50	500	2.0	6,905
AFC-50 AD 600.20	50	600	2.0	9,130

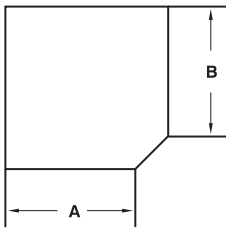

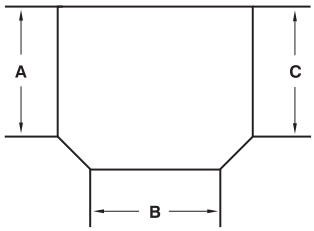

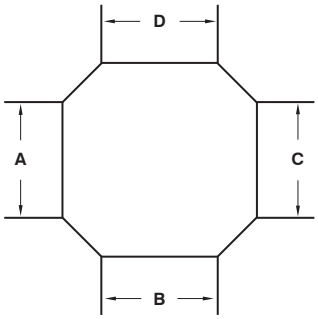

İç Bükey Dönüş Modülü
Flexible Vertical Bend - Inside

Sipariş Kodu Order Code	Yükseklik Height (H) mm	Genişlik Width (AB) mm	Kalınlık Thickness (T) mm	Ağırlık Weight Kg./Ad.
AFC-50 AİB 50.15	50	50	1.5	1,343
AFC-50 AİB 75.15	50	75	1.5	1,578
AFC-50 AİB 100.15	50	100	1.5	1,712
AFC-50 AİB 150.15	50	150	1.5	2,091
AFC-50 AİB 200.15	50	200	1.5	2,484
AFC-50 AİB 300.20	50	300	2.0	4,518
AFC-50 AİB 400.20	50	400	2.0	5,622
AFC-50 AİB 500.20	50	500	2.0	6,786
AFC-50 AİB 600.20	50	600	2.0	7,891

Dış Bükey Dönüş Modülü
Flexible Vertical Bend - Outside

Sipariş Kodu Order Code	Yükseklik Height (H) mm	Genişlik Width (AB) mm	Kalınlık Thickness (T) mm	Ağırlık Weight Kg./Ad.
AFC-50 ADB 50.15	50	50	1.5	1,343
AFC-50 ADB 75.15	50	75	1.5	1,578
AFC-50 ADB 100.15	50	100	1.5	1,712
AFC-50 ADB 150.15	50	150	1.5	2,091
AFC-50 ADB 200.15	50	200	1.5	2,484
AFC-50 ADB 300.20	50	300	2.0	4,518
AFC-50 ADB 400.20	50	400	2.0	5,622
AFC-50 ADB 500.20	50	500	2.0	6,786
AFC-50 ADB 600.20	50	600	2.0	7,891

İç Bükey Dönüş Modülü
90° Vertical Bend - Inside

Sipariş Kodu Order Code	Yükseklik Height (H) mm	Genişlik Width (AB) mm	Kalınlık Thickness (T) mm	Ağırlık Weight Kg./Ad.
AFC-50 SİB 100.15	50	100	1.5	1,326
AFC-50 SİB 150.15	50	150	1.5	1,584
AFC-50 SİB 200.15	50	200	1.5	1,843
AFC-50 SİB 300.20	50	300	2.0	2,359
AFC-50 SİB 400.20	50	400	2.0	2,875
AFC-50 SİB 500.20	50	500	2.0	3,391
AFC-50 SİB 600.20	50	600	2.0	3,908

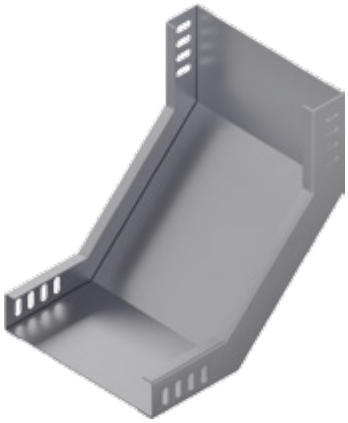

Dış Bükey Dönüş Modülü
90° Vertical Bend - Outside

Sipariş Kodu Order Code	Yükseklik Height (H) mm	Genişlik Width (AB) mm	Kalınlık Thickness (T) mm	Ağırlık Weight Kg./Ad.
AFC-50 SDB 100.15	50	100	1.5	1,247
AFC-50 SDB 150.15	50	150	1.5	1,466
AFC-50 SDB 200.15	50	200	1.5	1,684
AFC-50 SDB 300.20	50	300	2.0	2,121
AFC-50 SDB 400.20	50	400	2.0	2,558
AFC-50 SDB 500.20	50	500	2.0	2,995
AFC-50 SDB 600.20	50	600	2.0	3,432

Redüksiyon
Reduction

Sipariş Kodu Order Code	Yükseklik Height (H) mm	Genişlik Width (A) mm	Genişlik Width (B) mm	Kalınlık Thickness (T) mm	Ağırlık Weight Kg./Ad.
AFC-50 AR 75.15	50	75	50	1.5	1,303
AFC-50 AR 100.15	50	100	75	1.5	1,473
AFC-50 AR 150.15	50	150	100	1.5	1,895
AFC-50 AR 200.15	50	200	150	1.5	2,226
AFC-50 AR 300.20	50	300	200	2.0	4,291
AFC-50 AR 400.20	50	400	300	2.0	5,881
AFC-50 AR 500.20	50	500	400	2.0	7,809
AFC-50 AR 600.20	50	600	500	2.0	10,067

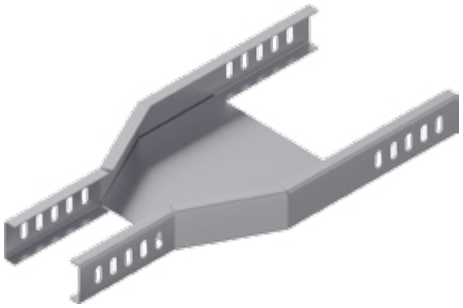

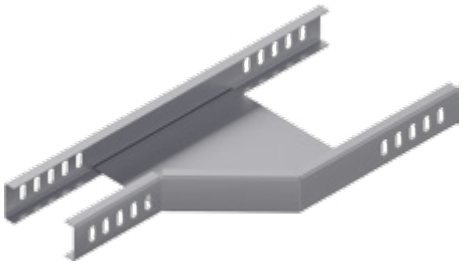

Redüksiyon - Sağ
Reduction - Right

Sipariş Kodu Order Code	Yükseklik Height (H) mm	Genişlik Width (A) mm	Genişlik Width (B) mm	Kalınlık Thickness (T) mm	Ağırlık Weight Kg./Ad.
AFC-50 ARR 75.15	50	75	50	1.5	0,679
AFC-50 ARR 100.15	50	100	75	1.5	0,800
AFC-50 ARR 150.15	50	150	100	1.5	1,100
AFC-50 ARR 200.15	50	200	150	1.5	1,349
AFC-50 ARR 300.20	50	300	200	2.0	2,856
AFC-50 ARR 400.20	50	400	300	2.0	4,156
AFC-50 ARR 500.20	50	500	400	2.0	5,821
AFC-50 ARR 600.20	50	600	500	2.0	7,812

Redüksiyon - Sol
Reduction - Left

Sipariş Kodu Order Code	Yükseklik Height (H) mm	Genişlik Width (A) mm	Genişlik Width (B) mm	Kalınlık Thickness (T) mm	Ağırlık Weight Kg./Ad.
AFC-50 ARL 75.15	50	75	50	1.5	0,679
AFC-50 ARL 100.15	50	100	75	1.5	0,800
AFC-50 ARL 150.15	50	150	100	1.5	1,100
AFC-50 ARL 200.15	50	200	150	1.5	1,349
AFC-50 ARL 300.20	50	300	200	2.0	2,856
AFC-50 ARL 400.20	50	400	300	2.0	4,156
AFC-50 ARL 500.20	50	500	400	2.0	5,821
AFC-50 ARL 600.20	50	600	500	2.0	7,812

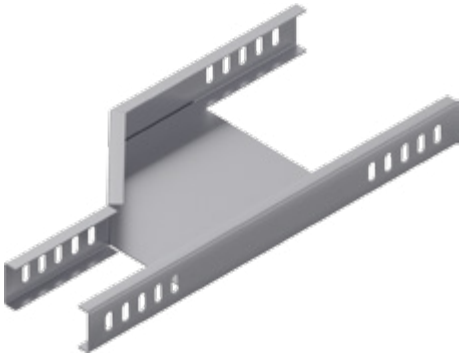

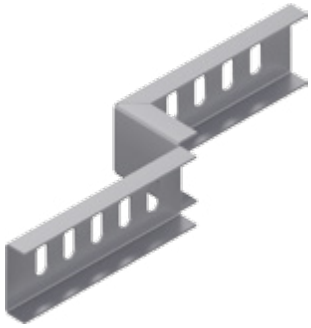

Z Redüksiyon
Z Reduction

Sipariş Kodu Order Code	Yükseklik Height (H) mm	Genişlik Width (A) mm	Kalınlık Thickness (T) mm	Ağırlık Weight Kg./Ad.
AFC-50 ZR 25.15	50	25	1.5	0,143
AFC-50 ZR 50.15	50	50	1.5	0,158
AFC-50 ZR 100.15	50	100	1.5	0,188
AFC-50 ZR 150.15	50	150	1.5	0,218
AFC-50 ZR 200.15	50	200	1.5	0,248
AFC-50 ZR 300.20	50	300	2.0	0,410

"T" Ortadan İniş Modülü
"T" Middle Descent Module

Sipariş Kodu Order Code	Yükseklik Height (H) mm	Genişlik Width (AB) mm	Kalınlık Thickness (T) mm	Ağırlık Weight Kg./Ad.
AFC-50 DTO 100.15	50	100	1.5	3,538
AFC-50 DTO 150.15	50	150	1.5	4,125
AFC-50 DTO 200.15	50	200	1.5	4,713
AFC-50 DTO 300.20	50	300	2.0	5,887
AFC-50 DTO 400.20	50	400	2.0	7,062
AFC-50 DTO 500.20	50	500	2.0	8,237
AFC-50 DTO 600.20	50	600	2.0	9,411

"T" Duvardan İniş Modülü
"T" Wall Descent Module

Sipariş Kodu Order Code	Yükseklik Height (H) mm	Genişlik Width (AB) mm	Kalınlık Thickness (T) mm	Ağırlık Weight Kg./Ad.
AFC-50 DTD 100.15	50	100	1.5	2,272
AFC-50 DTD 150.15	50	150	1.5	3,249
AFC-50 DTD 200.15	50	200	1.5	4,992
AFC-50 DTD 300.20	50	300	2.0	7,264
AFC-50 DTD 400.20	50	400	2.0	15,686
AFC-50 DTD 500.20	50	500	2.0	19,302
AFC-50 DTD 600.20	50	600	2.0	22,726

Ek Elemanı
Joint Fitting

Sipariş Kodu Order Code	Yükseklik Height (H) mm	Genişlik Width (A) mm	Kalınlık Thickness (T) mm	Ağırlık Weight Kg./Ad.
AFC-50 NE 15.15	50	20	1.5	0,123

Flexible Dönüş Modülü
Flexible Elbow Module

Sipariş Kodu Order Code	Yükseklik Height (H) mm	Genişlik Width (AB) mm	Kalınlık Thickness (T) mm	Ağırlık Weight Kg./Ad.
AFC-50 FK 100.10	50	100	1.0	0,735
AFC-50 FK 150.10	50	150	1.0	1,145
AFC-50 FK 200.10	50	200	1.0	1,623
AFC-50 FK 300.12	50	300	1.2	2,921
AFC-50 FK 400.12	50	400	1.2	4,677
AFC-50 FK 500.15	50	500	1.5	10,042
AFC-50 FK 600.15	50	600	1.5	13,775

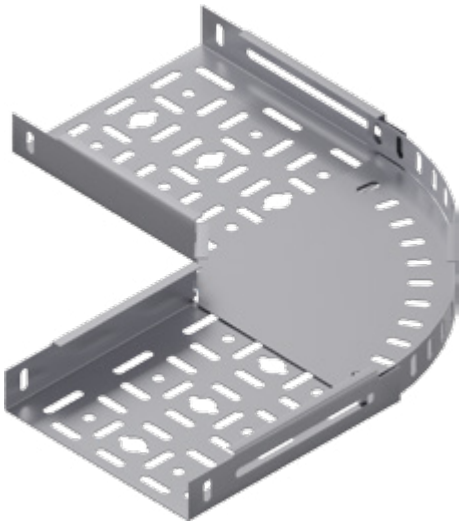

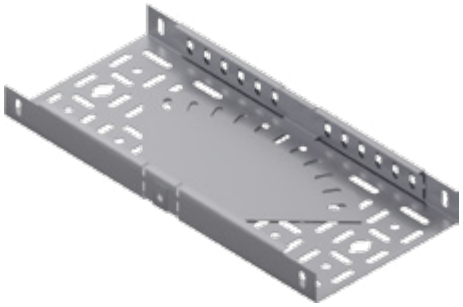

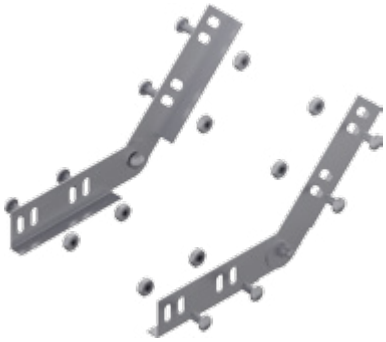

Seviye Değiştirme Elemanı
Level Change Unit

Sipariş Kodu Order Code	Yükseklik Height (H) mm	Genişlik Width (A) mm	Kalınlık Thickness (T) mm	Ağırlık Weight Kg./Tk.
AFC-50 SD 15.20	50	20	2.0	0,387

Separatör
Seperator

Sipariş Kodu Order Code	Yükseklik Height (H) mm	Genişlik Width (A) mm	Kalınlık Thickness (T) mm	Ağırlık Weight Kg./m.
AFC-50 SPK 20.15	50	20	1.5	0,797

Balıkesir Üniversitesi

Ağır Hizmet Tipi Kablo Kanalı H 60
Heavy Duty Cable Tray H 60

İÇİNDEKİLER
INDEX

24	Ağır Hizmet Tipi Kablo Kanalı Heavy Duty Cable Tray
25	90° Yatay Dönüş Modülü 90° Horizontal Elbow Module T Dönüş Modülü T Module Dörtlü Bağlantı Modülü + Connection Module
26	İç Bükey Dönüş Modülü Flexible Vertical Bend - Inside Dış Bükey Dönüş Modülü Flexible Vertical Bend - Outside İç Bükey Dönüş Modülü 90° Vertical Bend - Inside Dış Bükey Dönüş Modülü 90° Vertical Bend - Outside
27	Redüksiyon Reduction Redüksiyon - Sağ Reduction - Right Redüksiyon - Sol Reduction - Left Z Redüksiyon Z Reduction
28	“T” Ortadan İniş Modülü “T” Middle Descent Module “T” Duvardan İniş Modülü “T” Wall Descent Module Ek Elemanı Joint Fitting
29	Flexible Dönüş Modülü Flexible Elbow Modul Seviye Değiştirme Elemanı Level Change Unit Separatör Seperator

Ağır Hizmet Tipi Kablo Kanalı H60
Heavy Duty Cable Tray H60

Sipariş Kodu Order Code	Yükseklik Height (H) mm	Genişlik Width (A) mm	Kalınlık Thickness (T) mm	Ağırlık Weight Kg./m.
AFC-60 A 50.08	60	50	0.8	1,021
AFC-60 A 50.10	60	50	1.0	1,276
AFC-60 A 50.12	60	50	1.2	1,531
AFC-60 A 50.15	60	50	1.5	1,914
AFC-60 A 50.20	60	50	2.0	2,552
AFC-60 A 75.08	60	75	0.8	1,178
AFC-60 A 75.10	60	75	1.0	1,472
AFC-60 A 75.12	60	75	1.2	1,766
AFC-60 A 75.15	60	75	1.5	2,208
AFC-60 A 75.20	60	75	2.0	2,944
AFC-60 A 100.08	60	100	0.8	1,267
AFC-60 A 100.10	60	100	1.0	1,584
AFC-60 A 100.12	60	100	1.2	1,901
AFC-60 A 100.15	60	100	1.5	2,376
AFC-60 A 100.20	60	100	2.0	3,168
AFC-60 A 150.10	60	150	1.0	1,900
AFC-60 A 150.12	60	150	1.2	2,280
AFC-60 A 150.15	60	150	1.5	2,849
AFC-60 A 150.20	60	150	2.0	3,799
AFC-60 A 200.10	60	200	1.0	2,227
AFC-60 A 200.12	60	200	1.2	2,672
AFC-60 A 200.15	60	200	1.5	3,341
AFC-60 A 200.20	60	200	2.0	4,454
AFC-60 A 300.15	60	300	1.5	4,471
AFC-60 A 300.20	60	300	2.0	5,962
AFC-60 A 400.15	60	400	1.5	5,506
AFC-60 A 400.20	60	400	2.0	7,342
AFC-60 A 500.15	60	500	1.5	6,598
AFC-60 A 500.20	60	500	2.0	8,797
AFC-60 A 600.15	60	600	1.5	7,633
AFC-60 A 600.20	60	600	2.0	10,178

Örnek Sipariş :
Yükseklik / Height (H) : 60 mm
Genişlik / Width (A) : 100 mm
Kalınlık / Thickness (T) : 1,5 mm
Pregalvaniz / Pre-Galvanized : PG

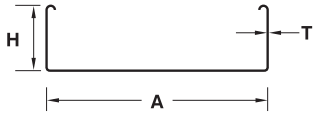

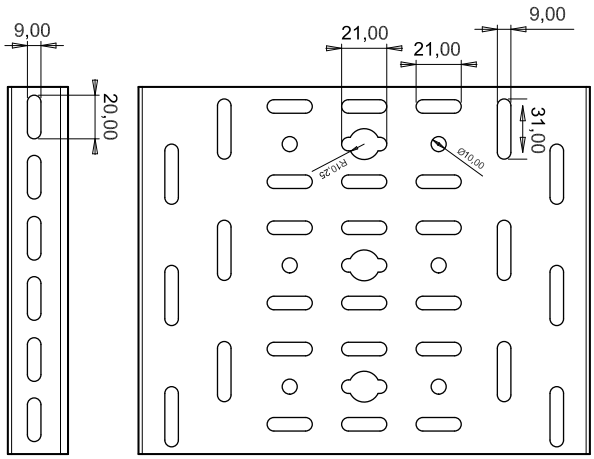

- **Lütfen siparişlerinizde sipariş kodunu bildiriniz.**
  Please order by product code.
- **Farklı kalınlık ve ölçülerdeki siparişleriniz için lütfen firmamızı arayınız.**
  Please contact us for your custom orders.
- **Malzeme ağırlıkları yaklaşık değerlerdir, ± % 10 değişim gösterebilir.**
  All material weights are approximate and may vary by +/- 10%.
- **Standart uzunluk 2500 ve 3000 mm'dir.**
  Standard widths are available in 2500, and 3000 mm.

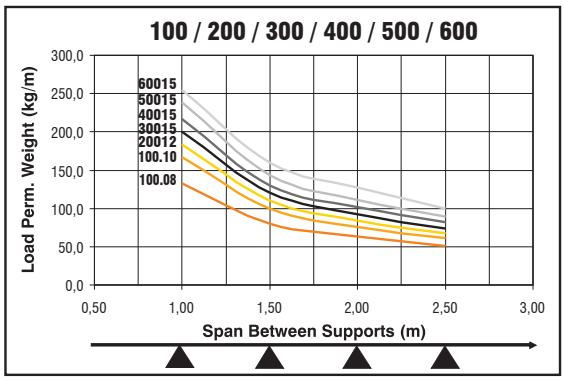

90° Yatay Dönüş Modülü
90° Horizontal Elbow Module

Sipariş Kodu Order Code	**Yükseklik** Height (H) mm	**Genişlik** Width (AB) mm	**Kalınlık** Thickness (T) mm	**Ağırlık** Weight Kg./Ad.
AFC-60 AK 50.15	60	50	1.5	0,378
AFC-60 AK 75.15	60	75	1.5	0,529
AFC-60 AK 100.15	60	100	1.5	0,680
AFC-60 AK 150.15	60	150	1.5	1,094
AFC-60 AK 200.15	60	200	1.5	1,511
AFC-60 AK 300.20	60	300	2.0	3,360
AFC-60 AK 400.20	60	400	2.0	5,020
AFC-60 AK 500.20	60	500	2.0	6,993
AFC-60 AK 600.20	60	600	2.0	9,282

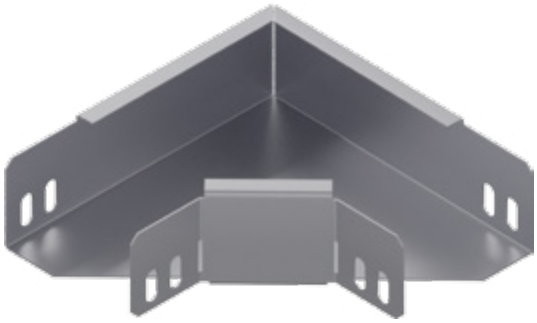

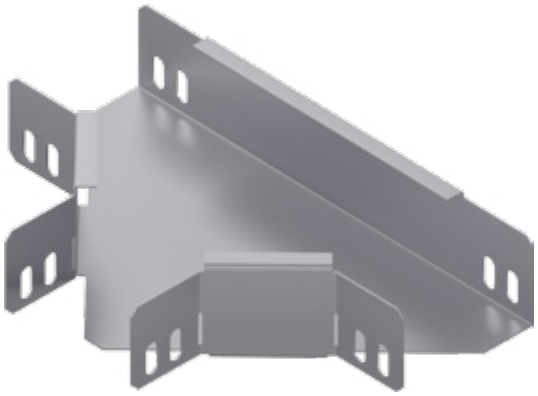

T Dönüş Modülü
T Module

Sipariş Kodu Order Code	**Yükseklik** Height (H) mm	**Genişlik** Width (ABC) mm	**Kalınlık** Thickness (T) mm	**Ağırlık** Weight Kg./Ad.
AFC-60 AT 50.15	60	50	1.5	0,474
AFC-60 AT 75.15	60	75	1.5	0,638
AFC-60 AT 100.15	60	100	1.5	0,803
AFC-60 AT 150.15	60	150	1.5	1,257
AFC-60 AT 200.15	60	200	1.5	1,695
AFC-60 AT 300.20	60	300	2.0	3,663
AFC-60 AT 400.20	60	400	2.0	5,380
AFC-60 AT 500.20	60	500	2.0	7,412
AFC-60 AT 600.20	60	600	2.0	9,757

Dörtlü Bağlantı Modülü
+ Connection Module

Sipariş Kodu Order Code	**Yükseklik** Height (H) mm	**Genişlik** Width (ABCD) mm	**Kalınlık** Thickness (T) mm	**Ağırlık** Weight Kg./Ad.
AFC-60 AD 050.15	60	50	1.5	0,399
AFC-60 AD 75.15	60	75	1.5	0,598
AFC-60 AD 100.15	60	100	1.5	0,888
AFC-60 AD 150.15	60	150	1.5	1,293
AFC-60 AD 200.15	60	200	1.5	1,686
AFC-60 AD 300.20	60	300	2.0	3,530
AFC-60 AD 400.20	60	400	2.0	5,127
AFC-60 AD 500.20	60	500	2.0	7,037
AFC-60 AD 600.20	60	600	2.0	9,260

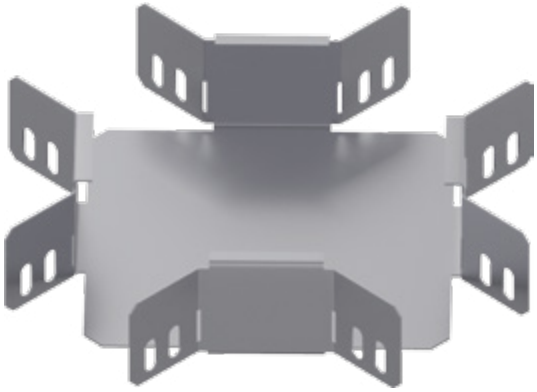

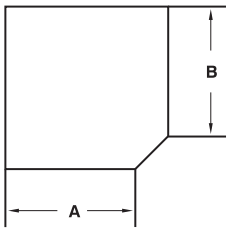

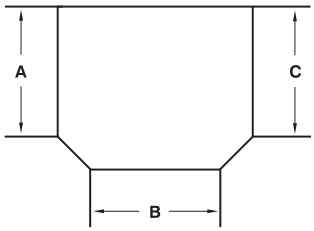

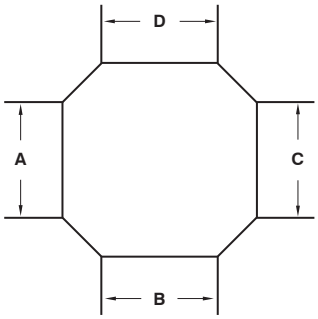

İç Bükey Dönüş Modülü
Flexible Vertical Bend - Inside

Sipariş Kodu Order Code	Yükseklik Height (H) mm	Genişlik Width (AB) mm	Kalınlık Thickness (T) mm	Ağırlık Weight Kg./Ad.
AFC-60 AİB 50.15	60	50	1.5	1,531
AFC-60 AİB 75.15	60	75	1.5	1,766
AFC-60 AİB 100.15	60	100	1.5	1,901
AFC-60 AİB 150.15	60	150	1.5	2,280
AFC-60 AİB 200.15	60	200	1.5	2,672
AFC-60 AİB 300.20	60	300	2.0	4,769
AFC-60 AİB 400.20	60	400	2.0	5,873
AFC-60 AİB 500.20	60	500	2.0	7,037
AFC-60 AİB 600.20	60	600	2.0	8,142

Dış Bükey Dönüş Modülü
Flexible Vertical Bend - Outside

Sipariş Kodu Order Code	Yükseklik Height (H) mm	Genişlik Width (AB) mm	Kalınlık Thickness (T) mm	Ağırlık Weight Kg./Ad.
AFC-60 ADB 50.15	60	50	1.5	1,531
AFC-60 ADB 75.15	60	75	1.5	1,766
AFC-60 ADB 100.15	60	100	1.5	1,901
AFC-60 ADB 150.15	60	150	1.5	2,280
AFC-60 ADB 200.15	60	200	1.5	2,672
AFC-60 ADB 300.20	60	300	2.0	4,769
AFC-60 ADB 400.20	60	400	2.0	5,873
AFC-60 ADB 500.20	60	500	2.0	7,037
AFC-60 ADB 600.20	60	600	2.0	8,142

İç Bükey Dönüş Modülü
90° Vertical Bend - Inside

Sipariş Kodu Order Code	Yükseklik Height (H) mm	Genişlik Width (AB) mm	Kalınlık Thickness (T) mm	Ağırlık Weight Kg./Ad.
AFC-60 SİB 100.15	60	100	1.5	1,444
AFC-60 SİB 150.15	60	150	1.5	1,702
AFC-60 SİB 200.15	60	200	1.5	1,961
AFC-60 SİB 300.20	60	300	2.0	2,477
AFC-60 SİB 400.20	60	400	2.0	2,993
AFC-60 SİB 500.20	60	500	2.0	3,509
AFC-60 SİB 600.20	60	600	2.0	4,026

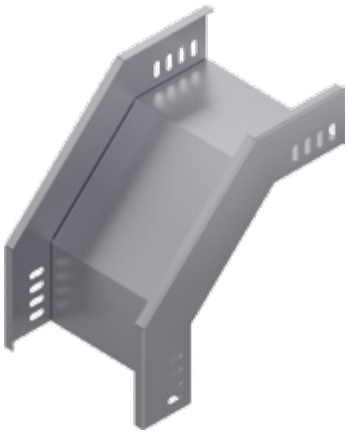

Dış Bükey Dönüş Modülü
90° Vertical Bend - Outside

Sipariş Kodu Order Code	Yükseklik Height (H) mm	Genişlik Width (AB) mm	Kalınlık Thickness (T) mm	Ağırlık Weight Kg./Ad.
AFC-60 SDB 100.15	60	100	1.5	1,365
AFC-60 SDB 150.15	60	150	1.5	1,584
AFC-60 SDB 200.15	60	200	1.5	1,802
AFC-60 SDB 300.20	60	300	2.0	2,239
AFC-60 SDB 400.20	60	400	2.0	2,676
AFC-60 SDB 500.20	60	500	2.0	3,113
AFC-60 SDB 600.20	60	600	2.0	3,550

Redüksiyon
Reduction

Sipariş Kodu Order Code	Yükseklik Height (H) mm	Genişlik Width (A) mm	Genişlik Width (B) mm	Kalınlık Thickness (T) mm	Ağırlık Weight Kg./Ad.
AFC-60 AR 75.15	60	75	50	1.5	1,458
AFC-60 AR 100.15	60	100	75	1.5	1,642
AFC-60 AR 150.15	60	150	100	1.5	2,093
AFC-60 AR 200.15	60	200	150	1.5	2,443
AFC-60 AR 300.20	60	300	200	2.0	4,644
AFC-60 AR 400.20	60	400	300	2.0	6,302
AFC-60 AR 500.20	60	500	400	2.0	8,292
AFC-60 AR 600.20	60	600	500	2.0	10,614

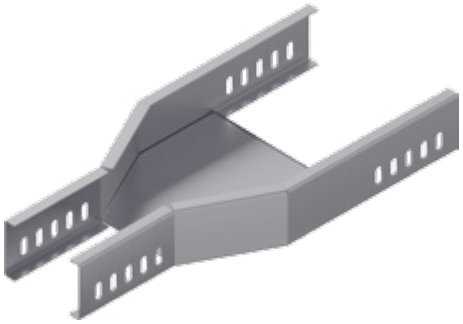

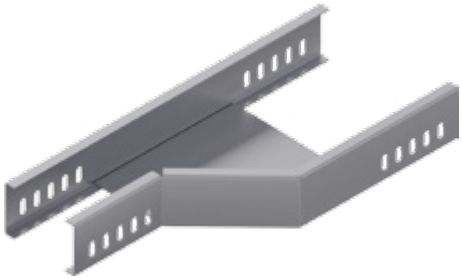

Redüksiyon - Sağ
Reduction - Right

Sipariş Kodu Order Code	Yükseklik Height (H) mm	Genişlik Width (A) mm	Genişlik Width (B) mm	Kalınlık Thickness (T) mm	Ağırlık Weight Kg./Ad.
AFC-60 ARR 75.15	60	75	50	1.5	0,758
AFC-60 ARR 100.15	60	100	75	1.5	0,885
AFC-60 ARR 150.15	60	150	100	1.5	1,200
AFC-60 ARR 200.15	60	200	150	1.5	1,458
AFC-60 ARR 300.20	60	300	200	2.0	3,033
AFC-60 ARR 400.20	60	400	300	2.0	4,368
AFC-60 ARR 500.20	60	500	400	2.0	6,064
AFC-60 ARR 600.20	60	600	500	2.0	8,087

Redüksiyon - Sol
Reduction - Left

Sipariş Kodu Order Code	Yükseklik Height (H) mm	Genişlik Width (A) mm	Genişlik Width (B) mm	Kalınlık Thickness (T) mm	Ağırlık Weight Kg./Ad.
AFC-60 ARL 75.15	60	75	50	1.5	0,758
AFC-60 ARL 100.15	60	100	75	1.5	0,885
AFC-60 ARL 150.15	60	150	100	1.5	1,200
AFC-60 ARL 200.15	60	200	150	1.5	1,458
AFC-60 ARL 300.20	60	300	200	2.0	3,033
AFC-60 ARL 400.20	60	400	300	2.0	4,368
AFC-60 ARL 500.20	60	500	400	2.0	6,064
AFC-60 ARL 600.20	60	600	500	2.0	8,087

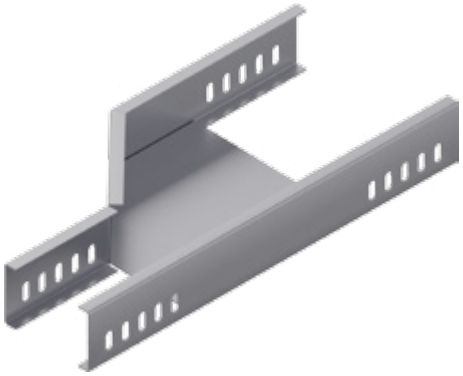

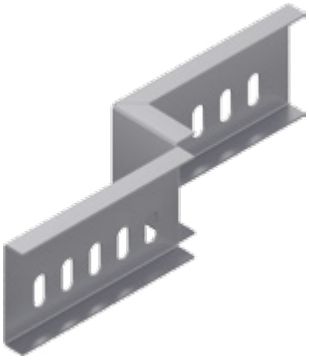

Z Redüksiyon
Z Reduction

Sipariş Kodu Order Code	Yükseklik Height (H) mm	Genişlik Width (A) mm	Kalınlık Thickness (T) mm	Ağırlık Weight Kg./Ad.
AFC-60 ZR 25.15	60	25	1.5	0,176
AFC-60 ZR 50.15	60	50	1.5	0,194
AFC-60 ZR 100.15	60	100	1.5	0,230
AFC-60 ZR 150.15	60	150	1.5	0,266
AFC-60 ZR 200.15	60	200	1.5	0,302
AFC-60 ZR 300.20	60	300	2.0	0,498

"T" Ortadan İniş Modülü
"T" Middle Descent Module

Sipariş Kodu Order Code	Yükseklik Height (H) mm	Genişlik Width (AB) mm	Kalınlık Thickness (T) mm	Ağırlık Weight Kg./Ad.
AFC-60 DTO 100.15	60	100	1.5	3,738
AFC-60 DTO 150.15	60	150	1.5	4,325
AFC-60 DTO 200.15	60	200	1.5	4,913
AFC-60 DTO 300.20	60	300	2.0	6,087
AFC-60 DTO 400.20	60	400	2.0	7,262
AFC-60 DTO 500.20	60	500	2.0	8,437
AFC-60 DTO 600.20	60	600	2.0	9,611

"T" Duvardan İniş Modülü
"T" Wall Descent Module

Sipariş Kodu Order Code	Yükseklik Height (H) mm	Genişlik Width (AB) mm	Kalınlık Thickness (T) mm	Ağırlık Weight Kg./Ad.
AFC-60 DTD 100.15	60	100	1.5	2,359
AFC-60 DTD 150.15	60	150	1.5	3,364
AFC-60 DTD 200.15	60	200	1.5	5,126
AFC-60 DTD 300.20	60	300	2.0	7,447
AFC-60 DTD 400.20	60	400	2.0	15,993
AFC-60 DTD 500.20	60	500	2.0	19,673
AFC-60 DTD 600.20	60	600	2.0	23,161

Ek Elemanı
Joint Fitting

Sipariş Kodu Order Code	Yükseklik Height (H) mm	Genişlik Width (A) mm	Kalınlık Thickness (T) mm	Ağırlık Weight Kg./Ad.
AFC-60 NE 15.15	60	20	1.5	0,146

Flexible Dönüş Modülü
Flexible Elbow Module

Sipariş Kodu Order Code	Yükseklik Height (H) mm	Genişlik Width (AB) mm	Kalınlık Thickness (T) mm	Ağırlık Weight Kg./Ad.
AFC-60 FK 100.10	60	100	1.0	0,802
AFC-60 FK 150.10	60	150	1.0	1,232
AFC-60 FK 200.10	60	200	1.0	1,718
AFC-60 FK 300.12	60	300	1.2	3,065
AFC-60 FK 400.12	60	400	1.2	4,859
AFC-60 FK 500.15	60	500	1.5	10,357
AFC-60 FK 600.15	60	600	1.5	14,146

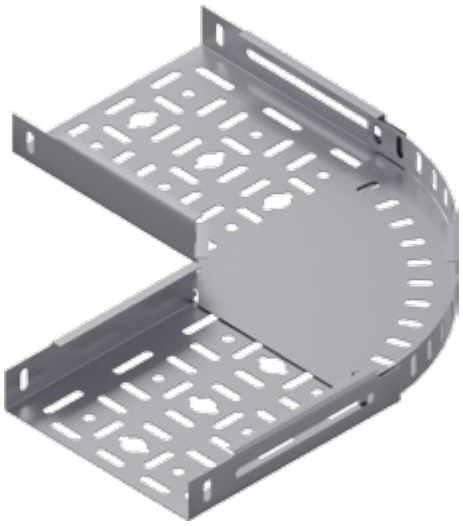

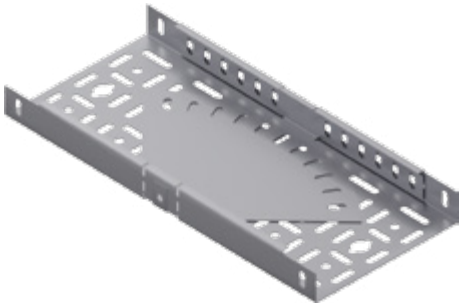

Seviye Değiştirme Elemanı
Level Change Unit

Sipariş Kodu Order Code	Yükseklik Height (H) mm	Genişlik Width (A) mm	Kalınlık Thickness (T) mm	Ağırlık Weight Kg./Tk.
AFC-60 SD 15.20	60	20	2.0	0,447

Separatör
Seperator

Sipariş Kodu Order Code	Yükseklik Height (H) mm	Genişlik Width (A) mm	Kalınlık Thickness (T) mm	Ağırlık Weight Kg./m.
AFC-60 SPK 20.15	60	20	1.5	0,917

Niğde Adalet Sarayı

Ağır Hizmet Tipi Kablo Kanalı H 75
Heavy Duty Cable Tray H 75

İÇİNDEKİLER
INDEX

32	Ağır Hizmet Tipi Kablo Kanalı Heavy Duty Cable Tray
33	90° Yatay Dönüş Modülü 90° Horizontal Elbow Module T Dönüş Modülü T Module Dörtlü Bağlantı Modülü + Connection Module
34	İç Bükey Dönüş Modülü Flexible Vertical Bend - Inside Dış Bükey Dönüş Modülü Flexible Vertical Bend - Outside İç Bükey Dönüş Modülü 90° Vertical Bend - Inside Dış Bükey Dönüş Modülü 90° Vertical Bend - Outside
35	Redüksiyon Reduction Redüksiyon - Sağ Reduction - Right Redüksiyon - Sol Reduction - Left Z Redüksiyon Z Reduction
36	“T” Ortadan İniş Modülü “T” Middle Descent Module “T” Duvardan İniş Modülü “T” Wall Descent Module Ek Elemanı Joint Fitting
37	Flexible Dönüş Modülü Flexible Elbow Modul Seviye Değiştirme Elemanı Level Change Unit Separatör Seperator

Ağır Hizmet Tipi Kablo Kanalı H75
Heavy Duty Cable Tray H75

Sipariş Kodu Order Code	Yükseklik Height (H) mm	Genişlik Width (A) mm	Kalınlık Thickness (T) mm	Ağırlık Weight Kg./m.
AFC-75 A 100.08	75	100	0.8	1,456
AFC-75 A 100.10	75	100	1.0	1,820
AFC-75 A 100.12	75	100	1.2	2,183
AFC-75 A 100.15	75	100	1.5	2,729
AFC-75 A 100.20	75	100	2.0	3,639
AFC-75 A 150.10	75	150	1.0	2,135
AFC-75 A 150.12	75	150	1.2	2,562
AFC-75 A 150.15	75	150	1.5	3,203
AFC-75 A 150.20	75	150	2.0	4,270
AFC-75 A 200.10	75	200	1.0	2,463
AFC-75 A 200.12	75	200	1.2	2,955
AFC-75 A 200.15	75	200	1.5	3,694
AFC-75 A 200.20	75	200	2.0	4,925
AFC-75 A 300.15	75	300	1.5	4,824
AFC-75 A 300.20	75	300	2.0	6,433
AFC-75 A 400.15	75	400	1.5	5,859
AFC-75 A 400.20	75	400	2.0	7,813
AFC-75 A 500.15	75	500	1.5	6,951
AFC-75 A 500.20	75	500	2.0	9,268
AFC-75 A 600.15	75	600	1.5	7,986
AFC-75 A 600.20	75	600	2.0	10,649

Örnek Sipariş :
Yükseklik / Height (H) : 75 mm
Genişlik / Width (A) : 100 mm
Kalınlık / Thickness (T) : 1,5 mm
Pregalvaniz / Pre-Galvanized : PG

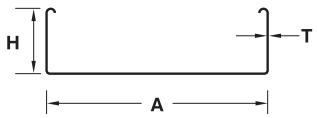

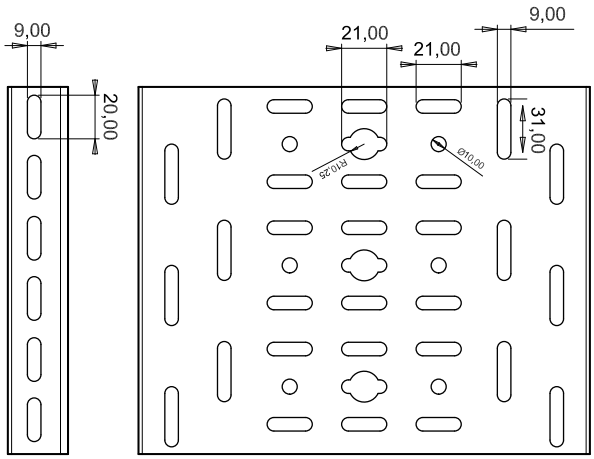

- **Lütfen siparişlerinizde sipariş kodunu bildiriniz.**
  Please order by product code.
- **Farklı kalınlık ve ölçülerdeki siparişleriniz için lütfen firmamızı arayınız.**
  Please contact us for your custom orders.
- **Malzeme ağırlıkları yaklaşık değerlerdir, ± % 10 değişim gösterebilir.**
  All material weights are approximate and may vary by +/- 10%.
- **Standart uzunluk 2500 ve 3000 mm'dir.**
  Standard widths are available in 2500, and 3000 mm.

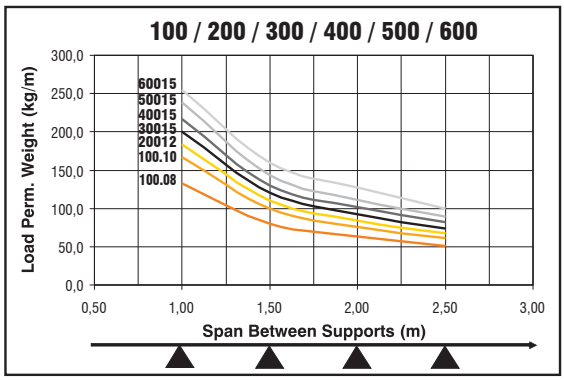

90° Yatay Dönüş Modülü
90° Horizontal Elbow Module

Sipariş Kodu Order Code	Yükseklik Height (H) mm	Genişlik Width (AB) mm	Kalınlık Thickness (T) mm	Ağırlık Weight Kg./Ad.
AFC-75 AK 100.15	75	100	1.5	0,795
AFC-75 AK 150.15	75	150	1.5	1,248
AFC-75 AK 200.15	75	200	1.5	1,682
AFC-75 AK 300.20	75	300	2.0	3,637
AFC-75 AK 400.20	75	400	2.0	5,342
AFC-75 AK 500.20	75	500	2.0	7,365
AFC-75 AK 600.20	75	600	2.0	9,700

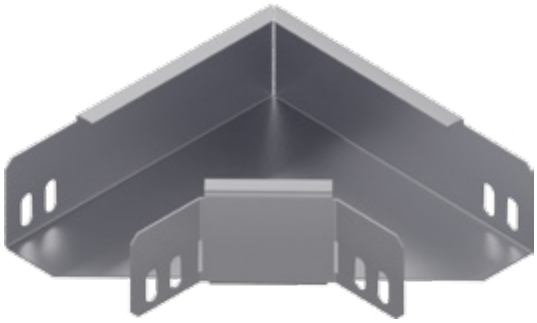

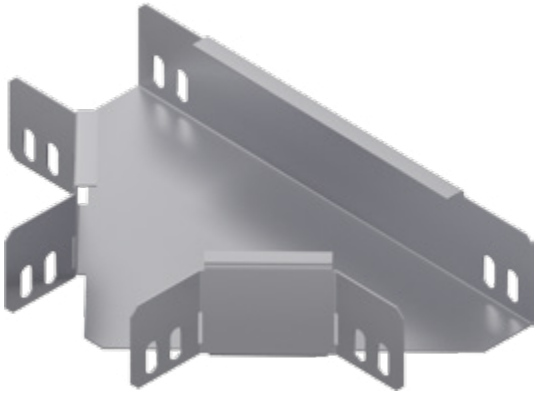

T Dönüş Modülü
T Module

Sipariş Kodu Order Code	Yükseklik Height (H) mm	Genişlik Width (ABC) mm	Kalınlık Thickness (T) mm	Ağırlık Weight Kg./Ad.
AFC-75 AT 100.15	75	100	1.5	0,941
AFC-75 AT 150.15	75	150	1.5	1,437
AFC-75 AT 200.15	75	200	1.5	1,884
AFC-75 AT 300.20	75	300	2.0	3,938
AFC-75 AT 400.20	75	400	2.0	5,678
AFC-75 AT 500.20	75	500	2.0	7,733
AFC-75 AT 600.20	75	600	2.0	11,003

Dörtlü Bağlantı Modülü
+ Connection Module

Sipariş Kodu Order Code	Yükseklik Height (H) mm	Genişlik Width (ABCD) mm	Kalınlık Thickness (T) mm	Ağırlık Weight Kg./Ad.
AFC-75 AD 100.15	75	100	1.5	1,034
AFC-75 AD 150.15	75	150	1.5	1,496
AFC-75 AD 200.15	75	200	1.5	1,889
AFC-75 AD 300.20	75	300	2.0	3,800
AFC-75 AD 400.20	75	400	2.0	5,397
AFC-75 AD 500.20	75	500	2.0	7,307
AFC-75 AD 600.20	75	600	2.0	9,530

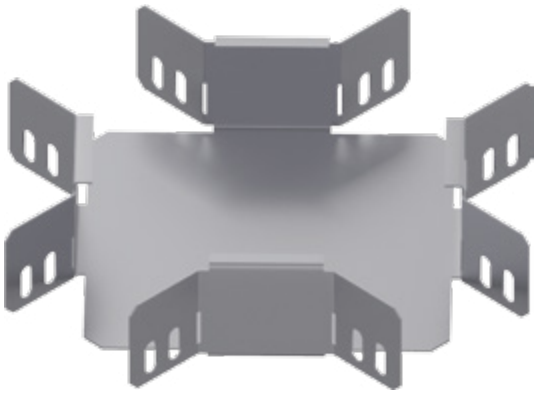

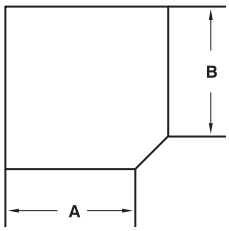

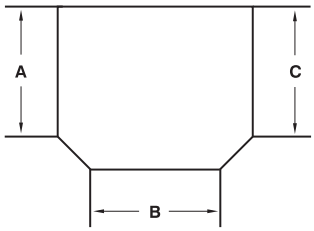

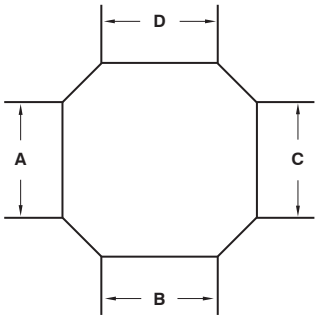

İç Bükey Dönüş Modülü
Flexible Vertical Bend - Inside

Sipariş Kodu Order Code	Yükseklik Height (H) mm	Genişlik Width (AB) mm	Kalınlık Thickness (T) mm	Ağırlık Weight Kg./Ad.
AFC-75 AİB 100.15	75	100	1.5	2,183
AFC-75 AİB 150.15	75	150	1.5	2,562
AFC-75 AİB 200.15	75	200	1.5	2,955
AFC-75 AİB 300.20	75	300	2.0	5,146
AFC-75 AİB 400.20	75	400	2.0	6,250
AFC-75 AİB 500.20	75	500	2.0	7,414
AFC-75 AİB 600.20	75	600	2.0	8,519

Dış Bükey Dönüş Modülü
Flexible Vertical Bend - Outside

Sipariş Kodu Order Code	Yükseklik Height (H) mm	Genişlik Width (AB) mm	Kalınlık Thickness (T) mm	Ağırlık Weight Kg./Ad.
AFC-75 ADB 100.15	75	100	1.5	2,183
AFC-75 ADB 150.15	75	150	1.5	2,562
AFC-75 ADB 200.15	75	200	1.5	2,955
AFC-75 ADB 300.20	75	300	2.0	5,146
AFC-75 ADB 400.20	75	400	2.0	6,250
AFC-75 ADB 500.20	75	500	2.0	7,414
AFC-75 ADB 600.20	75	600	2.0	8,519

İç Bükey Dönüş Modülü
90° Vertical Bend - Inside

Sipariş Kodu Order Code	Yükseklik Height (H) mm	Genişlik Width (AB) mm	Kalınlık Thickness (T) mm	Ağırlık Weight Kg./Ad.
AFC-75 SİB 100.15	75	100	1.5	1,626
AFC-75 SİB 150.15	75	150	1.5	1,884
AFC-75 SİB 200.15	75	200	1.5	2,143
AFC-75 SİB 300.20	75	300	2.0	2,659
AFC-75 SİB 400.20	75	400	2.0	3,175
AFC-75 SİB 500.20	75	500	2.0	3,691
AFC-75 SİB 600.20	75	600	2.0	4,208

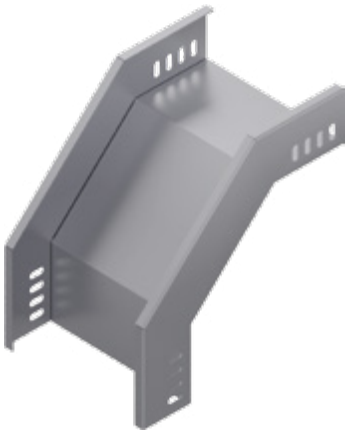

Dış Bükey Dönüş Modülü
90° Vertical Bend - Outside

Sipariş Kodu Order Code	Yükseklik Height (H) mm	Genişlik Width (AB) mm	Kalınlık Thickness (T) mm	Ağırlık Weight Kg./Ad.
AFC-75 SDB 100.15	75	100	1.5	1,547
AFC-75 SDB 150.15	75	150	1.5	1,766
AFC-75 SDB 200.15	75	200	1.5	1,984
AFC-75 SDB 300.20	75	300	2.0	2,421
AFC-75 SDB 400.20	75	400	2.0	2,858
AFC-75 SDB 500.20	75	500	2.0	3,295
AFC-75 SDB 600.20	75	600	2.0	3,732

Redüksiyon
Reduction

Sipariş Kodu Order Code	Yükseklik Height (H) mm	Genişlik Width (A) mm	Genişlik Width (B) mm	Kalınlık Thickness (T) mm	Ağırlık Weight Kg./Ad.
AFC-75 AR 100.15	75	100	75	1.5	1,896
AFC-75 AR 150.15	75	150	100	1.5	2,389
AFC-75 AR 200.15	75	200	150	1.5	2,769
AFC-75 AR 300.20	75	300	200	2.0	5,172
AFC-75 AR 400.20	75	400	300	2.0	6,934
AFC-75 AR 500.20	75	500	400	2.0	9,017
AFC-75 AR 600.20	75	600	500	2.0	11,434

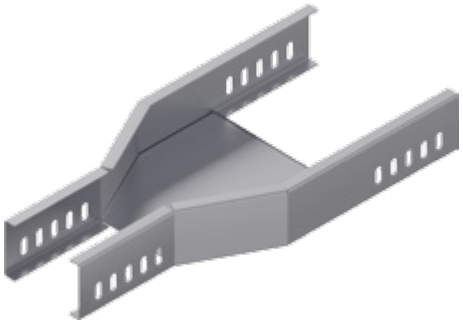

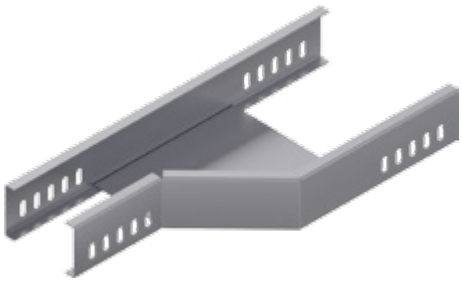

Redüksiyon - Sağ
Reduction - Right

Sipariş Kodu Order Code	Yükseklik Height (H) mm	Genişlik Width (A) mm	Genişlik Width (B) mm	Kalınlık Thickness (T) mm	Ağırlık Weight Kg./Ad.
AFC-75 ARR 100.15	75	100	75	1.5	1,012
AFC-75 ARR 150.15	75	150	100	1.5	1,349
AFC-75 ARR 200.15	75	200	150	1.5	1,621
AFC-75 ARR 300.20	75	300	200	2.0	3,299
AFC-75 ARR 400.20	75	400	300	2.0	4,686
AFC-75 ARR 500.20	75	500	400	2.0	6,429
AFC-75 ARR 600.20	75	600	500	2.0	8,499

Redüksiyon - Sol
Reduction - Left

Sipariş Kodu Order Code	Yükseklik Height (H) mm	Genişlik Width (A) mm	Genişlik Width (B) mm	Kalınlık Thickness (T) mm	Ağırlık Weight Kg./Ad.
AFC-75 ARL 100.15	75	100	75	1.5	1,012
AFC-75 ARL 150.15	75	150	100	1.5	1,349
AFC-75 ARL 200.15	75	200	150	1.5	1,621
AFC-75 ARL 300.20	75	300	200	2.0	3,299
AFC-75 ARL 400.20	75	400	300	2.0	4,686
AFC-75 ARL 500.20	75	500	400	2.0	6,429
AFC-75 ARL 600.20	75	600	500	2.0	8,499

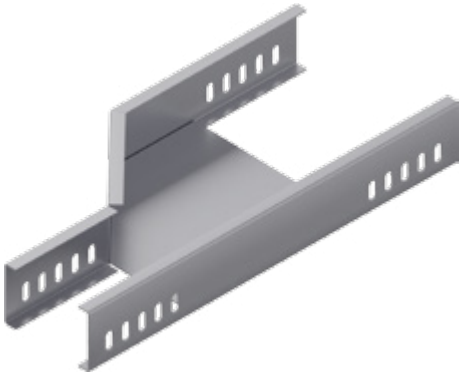

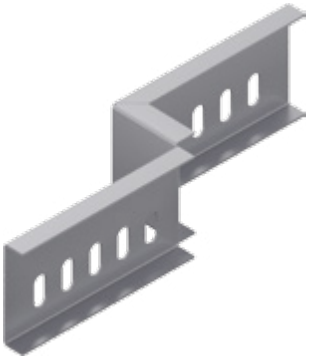

Z Redüksiyon
Z Reduction

Sipariş Kodu Order Code	Yükseklik Height (H) mm	Genişlik Width (A) mm	Kalınlık Thickness (T) mm	Ağırlık Weight Kg./Ad.
AFC-75 ZR 25.15	75	25	1.5	0,225
AFC-75 ZR 50.15	75	50	1.5	0,248
AFC-75 ZR 100.15	75	100	1.5	0,293
AFC-75 ZR 150.15	75	150	1.5	0,338
AFC-75 ZR 200.15	75	200	1.5	0,383
AFC-75 ZR 300.20	75	300	2.0	0,630

"T" Ortadan İniş Modülü
"T" Middle Descent Module

Sipariş Kodu Order Code	Yükseklik Height (H) mm	Genişlik Width (AB) mm	Kalınlık Thickness (T) mm	Ağırlık Weight Kg./Ad.
AFC-75 DTO 100.15	75	100	1.5	4,038
AFC-75 DTO 150.15	75	150	1.5	4,625
AFC-75 DTO 200.15	75	200	1.5	5,213
AFC-75 DTO 300.20	75	300	2.0	6,387
AFC-75 DTO 400.20	75	400	2.0	7,562
AFC-75 DTO 500.20	75	500	2.0	8,737
AFC-75 DTO 600.20	75	600	2.0	9,911

"T" Duvardan İniş Modülü
"T" Wall Descent Module

Sipariş Kodu Order Code	Yükseklik Height (H) mm	Genişlik Width (AB) mm	Kalınlık Thickness (T) mm	Ağırlık Weight Kg./Ad.
AFC-75 DTD 100.15	75	100	1.5	2,488
AFC-75 DTD 150.15	75	150	1.5	3,537
AFC-75 DTD 200.15	75	200	1.5	5,328
AFC-75 DTD 300.20	75	300	2.0	7,720
AFC-75 DTD 400.20	75	400	2.0	16,454
AFC-75 DTD 500.20	75	500	2.0	20,230
AFC-75 DTD 600.20	75	600	2.0	23,814

Ek Elemanı
Joint Fitting

Sipariş Kodu Order Code	Yükseklik Height (H) mm	Genişlik Width (A) mm	Kalınlık Thickness (T) mm	Ağırlık Weight Kg./Ad.
AFC-75 NE 15.15	75	20	1.5	0,180

Flexible Dönüş Modülü
Flexible Elbow Module

Sipariş Kodu Order Code	Yükseklik Height (H) mm	Genişlik Width (AB) mm	Kalınlık Thickness (T) mm	Ağırlık Weight Kg./Ad.
AFC-75 FK 100.10	75	100	1.0	0,878
AFC-75 FK 150.10	75	150	1.0	1,327
AFC-75 FK 200.10	75	200	1.0	1,852
AFC-75 FK 300.12	75	300	1.2	3,265
AFC-75 FK 400.12	75	400	1.2	5,116
AFC-75 FK 500.15	75	500	1.5	10,815
AFC-75 FK 600.15	75	600	1.5	14,595

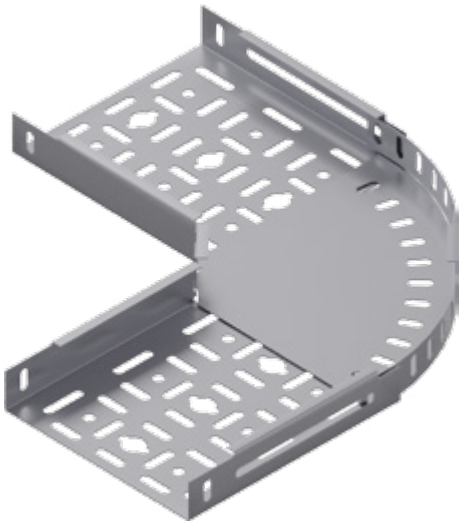

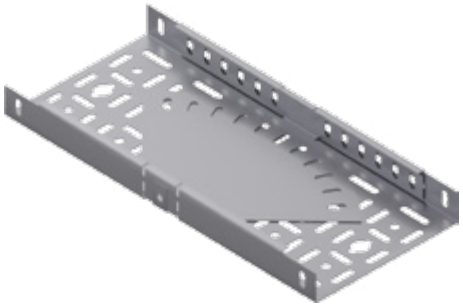

Seviye Değiştirme Elemanı
Level Change Unit

Sipariş Kodu Order Code	Yükseklik Height (H) mm	Genişlik Width (A) mm	Kalınlık Thickness (T) mm	Ağırlık Weight Kg./Tk.
AFC-75 SD 15.20	75	20	2.0	0,537

Separatör
Seperator

Sipariş Kodu Order Code	Yükseklik Height (H) mm	Genişlik Width (A) mm	Kalınlık Thickness (T) mm	Ağırlık Weight Kg./m.
AFC-75 SPK 20.15	75	20	1.5	1,097

Ankara Bilkent Şehir Hastanesi

Ağır Hizmet Tipi Kablo Kanalı H 100
Heavy Duty Cable Tray H 100

İÇİNDEKİLER
INDEX

40	Ağır Hizmet Tipi Kablo Kanalı Heavy Duty Cable Tray
41	90° Yatay Dönüş Modülü 90° Horizontal Elbow Module T Dönüş Modülü T Module Dörtlü Bağlantı Modülü + Connection Module
42	İç Bükey Dönüş Modülü Flexible Vertical Bend - Inside Dış Bükey Dönüş Modülü Flexible Vertical Bend - Outside İç Bükey Dönüş Modülü 90° Vertical Bend - Inside Dış Bükey Dönüş Modülü 90° Vertical Bend - Outside
43	Redüksiyon Reduction Redüksiyon - Sağ Reduction - Right Redüksiyon - Sol Reduction - Left Z Redüksiyon Z Reduction
44	“T” Ortadan İniş Modülü “T” Middle Descent Module “T” Duvardan İniş Modülü “T” Wall Descent Module Ek Elemanı Joint Fitting
45	Flexible Dönüş Modülü Flexible Elbow Modul Seviye Değiştirme Elemanı Level Change Unit Separatör Seperator

Ağır Hizmet Tipi Kablo Kanalı H100
Heavy Duty Cable Tray H100

Sipariş Kodu Order Code	Yükseklik Height (H) mm	Genişlik Width (A) mm	Kalınlık Thickness (T) mm	Ağırlık Weight Kg./m.
AFC-100 A 100.12	100	100	1.2	2,654
AFC-100 A 100.15	100	100	1.5	3,318
AFC-100 A 100.20	100	100	2.0	4,424
AFC-100 A 150.12	100	150	1.2	3,033
AFC-100 A 150.15	100	150	1.5	3,791
AFC-100 A 150.20	100	150	2.0	5,055
AFC-100 A 200.15	100	200	1.5	4,283
AFC-100 A 200.20	100	200	2.0	5,710
AFC-100 A 300.15	100	300	1.5	5,413
AFC-100 A 300.20	100	300	2.0	7,218
AFC-100 A 400.15	100	400	1.5	6,448
AFC-100 A 400.20	100	400	2.0	8,598
AFC-100 A 500.15	100	500	1.5	7,540
AFC-100 A 500.20	100	500	2.0	10,053
AFC-100 A 600.15	100	600	1.5	8,575
AFC-100 A 600.20	100	600	2.0	11,434

Örnek Sipariş :
Yükseklik / Height (H) : 100 mm
Genişlik / Width (A) : 100 mm
Kalınlık / Thickness (T) : 1,5 mm
Pregalvaniz / Pre-Galvanized : PG

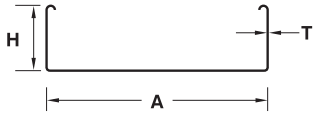

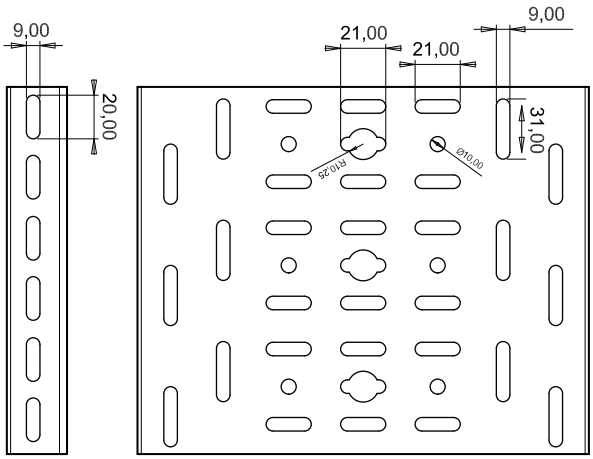

- **Lütfen siparişlerinizde sipariş kodunu bildiriniz.**
  Please order by product code.
- **Farklı kalınlık ve ölçülerdeki siparişleriniz için lütfen firmamızı arayınız.**
  Please contact us for your custom orders.
- **Malzeme ağırlıkları yaklaşık değerlerdir, ± % 10 değişim gösterebilir.**
  All material weights are approximate and may vary by +/- 10%.
- **Standart uzunluk 2500 ve 3000 mm'dir.**
  Standard widths are available in 2500, and 3000 mm.

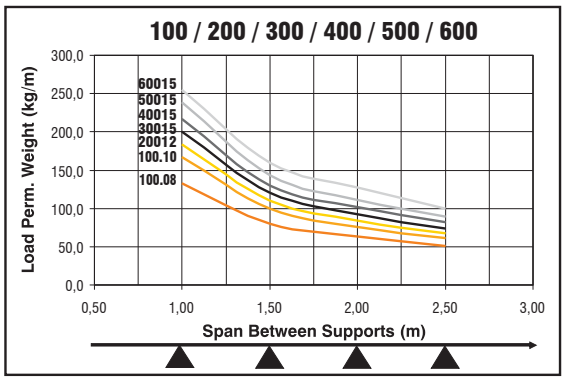

90° Yatay Dönüş Modülü
90° Horizontal Elbow Module

Sipariş Kodu Order Code	Yükseklik Height (H) mm	Genişlik Width (AB) mm	Kalınlık Thickness (T) mm	Ağırlık Weight Kg./Ad.
AFC-100 AK 100.15	100	100	1.5	0,915
AFC-100 AK 150.15	100	150	1.5	1,404
AFC-100 AK 200.15	100	200	1.5	1,856
AFC-100 AK 300.20	100	300	2.0	3,915
AFC-100 AK 400.20	100	400	2.0	5,668
AFC-100 AK 500.20	100	500	2.0	7,737
AFC-100 AK 600.20	100	600	2.0	10,120

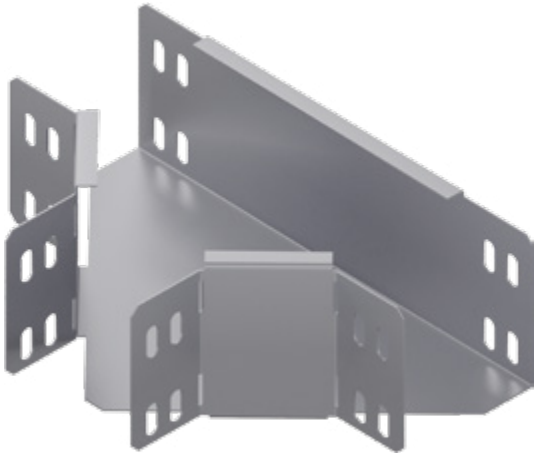

T Dönüş Modülü
T Module

Sipariş Kodu Order Code	Yükseklik Height (H) mm	Genişlik Width (ABC) mm	Kalınlık Thickness (T) mm	Ağırlık Weight Kg./Ad.
AFC-100 AT 100.15	100	100	1.5	1,128
AFC-100 AT 150.15	100	150	1.5	1,674
AFC-100 AT 200.15	100	200	1.5	2,136
AFC-100 AT 300.20	100	300	2.0	4,313
AFC-100 AT 400.20	100	400	2.0	6,093
AFC-100 AT 500.20	100	500	2.0	8,188
AFC-100 AT 600.20	100	600	2.0	10,597

Dörtlü Bağlantı Modülü
+ Connection Module

Sipariş Kodu Order Code	Yükseklik Height (H) mm	Genişlik Width (ABCD) mm	Kalınlık Thickness (T) mm	Ağırlık Weight Kg./Ad.
AFC-100 AD 100.15	100	100	1.5	1,235
AFC-100 AD 150.15	100	150	1.5	1,745
AFC-100 AD 200.15	100	200	1.5	2,138
AFC-100 AD 300.20	100	300	2.0	4,132
AFC-100 AD 400.20	100	400	2.0	5,727
AFC-100 AD 500.20	100	500	2.0	7,638
AFC-100 AD 600.20	100	600	2.0	9,862

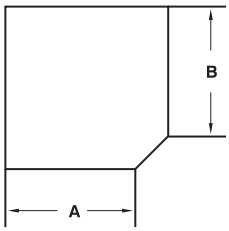

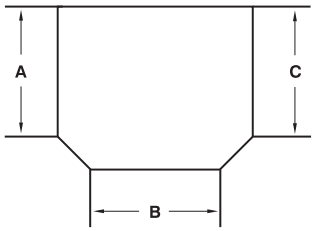

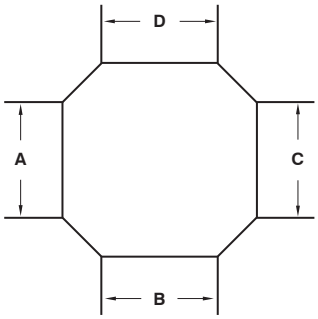

İç Bükey Dönüş Modülü
Flexible Vertical Bend - Inside

Sipariş Kodu Order Code	Yükseklik Height (H) mm	Genişlik Width (AB) mm	Kalınlık Thickness (T) mm	Ağırlık Weight Kg./Ad.
AFC-100 AİB 100.15	100	100	1.5	2,654
AFC-100 AİB 150.15	100	150	1.5	3,033
AFC-100 AİB 200.15	100	200	1.5	3,426
AFC-100 AİB 300.20	100	300	2.0	5,774
AFC-100 AİB 400.20	100	400	2.0	6,878
AFC-100 AİB 500.20	100	500	2.0	8,042
AFC-100 AİB 600.20	100	600	2.0	9,147

Dış Bükey Dönüş Modülü
Flexible Vertical Bend - Outside

Sipariş Kodu Order Code	Yükseklik Height (H) mm	Genişlik Width (AB) mm	Kalınlık Thickness (T) mm	Ağırlık Weight Kg./Ad.
AFC-100 ADB 100.15	100	100	1.5	2,654
AFC-100 ADB 150.15	100	150	1.5	3,033
AFC-100 ADB 200.15	100	200	1.5	3,426
AFC-100 ADB 300.20	100	300	2.0	5,774
AFC-100 ADB 400.20	100	400	2.0	6,878
AFC-100 ADB 500.20	100	500	2.0	8,042
AFC-100 ADB 600.20	100	600	2.0	9,147

İç Bükey Dönüş Modülü
90° Vertical Bend - Inside

Sipariş Kodu Order Code	Yükseklik Height (H) mm	Genişlik Width (AB) mm	Kalınlık Thickness (T) mm	Ağırlık Weight Kg./Ad.
AFC-100 SİB 100.15	100	100	1.5	1,948
AFC-100 SİB 150.15	100	150	1.5	2,206
AFC-100 SİB 200.15	100	200	1.5	2,465
AFC-100 SİB 300.20	100	300	2.0	2,981
AFC-100 SİB 400.20	100	400	2.0	3,497
AFC-100 SİB 500.20	100	500	2.0	4,013
AFC-100 SİB 600.20	100	600	2.0	4,530

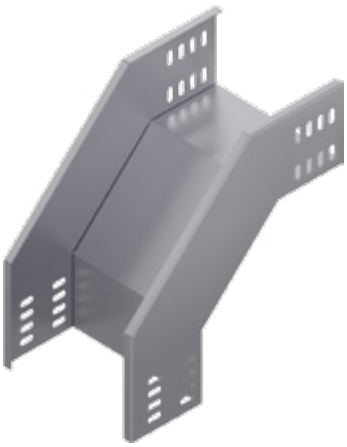

Dış Bükey Dönüş Modülü
90° Vertical Bend - Outside

Sipariş Kodu Order Code	Yükseklik Height (H) mm	Genişlik Width (AB) mm	Kalınlık Thickness (T) mm	Ağırlık Weight Kg./Ad.
AFC-100 SDB 100.15	100	100	1.5	1,869
AFC-100 SDB 150.15	100	150	1.5	2,088
AFC-100 SDB 200.15	100	200	1.5	2,306
AFC-100 SDB 300.20	100	300	2.0	2,743
AFC-100 SDB 400.20	100	400	2.0	3,180
AFC-100 SDB 500.20	100	500	2.0	3,617
AFC-100 SDB 600.20	100	600	2.0	4,054

Redüksiyon
Reduction

Sipariş Kodu Order Code	Yükseklik Height (H) mm	Genişlik Width (A) mm	Genişlik Width (B) mm	Kalınlık Thickness (T) mm	Ağırlık Weight Kg./Ad.
AFC-100 AR 100.15	100	100	75	1.5	2,199
AFC-100 AR 150.15	100	150	100	1.5	2,765
AFC-100 AR 200.15	100	200	150	1.5	3,192
AFC-100 AR 300.20	100	300	200	2.0	5,895
AFC-100 AR 400.20	100	400	300	2.0	7,828
AFC-100 AR 500.20	100	500	400	2.0	10,066
AFC-100 AR 600.20	100	600	500	2.0	12,641

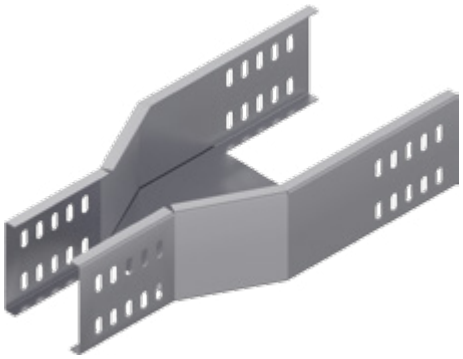

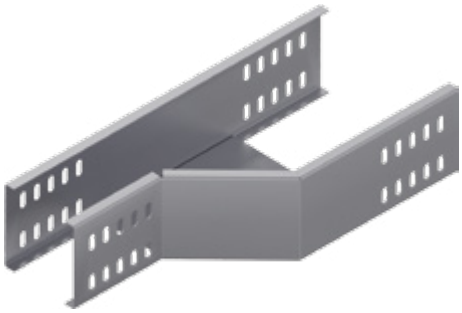

Redüksiyon - Sağ
Reduction - Right

Sipariş Kodu Order Code	Yükseklik Height (H) mm	Genişlik Width (A) mm	Genişlik Width (B) mm	Kalınlık Thickness (T) mm	Ağırlık Weight Kg./Ad.
AFC-100 ARR 100.15	100	100	75	1.5	1,225
AFC-100 ARR 150.15	100	150	100	1.5	1,598
AFC-100 ARR 200.15	100	200	150	1.5	1,894
AFC-100 ARR 300.20	100	300	200	2.0	3,743
AFC-100 ARR 400.20	100	400	300	2.0	5,215
AFC-100 ARR 500.20	100	500	400	2.0	7,037
AFC-100 ARR 600.20	100	600	500	2.0	9,186

Redüksiyon - Sol
Reduction - Left

Sipariş Kodu Order Code	Yükseklik Height (H) mm	Genişlik Width (A) mm	Genişlik Width (B) mm	Kalınlık Thickness (T) mm	Ağırlık Weight Kg./Ad.
AFC-100 ARL 100.15	100	100	75	1.5	1,225
AFC-100 ARL 150.15	100	150	100	1.5	1,598
AFC-100 ARL 200.15	100	200	150	1.5	1,894
AFC-100 ARL 300.20	100	300	200	2.0	3,743
AFC-100 ARL 400.20	100	400	300	2.0	5,215
AFC-100 ARL 500.20	100	500	400	2.0	7,037
AFC-100 ARL 600.20	100	600	500	2.0	9,186

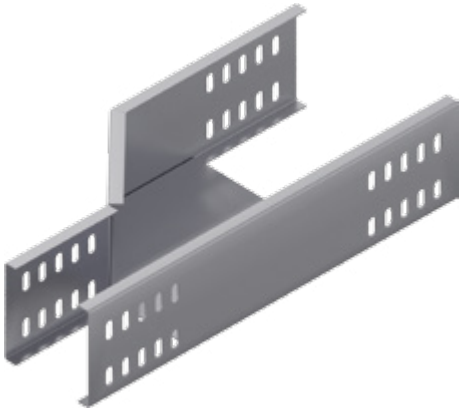

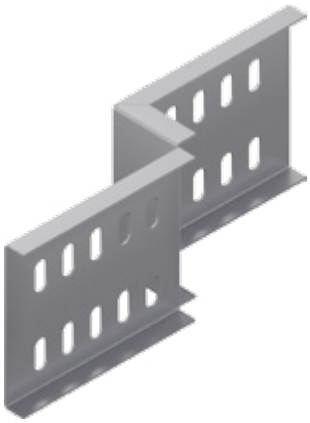

Z Redüksiyon
Z Reduction

Sipariş Kodu Order Code	Yükseklik Height (H) mm	Genişlik Width (A) mm	Kalınlık Thickness (T) mm	Ağırlık Weight Kg./Ad.
AFC-100 ZR 25.15	100	25	1.5	0,308
AFC-100 ZR 50.15	100	50	1.5	0,338
AFC-100 ZR 100.15	100	100	1.5	0,398
AFC-100 ZR 150.15	100	150	1.5	0,458
AFC-100 ZR 200.15	100	200	1.5	0,518
AFC-100 ZR 300.20	100	300	2.0	0,850

"T" Ortadan İniş Modülü
"T" Middle Descent Module

Sipariş Kodu Order Code	Yükseklik Height (H) mm	Genişlik Width (AB) mm	Kalınlık Thickness (T) mm	Ağırlık Weight Kg./Ad.
AFC-100 DTO 100.15	100	100	1.5	4,538
AFC-100 DTO 150.15	100	150	1.5	5,125
AFC-100 DTO 200.15	100	200	1.5	5,713
AFC-100 DTO 300.20	100	300	2.0	6,887
AFC-100 DTO 400.20	100	400	2.0	8,062
AFC-100 DTO 500.20	100	500	2.0	9,237
AFC-100 DTO 600.20	100	600	2.0	10,411

"T" Duvardan İniş Modülü
"T" Wall Descent Module

Sipariş Kodu Order Code	Yükseklik Height (H) mm	Genişlik Width (AB) mm	Kalınlık Thickness (T) mm	Ağırlık Weight Kg./Ad.
AFC-100 DTD 100.15	100	100	1.5	2,704
AFC-100 DTD 150.15	100	150	1.5	3,825
AFC-100 DTD 200.15	100	200	1.5	5,664
AFC-100 DTD 300.20	100	300	2.0	8,176
AFC-100 DTD 400.20	100	400	2.0	17,222
AFC-100 DTD 500.20	100	500	2.0	21,158
AFC-100 DTD 600.20	100	600	2.0	24,902

Ek Elemanı
Joint Fitting

Sipariş Kodu Order Code	Yükseklik Height (H) mm	Genişlik Width (A) mm	Kalınlık Thickness (T) mm	Ağırlık Weight Kg./Ad.
AFC-100 AE 15.20	100	20	2.0	0,219

Flexible Dönüş Modülü
Flexible Elbow Module

Sipariş Kodu Order Code	Yükseklik Height (H) mm	Genişlik Width (AB) mm	Kalınlık Thickness (T) mm	Ağırlık Weight Kg./Ad.
AFC-100 FK 100.10	100	100	1.0	1,031
AFC-100 FK 150.10	100	150	1.0	1,518
AFC-100 FK 200.10	100	200	1.0	2,100
AFC-100 FK 300.12	100	300	1.2	3,618
AFC-100 FK 400.12	100	400	1.2	5,575
AFC-100 FK 500.15	100	500	1.5	11,598
AFC-100 FK 600.15	100	600	1.5	15,616

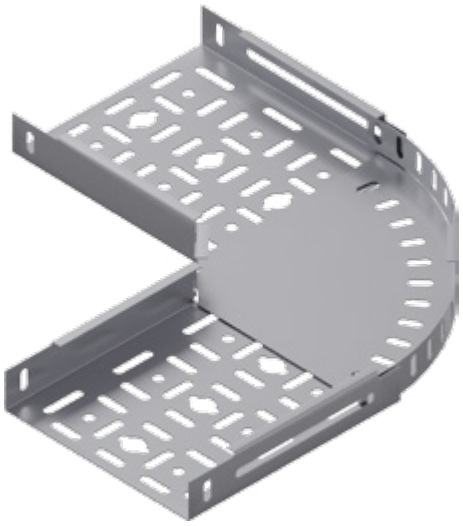

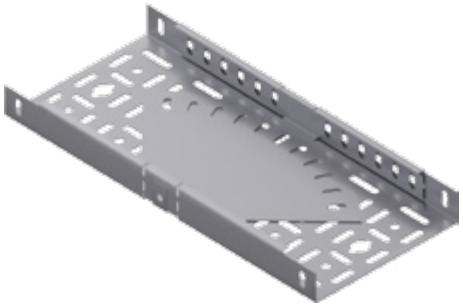

Seviye Değiştirme Elemanı
Level Change Unit

Sipariş Kodu Order Code	Yükseklik Height (H) mm	Genişlik Width (A) mm	Kalınlık Thickness (T) mm	Ağırlık Weight Kg./Tk.
AFC-100 SD 15.20	100	20	2.0	0,686

Separatör
Seperator

Sipariş Kodu Order Code	Yükseklik Height (H) mm	Genişlik Width (A) mm	Kalınlık Thickness (T) mm	Ağırlık Weight Kg./m.
AFC-100 SPK 20.15	100	20	1.5	1,397

İstanbul 216 Konut Projesi

Standart Tip Kablo Kanalı H 40
Standard Type Cable Tray H 40

İÇİNDEKİLER
INDEX

48	Standart Tip Kablo Kanalı Standard Type Cable Tray
49	90° Yatay Dönüş Modülü 90° Horizontal Elbow Module T Dönüş Modülü T Module Dörtlü Bağlantı Modülü + Connection Module
50	İç Bükey Dönüş Modülü Flexible Vertical Bend - Inside Dış Bükey Dönüş Modülü Flexible Vertical Bend - Outside İç Bükey Dönüş Modülü 90° Vertical Bend - Inside Dış Bükey Dönüş Modülü 90° Vertical Bend - Outside
51	Redüksiyon Reduction Redüksiyon - Sağ Reduction - Right Redüksiyon - Sol Reduction - Left Z Redüksiyon Z Reduction
52	“T” Ortadan İniş Modülü “T” Middle Descent Module “T” Duvardan İniş Modülü “T” Wall Descent Module Ek Elemanı Joint Fitting
53	Flexible Dönüş Modülü Flexible Elbow Modul Seviye Değiştirme Elemanı Level Change Unit Separatör Seperator

Standart Tip Kablo Kanalı H40
Standard Type Cable Tray H40

Sipariş Kodu Order Code	Yükseklik Height (H) mm	Genişlik Width (A) mm	Kalınlık Thickness (T) mm	Ağırlık Weight Kg./m.
AFC-40 N 50.08	40	50	0.8	0,644
AFC-40 N 50.10	40	50	1.0	0,805
AFC-40 N 50.12	40	50	1.2	0,966
AFC-40 N 50.15	40	50	1.5	1,208
AFC-40 N 50.20	40	50	2.0	1,610
AFC-40 N 75.08	40	75	0.8	0,801
AFC-40 N 75.10	40	75	1.0	1,001
AFC-40 N 75.12	40	75	1.2	1,201
AFC-40 N 75.15	40	75	1.5	1,502
AFC-40 N 75.20	40	75	2.0	2,002
AFC-40 N 100.08	40	100	0.8	0,890
AFC-40 N 100.10	40	100	1.0	1,113
AFC-40 N 100.12	40	100	1.2	1,336
AFC-40 N 100.15	40	100	1.5	1,670
AFC-40 N 100.20	40	100	2.0	2,226
AFC-40 N 150.10	40	150	1.0	1,429
AFC-40 N 150.12	40	150	1.2	1,714
AFC-40 N 150.15	40	150	1.5	2,143
AFC-40 N 150.20	40	150	2.0	2,857
AFC-40 N 200.10	40	200	1.0	1,756
AFC-40 N 200.12	40	200	1.2	2,107
AFC-40 N 200.15	40	200	1.5	2,634
AFC-40 N 200.20	40	200	2.0	3,512
AFC-40 N 300.15	40	300	1.5	3,765
AFC-40 N 300.20	40	300	2.0	5,020
AFC-40 N 400.15	40	400	1.5	4,800
AFC-40 N 400.20	40	400	2.0	6,400
AFC-40 N 500.15	40	500	1.5	5,891
AFC-40 N 500.20	40	500	2.0	7,855
AFC-40 N 600.15	40	600	1.5	6,927
AFC-40 N 600.20	40	600	2.0	9,236

Örnek Sipariş :
Yükseklik / Height (H) : 40 mm
Genişlik / Width (A) : 100 mm
Kalınlık / Thickness (T) : 1,5 mm
Pregalvaniz / Pre-Galvanized : PG

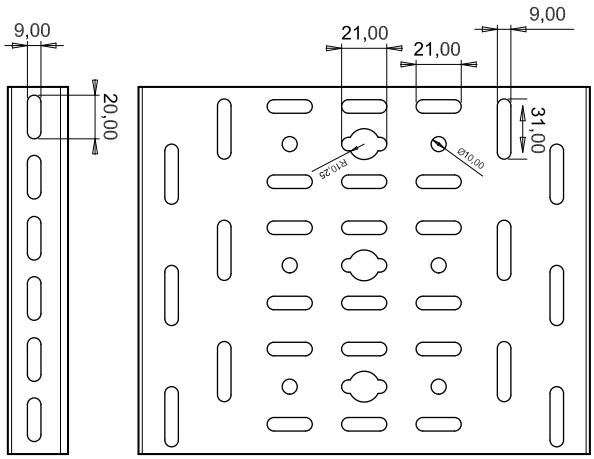

- **Lütfen siparişlerinizde sipariş kodunu bildiriniz.**
  Please order by product code.
- **Farklı kalınlık ve ölçülerdeki siparişleriniz için lütfen firmamızı arayınız.**
  Please contact us for your custom orders.
- **Malzeme ağırlıkları yaklaşık değerlerdir, ± % 10 değişim gösterebilir.**
  All material weights are approximate and may vary by +/- 10%.
- **Standart uzunluk 2500 ve 3000 mm'dir.**
  Standard widths are available in 2500, and 3000 mm.

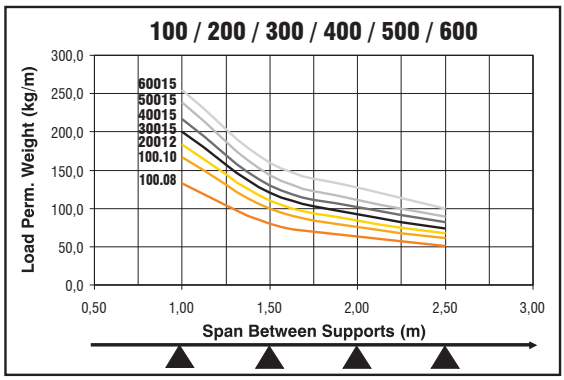

90° Yatay Dönüş Modülü
90° Horizontal Elbow Module

Sipariş Kodu Order Code	Yükseklik Height (H) mm	Genişlik Width (AB) mm	Kalınlık Thickness (T) mm	Ağırlık Weight Kg./Ad.
AFC-40 AK 50.15	40	50	1.5	0,285
AFC-40 AK 75.15	40	75	1.5	0,417
AFC-40 AK 100.15	40	100	1.5	0,549
AFC-40 AK 150.15	40	150	1.5	0,920
AFC-40 AK 200.15	40	200	1.5	1,313
AFC-40 AK 300.20	40	300	2.0	3,033
AFC-40 AK 400.20	40	400	2.0	4,632
AFC-40 AK 500.20	40	500	2.0	6,543
AFC-40 AK 600.20	40	600	2.0	8,768

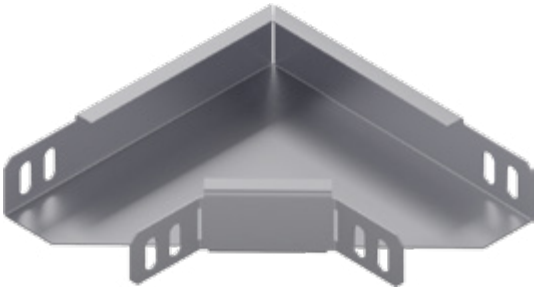

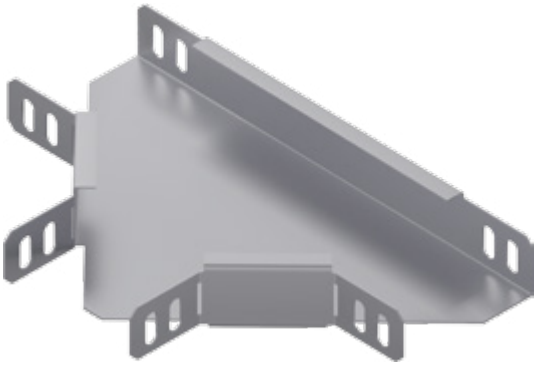

T Dönüş Modülü
T Module

Sipariş Kodu Order Code	Yükseklik Height (H) mm	Genişlik Width (ABC) mm	Kalınlık Thickness (T) mm	Ağırlık Weight Kg./Ad.
AFC-40 AT 50.15	40	50	1.5	0,359
AFC-40 AT 75.15	40	75	1.5	0,506
AFC-40 AT 100.15	40	100	1.5	0,654
AFC-40 AT 150.15	40	150	1.5	1,070
AFC-40 AT 200.15	40	200	1.5	1,496
AFC-40 AT 300.20	40	300	2.0	3,365
AFC-40 AT 400.20	40	400	2.0	5,052
AFC-40 AT 500.20	40	500	2.0	7,052
AFC-40 AT 600.20	40	600	2.0	9,365

Dörtlü Bağlantı Modülü
+ Connection Module

Sipariş Kodu Order Code	Yükseklik Height (H) mm	Genişlik Width (ABCD) mm	Kalınlık Thickness (T) mm	Ağırlık Weight Kg./Ad.
AFC-40 AD 50.15	40	50	1.5	0,387
AFC-40 AD 75.15	40	75	1.5	0,580
AFC-40 AD 100.15	40	100	1.5	0,717
AFC-40 AD 150.15	40	150	1.5	1,100
AFC-40 AD 200.15	40	200	1.5	1,491
AFC-40 AD 300.20	40	300	2.0	3,270
AFC-40 AD 400.20	40	400	2.0	4,867
AFC-40 AD 500.20	40	500	2.0	6,777
AFC-40 AD 600.20	40	600	2.0	9,002

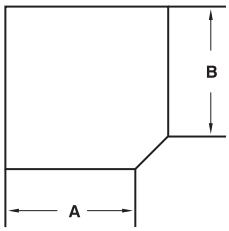

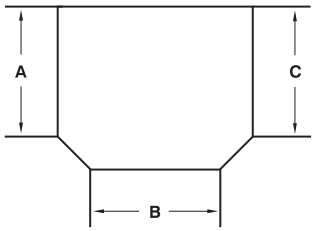

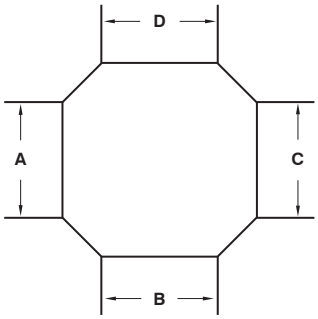

İç Bükey Dönüş Modülü
Flexible Vertical Bend - Inside

Sipariş Kodu Order Code	Yükseklik Height (H) mm	Genişlik Width (AB) mm	Kalınlık Thickness (T) mm	Ağırlık Weight Kg./Ad.
AFC-40 AİB 50.15	40	50	1.5	0,966
AFC-40 AİB 75.15	40	75	1.5	1,201
AFC-40 AİB 100.15	40	100	1.5	1,336
AFC-40 AİB 150.15	40	150	1.5	1,714
AFC-40 AİB 200.15	40	200	1.5	2,107
AFC-40 AİB 300.20	40	300	2.0	4,016
AFC-40 AİB 400.20	40	400	2.0	5,120
AFC-40 AİB 500.20	40	500	2.0	6,284
AFC-40 AİB 600.20	40	600	2.0	7,388

Dış Bükey Dönüş Modülü
Flexible Vertical Bend - Outside

Sipariş Kodu Order Code	Yükseklik Height (H) mm	Genişlik Width (AB) mm	Kalınlık Thickness (T) mm	Ağırlık Weight Kg./Ad.
AFC-40 ADB 50.15	40	50	1.5	0,966
AFC-40 ADB 75.15	40	75	1.5	1,201
AFC-40 ADB 100.15	40	100	1.5	1,336
AFC-40 ADB 150.15	40	150	1.5	1,714
AFC-40 ADB 200.15	40	200	1.5	2,107
AFC-40 ADB 300.20	40	300	2.0	4,016
AFC-40 ADB 400.20	40	400	2.0	5,120
AFC-40 ADB 500.20	40	500	2.0	6,284
AFC-40 ADB 600.20	40	600	2.0	7,388

İç Bükey Dönüş Modülü
90° Vertical Bend - Inside

Sipariş Kodu Order Code	Yükseklik Height (H) mm	Genişlik Width (AB) mm	Kalınlık Thickness (T) mm	Ağırlık Weight Kg./Ad.
AFC-40 SİB 100.15	40	100	1.5	1,212
AFC-40 SİB 150.15	40	150	1.5	1,470
AFC-40 SİB 200.15	40	200	1.5	1,729
AFC-40 SİB 300.20	40	300	2.0	2,245
AFC-40 SİB 400.20	40	400	2.0	2,761
AFC-40 SİB 500.20	40	500	2.0	3,277
AFC-40 SİB 600.20	40	600	2.0	3,794

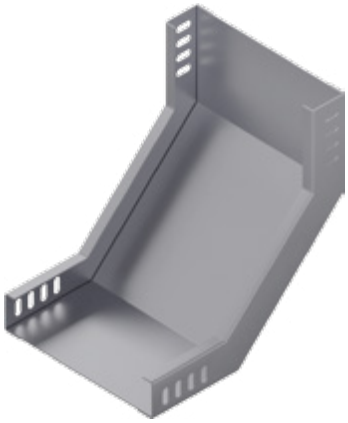

Dış Bükey Dönüş Modülü
90° Vertical Bend - Outside

Sipariş Kodu Order Code	Yükseklik Height (H) mm	Genişlik Width (AB) mm	Kalınlık Thickness (T) mm	Ağırlık Weight Kg./Ad.
AFC-40 SDB 100.15	40	100	1.5	1,133
AFC-40 SDB 150.15	40	150	1.5	1,352
AFC-40 SDB 200.15	40	200	1.5	1,570
AFC-40 SDB 300.20	40	300	2.0	2,007
AFC-40 SDB 400.20	40	400	2.0	2,444
AFC-40 SDB 500.20	40	500	2.0	2,881
AFC-40 SDB 600.20	40	600	2.0	3,318

Redüksiyon
Reduction

Sipariş Kodu Order Code	Yükseklik Height (H) mm	Genişlik Width (A) mm	Genişlik Width (B) mm	Kalınlık Thickness (T) mm	Ağırlık Weight Kg./Ad.
AFC-40 AR 75.15	40	75	50	1.5	1,147
AFC-40 AR 100.15	40	100	75	1.5	1,304
AFC-40 AR 150.15	40	150	100	1.5	1,697
AFC-40 AR 200.15	40	200	150	1.5	2,009
AFC-40 AR 300.20	40	300	200	2.0	3,938
AFC-40 AR 400.20	40	400	300	2.0	5,460
AFC-40 AR 500.20	40	500	400	2.0	7,325
AFC-40 AR 600.20	40	600	500	2.0	9,521

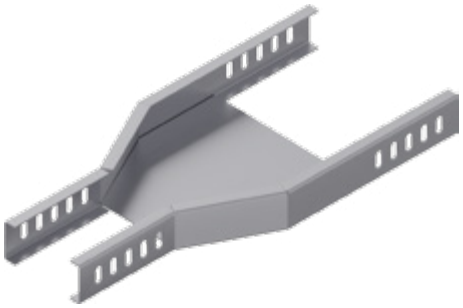

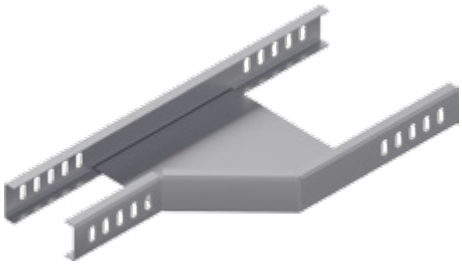

Redüksiyon - Sağ
Reduction - Right

Sipariş Kodu Order Code	Yükseklik Height (H) mm	Genişlik Width (A) mm	Genişlik Width (B) mm	Kalınlık Thickness (T) mm	Ağırlık Weight Kg./Ad.
AFC-40 ARR 75.15	40	75	50	1.5	0,602
AFC-40 ARR 100.15	40	100	75	1.5	0,715
AFC-40 ARR 150.15	40	150	100	1.5	1,001
AFC-40 ARR 200.15	40	200	150	1.5	1,240
AFC-40 ARR 300.20	40	300	200	2.0	2,678
AFC-40 ARR 400.20	40	400	300	2.0	3,944
AFC-40 ARR 500.20	40	500	400	2.0	5,578
AFC-40 ARR 600.20	40	600	500	2.0	7,537

Redüksiyon - Sol
Reduction - Left

Sipariş Kodu Order Code	Yükseklik Height (H) mm	Genişlik Width (A) mm	Genişlik Width (B) mm	Kalınlık Thickness (T) mm	Ağırlık Weight Kg./Ad.
AFC-40 ARL 75.15	40	75	50	1.5	0,602
AFC-40 ARL 100.15	40	100	75	1.5	0,715
AFC-40 ARL 150.15	40	150	100	1.5	1,001
AFC-40 ARL 200.15	40	200	150	1.5	1,240
AFC-40 ARL 300.20	40	300	200	2.0	2,678
AFC-40 ARL 400.20	40	400	300	2.0	3,944
AFC-40 ARL 500.20	40	500	400	2.0	5,578
AFC-40 ARL 600.20	40	600	500	2.0	7,537

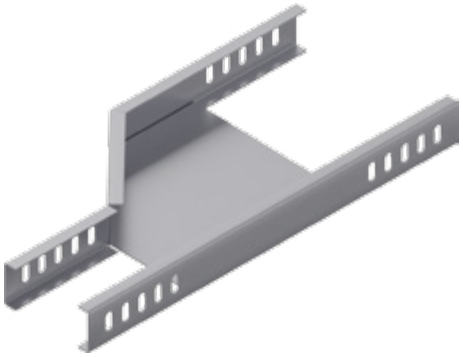

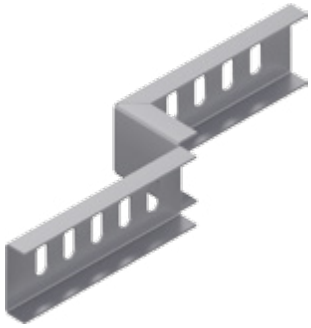

Z Redüksiyon
Z Reduction

Sipariş Kodu Order Code	Yükseklik Height (H) mm	Genişlik Width (A) mm	Kalınlık Thickness (T) mm	Ağırlık Weight Kg./Ad.
AFC-40 ZR 25.15	40	25	1.5	0,110
AFC-40 ZR 50.15	40	50	1.5	0,122
AFC-40 ZR 100.15	40	100	1.5	0,146
AFC-40 ZR 150.15	40	150	1.5	0,170
AFC-40 ZR 200.15	40	200	1.5	0,194
AFC-40 ZR 300.20	40	300	2.0	0,322

"T" Ortadan İniş Modülü
"T" Middle Descent Module

Sipariş Kodu Order Code	Yükseklik Height (H) mm	Genişlik Width (AB) mm	Kalınlık Thickness (T) mm	Ağırlık Weight Kg./Ad.
AFC-40 DTO 100.15	40	100	1.5	3,338
AFC-40 DTO 150.15	40	150	1.5	3,925
AFC-40 DTO 200.15	40	200	1.5	4,513
AFC-40 DTO 300.20	40	300	2.0	5,687
AFC-40 DTO 400.20	40	400	2.0	6,862
AFC-40 DTO 500.20	40	500	2.0	8,037
AFC-40 DTO 600.20	40	600	2.0	9,211

"T" Duvardan İniş Modülü
"T" Wall Descent Module

Sipariş Kodu Order Code	Yükseklik Height (H) mm	Genişlik Width (AB) mm	Kalınlık Thickness (T) mm	Ağırlık Weight Kg./Ad.
AFC-40 DTD 100.15	40	100	1.5	2,186
AFC-40 DTD 150.15	40	150	1.5	3,134
AFC-40 DTD 200.15	40	200	1.5	4,857
AFC-40 DTD 300.20	40	300	2.0	7,082
AFC-40 DTD 400.20	40	400	2.0	15,379
AFC-40 DTD 500.20	40	500	2.0	18,931
AFC-40 DTD 600.20	40	600	2.0	22,291

Ek Elemanı
Joint Fitting

Sipariş Kodu Order Code	Yükseklik Height (H) mm	Genişlik Width (A) mm	Kalınlık Thickness (T) mm	Ağırlık Weight Kg./Ad.
AFC-40 NE 15.15	40	20	1.5	0,100

Flexible Dönüş Modülü
Flexible Elbow Module

Sipariş Kodu Order Code	Yükseklik Height (H) mm	Genişlik Width (AB) mm	Kalınlık Thickness (T) mm	Ağırlık Weight Kg./Ad.
AFC-40 FK 100.10	40	100	1.0	0,746
AFC-40 FK 150.10	40	150	1.0	1,187
AFC-40 FK 200.10	40	200	1.0	1,607
AFC-40 FK 300.12	40	300	1.2	3,066
AFC-40 FK 400.12	40	400	1.2	4,946
AFC-40 FK 500.15	40	500	1.5	10,700
AFC-40 FK 600.15	40	600	1.5	14,742

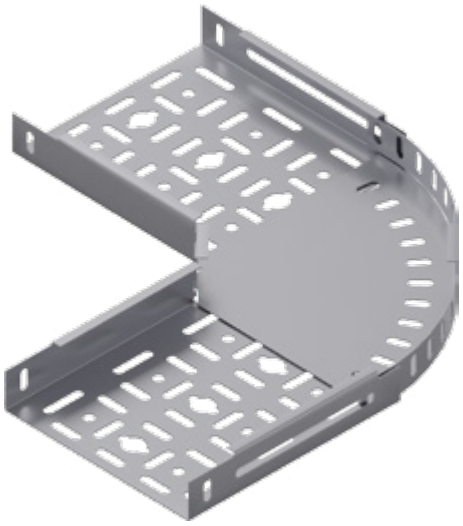

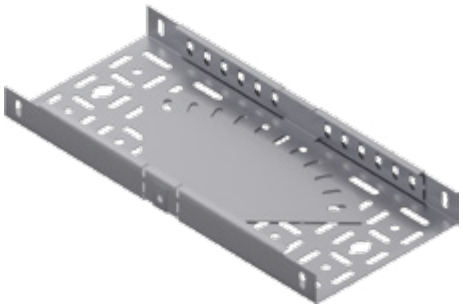

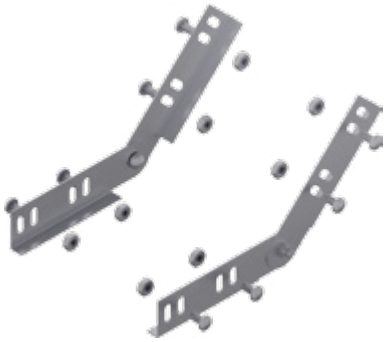

Seviye Değiştirme Elemanı
Level Change Unit

Sipariş Kodu Order Code	Yükseklik Height (H) mm	Genişlik Width (A) mm	Kalınlık Thickness (T) mm	Ağırlık Weight Kg./Tk.
AFC-40 SD 15.20	40	20	2.0	0,327

Separatör
Seperator

Sipariş Kodu Order Code	Yükseklik Height (H) mm	Genişlik Width (A) mm	Kalınlık Thickness (T) mm	Ağırlık Weight Kg./m.
AFC-40 SPK 20.15	40	20	1.5	0,677

Hittown Konut Projesi

Standart Tip Kablo Kanalı H 60
Standard Type Cable Tray H 60

İÇİNDEKİLER
INDEX

56	Standart Tip Kablo Kanalı Standard Type Cable Tray
57	90° Yatay Dönüş Modülü 90° Horizontal Elbow Module T Dönüş Modülü T Module Dörtlü Bağlantı Modülü + Connection Module
58	İç Bükey Dönüş Modülü Flexible Vertical Bend - Inside Dış Bükey Dönüş Modülü Flexible Vertical Bend - Outside İç Bükey Dönüş Modülü 90° Vertical Bend - Inside Dış Bükey Dönüş Modülü 90° Vertical Bend - Outside
59	Redüksiyon Reduction Redüksiyon - Sağ Reduction - Right Redüksiyon - Sol Reduction - Left Z Redüksiyon Z Reduction
60	“T” Ortadan İniş Modülü “T” Middle Descent Module “T” Duvardan İniş Modülü “T” Wall Descent Module Ek Elemanı Joint Fitting
61	Flexible Dönüş Modülü Flexible Elbow Modul Seviye Değiştirme Elemanı Level Change Unit Separatör Seperator

Standart Tip Kablo Kanalı H60
Standard Type Cable Tray H60

Sipariş Kodu Order Code	Yükseklik Height (H) mm	Genişlik Width (A) mm	Kalınlık Thickness (T) mm	Ağırlık Weight Kg./m.
AFC-60 N 50.08	60	50	0.8	0,895
AFC-60 N 50.10	60	50	1.0	1,119
AFC-60 N 50.12	60	50	1.2	1,343
AFC-60 N 50.15	60	50	1.5	1,679
AFC-60 N 50.20	60	50	2.0	2,238
AFC-60 N 75.08	60	75	0.8	1,052
AFC-60 N 75.10	60	75	1.0	1,315
AFC-60 N 75.12	60	75	1.2	1,578
AFC-60 N 75.15	60	75	1.5	1,973
AFC-60 N 75.20	60	75	2.0	2,630
AFC-60 N 100.08	60	100	0.8	1,142
AFC-60 N 100.10	60	100	1.0	1,427
AFC-60 N 100.12	60	100	1.2	1,712
AFC-60 N 100.15	60	100	1.5	2,141
AFC-60 N 100.20	60	100	2.0	2,854
AFC-60 N 150.10	60	150	1.0	1,743
AFC-60 N 150.12	60	150	1.2	2,091
AFC-60 N 150.15	60	150	1.5	2,614
AFC-60 N 150.20	60	150	2.0	3,485
AFC-60 N 200.10	60	200	1.0	2,070
AFC-60 N 200.12	60	200	1.2	2,484
AFC-60 N 200.15	60	200	1.5	3,105
AFC-60 N 200.20	60	200	2.0	4,140
AFC-60 N 300.15	60	300	1.5	4,236
AFC-60 N 300.20	60	300	2.0	5,648
AFC-60 N 400.15	60	400	1.5	5,271
AFC-60 N 400.20	60	400	2.0	7,028
AFC-60 N 500.15	60	500	1.5	6,362
AFC-60 N 500.20	60	500	2.0	8,483
AFC-60 N 600.15	60	600	1.5	7,398
AFC-60 N 600.20	60	600	2.0	9,864

Örnek Sipariş :
Yükseklik / Height (H) : 60 mm
Genişlik / Width (A) : 100 mm
Kalınlık / Thickness (T) : 1,5 mm
Pregalvaniz / Pre-Galvanized : PG

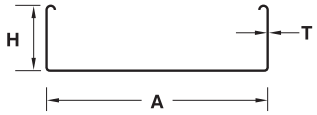

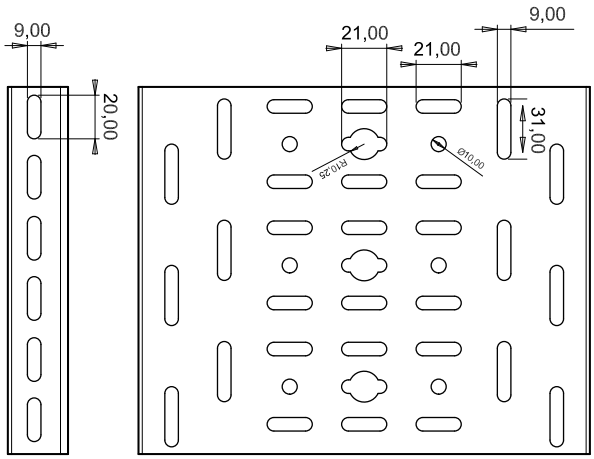

- **Lütfen siparişlerinizde sipariş kodunu bildiriniz.**
  Please order by product code.
- **Farklı kalınlık ve ölçülerdeki siparişleriniz için lütfen firmamızı arayınız.**
  Please contact us for your custom orders.
- **Malzeme ağırlıkları yaklaşık değerlerdir, ± % 10 değişim gösterebilir.**
  All material weights are approximate and may vary by +/- 10%.
- **Standart uzunluk 2500 ve 3000 mm'dir.**
  Standard widths are available in 2500, and 3000 mm.

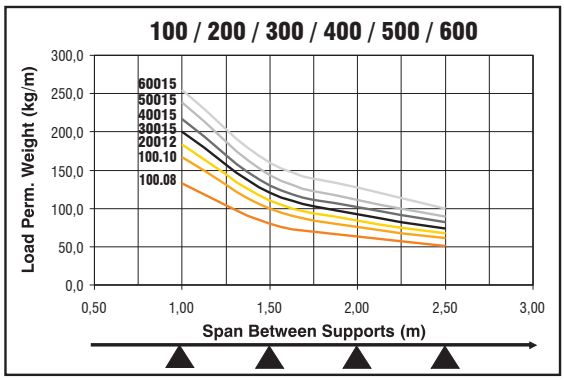

90° Yatay Dönüş Modülü
90° Horizontal Elbow Module

Sipariş Kodu Order Code	Yükseklik Height (H) mm	Genişlik Width (AB) mm	Kalınlık Thickness (T) mm	Ağırlık Weight Kg./Ad.
AFC-60 AK 50.15	60	50	1.5	0,378
AFC-60 AK 75.15	60	75	1.5	0,529
AFC-60 AK 100.15	60	100	1.5	0,680
AFC-60 AK 150.15	60	150	1.5	1,094
AFC-60 AK 200.15	60	200	1.5	1,511
AFC-60 AK 300.20	60	300	2.0	3,360
AFC-60 AK 400.20	60	400	2.0	5,020
AFC-60 AK 500.20	60	500	2.0	6,993
AFC-60 AK 600.20	60	600	2.0	9,282

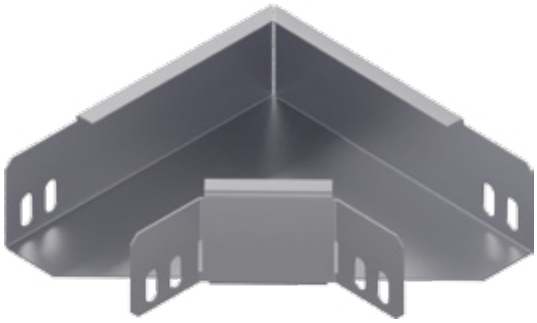

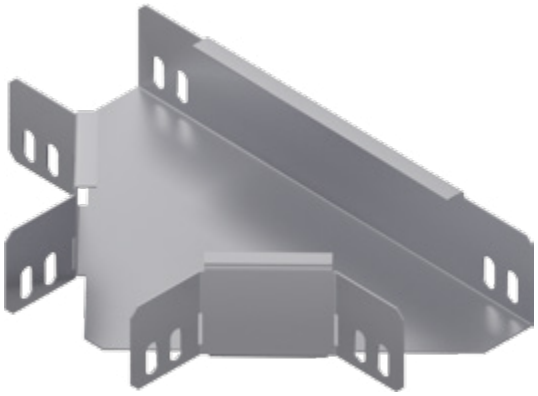

T Dönüş Modülü
T Module

Sipariş Kodu Order Code	Yükseklik Height (H) mm	Genişlik Width (ABC) mm	Kalınlık Thickness (T) mm	Ağırlık Weight Kg./Ad.
AFC-60 AT 50.15	60	50	1.5	0,474
AFC-60 AT 75.15	60	75	1.5	0,638
AFC-60 AT 100.15	60	100	1.5	0,803
AFC-60 AT 150.15	60	150	1.5	1,257
AFC-60 AT 200.15	60	200	1.5	1,695
AFC-60 AT 300.20	60	300	2.0	3,663
AFC-60 AT 400.20	60	400	2.0	5,380
AFC-60 AT 500.20	60	500	2.0	7,412
AFC-60 AT 600.20	60	600	2.0	9,757

Dörtlü Bağlantı Modülü
+ Connection Module

Sipariş Kodu Order Code	Yükseklik Height (H) mm	Genişlik Width (ABCD) mm	Kalınlık Thickness (T) mm	Ağırlık Weight Kg./Ad.
AFC-60 AD 50.15	60	50	1.5	0,399
AFC-60 AD 75.15	60	75	1.5	0,598
AFC-60 AD 100.15	60	100	1.5	0,888
AFC-60 AD 150.15	60	150	1.5	1,293
AFC-60 AD 200.15	60	200	1.5	1,686
AFC-60 AD 300.20	60	300	2.0	3,530
AFC-60 AD 400.20	60	400	2.0	5,127
AFC-60 AD 500.20	60	500	2.0	7,037
AFC-60 AD 600.20	60	600	2.0	9,260

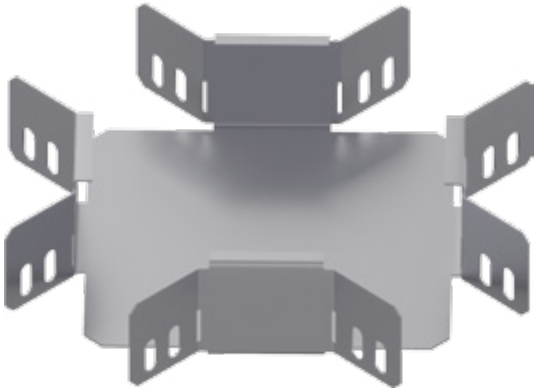

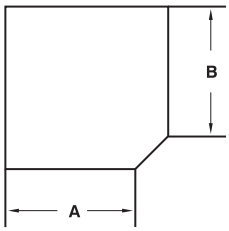

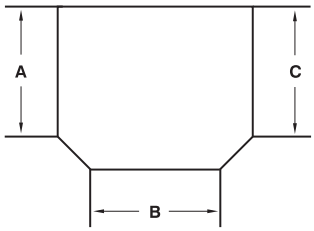

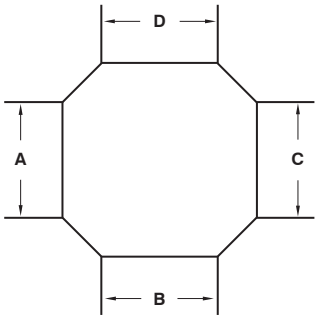

İç Bükey Dönüş Modülü
Flexible Vertical Bend - Inside

Sipariş Kodu Order Code	Yükseklik Height (H) mm	Genişlik Width (AB) mm	Kalınlık Thickness (T) mm	Ağırlık Weight Kg./Ad.
AFC-60 AİB 50.15	60	50	1.5	1,343
AFC-60 AİB 75.15	60	75	1.5	1,578
AFC-60 AİB 100.15	60	100	1.5	1,712
AFC-60 AİB 150.15	60	150	1.5	2,091
AFC-60 AİB 200.15	60	200	1.5	2,484
AFC-60 AİB 300.20	60	300	2.0	4,518
AFC-60 AİB 400.20	60	400	2.0	5,622
AFC-60 AİB 500.20	60	500	2.0	6,786
AFC-60 AİB 600.20	60	600	2.0	7,891

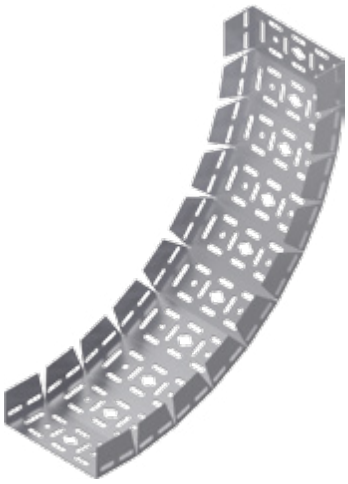

Dış Bükey Dönüş Modülü
Flexible Vertical Bend - Outside

Sipariş Kodu Order Code	Yükseklik Height (H) mm	Genişlik Width (AB) mm	Kalınlık Thickness (T) mm	Ağırlık Weight Kg./Ad.
AFC-60 ADB 50.15	60	50	1.5	1,343
AFC-60 ADB 75.15	60	75	1.5	1,578
AFC-60 ADB 100.15	60	100	1.5	1,712
AFC-60 ADB 150.15	60	150	1.5	2,091
AFC-60 ADB 200.15	60	200	1.5	2,484
AFC-60 ADB 300.20	60	300	2.0	4,518
AFC-60 ADB 400.20	60	400	2.0	5,622
AFC-60 ADB 500.20	60	500	2.0	6,786
AFC-60 ADB 600.20	60	600	2.0	7,891

İç Bükey Dönüş Modülü
90° Vertical Bend - Inside

Sipariş Kodu Order Code	Yükseklik Height (H) mm	Genişlik Width (AB) mm	Kalınlık Thickness (T) mm	Ağırlık Weight Kg./Ad.
AFC-60 SİB 100.15	60	100	1.5	1,444
AFC-60 SİB 150.15	60	150	1.5	1,702
AFC-60 SİB 200.15	60	200	1.5	1,961
AFC-60 SİB 300.20	60	300	2.0	2,477
AFC-60 SİB 400.20	60	400	2.0	2,993
AFC-60 SİB 500.20	60	500	2.0	3,509
AFC-60 SİB 600.20	60	600	2.0	4,026

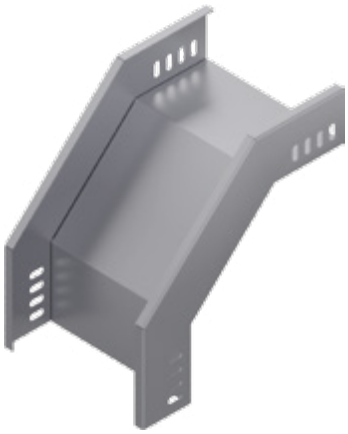

Dış Bükey Dönüş Modülü
90° Vertical Bend - Outside

Sipariş Kodu Order Code	Yükseklik Height (H) mm	Genişlik Width (AB) mm	Kalınlık Thickness (T) mm	Ağırlık Weight Kg./Ad.
AFC-60 SDB 100.15	60	100	1.5	1,365
AFC-60 SDB 150.15	60	150	1.5	1,584
AFC-60 SDB 200.15	60	200	1.5	1,802
AFC-60 SDB 300.20	60	300	2.0	2,239
AFC-60 SDB 400.20	60	400	2.0	2,676
AFC-60 SDB 500.20	60	500	2.0	3,113
AFC-60 SDB 600.20	60	600	2.0	3,550

Redüksiyon
Reduction

Sipariş Kodu Order Code	Yükseklik Height (H) mm	Genişlik Width (A) mm	Genişlik Width (B) mm	Kalınlık Thickness (T) mm	Ağırlık Weight Kg./Ad.
AFC-60 AR 75.15	60	75	50	1.5	1,458
AFC-60 AR 100.15	60	100	75	1.5	1,642
AFC-60 AR 150.15	60	150	100	1.5	2,093
AFC-60 AR 200.15	60	200	150	1.5	2,443
AFC-60 AR 300.20	60	300	200	2.0	4,644
AFC-60 AR 400.20	60	400	300	2.0	6,302
AFC-60 AR 500.20	60	500	400	2.0	8,292
AFC-60 AR 600.20	60	600	500	2.0	10,614

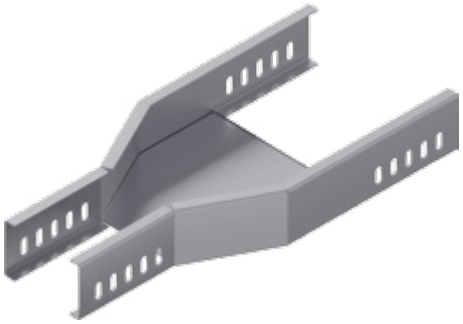

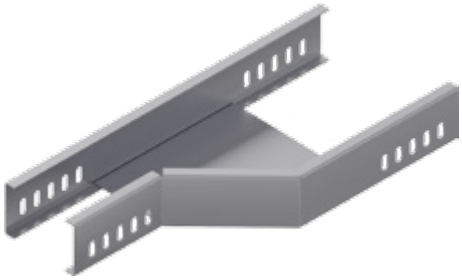

Redüksiyon - Sağ
Reduction - Right

Sipariş Kodu Order Code	Yükseklik Height (H) mm	Genişlik Width (A) mm	Genişlik Width (B) mm	Kalınlık Thickness (T) mm	Ağırlık Weight Kg./Ad.
AFC-60 ARR 75.15	60	75	50	1.5	0,758
AFC-60 ARR 100.15	60	100	75	1.5	0,885
AFC-60 ARR 150.15	60	150	100	1.5	1,200
AFC-60 ARR 200.15	60	200	150	1.5	1,458
AFC-60 ARR 300.20	60	300	200	2.0	3,033
AFC-60 ARR 400.20	60	400	300	2.0	4,368
AFC-60 ARR 500.20	60	500	400	2.0	6,064
AFC-60 ARR 600.20	60	600	500	2.0	8,087

Redüksiyon - Sol
Reduction - Left

Sipariş Kodu Order Code	Yükseklik Height (H) mm	Genişlik Width (A) mm	Genişlik Width (B) mm	Kalınlık Thickness (T) mm	Ağırlık Weight Kg./Ad.
AFC-60 ARL 75.15	60	75	50	1.5	0,758
AFC-60 ARL 100.15	60	100	75	1.5	0,885
AFC-60 ARL 150.15	60	150	100	1.5	1,200
AFC-60 ARL 200.15	60	200	150	1.5	1,458
AFC-60 ARL 300.20	60	300	200	2.0	3,033
AFC-60 ARL 400.20	60	400	300	2.0	4,368
AFC-60 ARL 500.20	60	500	400	2.0	6,064
AFC-60 ARL 600.20	60	600	500	2.0	8,087

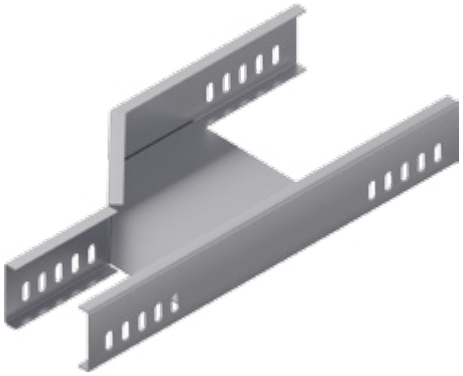

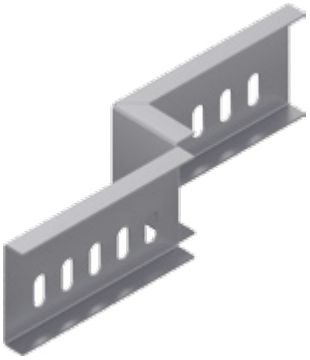

Z Redüksiyon
Z Reduction

Sipariş Kodu Order Code	Yükseklik Height (H) mm	Genişlik Width (A) mm	Kalınlık Thickness (T) mm	Ağırlık Weight Kg./Ad.
AFC-60 ZR 25.15	60	25	1.5	0,176
AFC-60 ZR 50.15	60	50	1.5	0,194
AFC-60 ZR 100.15	60	100	1.5	0,230
AFC-60 ZR 150.15	60	150	1.5	0,266
AFC-60 ZR 200.15	60	200	1.5	0,302
AFC-60 ZR 300.20	60	300	2.0	0,498

"T" Ortadan İniş Modülü
"T" Middle Descent Module

Sipariş Kodu Order Code	Yükseklik Height (H) mm	Genişlik Width (AB) mm	Kalınlık Thickness (T) mm	Ağırlık Weight Kg./Ad.
AFC-60 DTO 100.15	60	100	1.5	3,738
AFC-60 DTO 150.15	60	150	1.5	4,325
AFC-60 DTO 200.15	60	200	1.5	4,913
AFC-60 DTO 300.20	60	300	2.0	6,087
AFC-60 DTO 400.20	60	400	2.0	7,262
AFC-60 DTO 500.20	60	500	2.0	8,437
AFC-60 DTO 600.20	60	600	2.0	9,611

"T" Duvardan İniş Modülü
"T" Wall Descent Module

Sipariş Kodu Order Code	Yükseklik Height (H) mm	Genişlik Width (AB) mm	Kalınlık Thickness (T) mm	Ağırlık Weight Kg./Ad.
AFC-60 DTD 100.15	60	100	1.5	2,359
AFC-60 DTD 150.15	60	150	1.5	3,364
AFC-60 DTD 200.15	60	200	1.5	5,126
AFC-60 DTD 300.20	60	300	2.0	7,447
AFC-60 DTD 400.20	60	400	2.0	15,993
AFC-60 DTD 500.20	60	500	2.0	19,673
AFC-60 DTD 600.20	60	600	2.0	23,161

Ek Elemanı
Joint Fitting

Sipariş Kodu Order Code	Yükseklik Height (H) mm	Genişlik Width (A) mm	Kalınlık Thickness (T) mm	Ağırlık Weight Kg./Ad.
AFC-60 NE 15.15	60	20	1.5	0,146

Flexible Dönüş Modülü
Flexible Elbow Module

Sipariş Kodu Order Code	Yükseklik Height (H) mm	Genişlik Width (AB) mm	Kalınlık Thickness (T) mm	Ağırlık Weight Kg./Ad.
AFC-60 FK 100.10	60	100	1.0	0,882
AFC-60 FK 150.10	60	150	1.0	1,355
AFC-60 FK 200.10	60	200	1.0	1,890
AFC-60 FK 300.12	60	300	1.2	3,371
AFC-60 FK 400.12	60	400	1.2	5,345
AFC-60 FK 500.15	60	500	1.5	11,393
AFC-60 FK 600.15	60	600	1.5	15,561

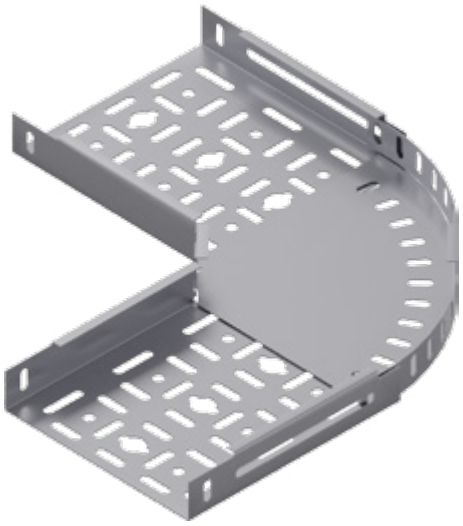

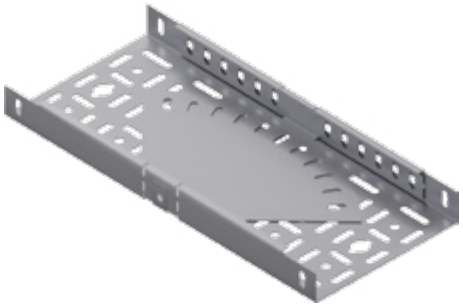

Seviye Değiştirme Elemanı
Level Change Unit

Sipariş Kodu Order Code	Yükseklik Height (H) mm	Genişlik Width (A) mm	Kalınlık Thickness (T) mm	Ağırlık Weight Kg./Tk.
AFC-60 SD 15.20	60	20	2.0	0,447

Separatör
Seperator

Sipariş Kodu Order Code	Yükseklik Height (H) mm	Genişlik Width (A) mm	Kalınlık Thickness (T) mm	Ağırlık Weight Kg./m.
AFC-60 SPK 20.15	60	20	1.5	0,917

Metrocity AVM Batum

Formlu Kablo Kanalı
Embossed Cable Tray

İÇİNDEKİLER
INDEX

64	Formlu Kablo Kanalı Embossed Cable Tray
65	90° Yatay Dönüş Modülü 90° Horizontal Elbow Module T Dönüş Modülü T Module Dörtlü Bağlantı Modülü + Connection Module
66	İç Bükey Dönüş Modülü Flexible Vertical Bend - Inside Dış Bükey Dönüş Modülü Flexible Vertical Bend - Outside İç Bükey Dönüş Modülü 90° Vertical Bend - Inside Dış Bükey Dönüş Modülü 90° Vertical Bend - Outside
67	Redüksiyon Reduction Redüksiyon - Sağ Reduction - Right Redüksiyon - Sol Reduction - Left Z Redüksiyon Z Reduction
68	“T” Ortadan İniş Modülü “T” Middle Descent Module “T” Duvardan İniş Modülü “T” Wall Descent Module Ek Elemanı Joint Fitting
69	Flexible Dönüş Modülü Flexible Elbow Modul Seviye Değiştirme Elemanı Level Change Unit Separatör Seperator

Formlu Kablo Kanalı H40,H50 ve H60
Embossed Cable Tray H40,H50 and H60

Sipariş Kodu Order Code	Yükseklik Height (H) mm	Genişlik Width (A) mm	Kalınlık Thickness (T) mm	Ağırlık Weight Kg./m.
AFC-40 P 100.08	40	100	0.8	1,096
AFC-40 P 200.08	40	200	0.8	1,603
AFC-40 P 300.10	40	300	1.0	2,630
AFC-40 P 400.10	40	400	1.0	3,257
AFC-40 P 500.10	40	500	1.0	3,883
AFC-40 P 600.10	40	600	1.0	4,510
AFC-50 P 100.08	50	100	0.8	1,221
AFC-50 P 200.08	50	200	0.8	1,728
AFC-50 P 300.10	50	300	1.0	2,787
AFC-50 P 400.10	50	400	1.0	3,414
AFC-50 P 500.10	50	500	1.0	4,040
AFC-50 P 600.10	50	600	1.0	4,667
AFC-60 P 100.08	60	100	0.8	1,347
AFC-60 P 200.08	60	200	0.8	1,854
AFC-60 P 300.10	60	300	1.0	2,944
AFC-60 P 400.10	60	400	1.0	3,571
AFC-60 P 500.10	60	500	1.0	4,197
AFC-60 P 600.10	60	600	1.0	4,824

Örnek Sipariş :
Yükseklik / Height (H) : 40 mm
Genişlik / Width (A) : 100 mm
Kalınlık / Thickness (T) : 1,5 mm
Pregalvaniz / Pre-Galvanized : PG

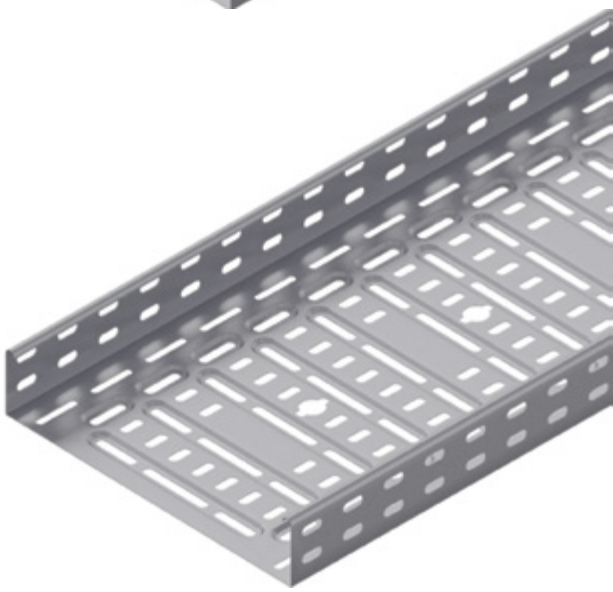

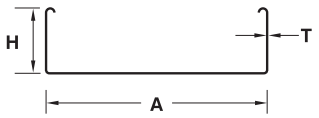

- **Lütfen siparişlerinizde sipariş kodunu bildiriniz.**
  Please order by product code.
- **Farklı kalınlık ve ölçülerdeki siparişleriniz için lütfen firmamızı arayınız.**
  Please contact us for your custom orders.
- **Malzeme ağırlıkları yaklaşık değerlerdir, ± % 10 değişim gösterebilir.**
  All material weights are approximate and may vary by +/- 10%.
- **Standart uzunluk 2500 ve 3000 mm'dir.**
  Standard widths are available in 2500, and 3000 mm.

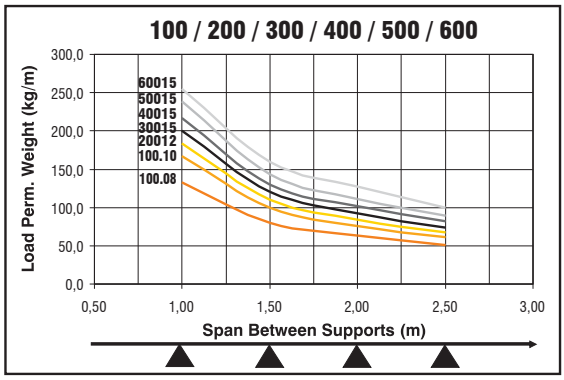

90° Yatay Dönüş Modülü
90° Horizontal Elbow Module

Sipariş Kodu Order Code	Yükseklik Height (H) mm	Genişlik Width (AB) mm	Kalınlık Thickness (T) mm	Ağırlık Weight Kg./Ad.
AFC-40 AK 50.15	40	50	1.5	0,285
AFC-40 AK 75.15	40	75	1.5	0,417
AFC-40 AK 100.15	40	100	1.5	0,549
AFC-40 AK 150.15	40	150	1.5	0,920
AFC-40 AK 200.15	40	200	1.5	1,313
AFC-40 AK 300.20	40	300	2.0	3,033
AFC-40 AK 400.20	40	400	2.0	4,632
AFC-40 AK 500.20	40	500	2.0	6,543
AFC-40 AK 600.20	40	600	2.0	8,768

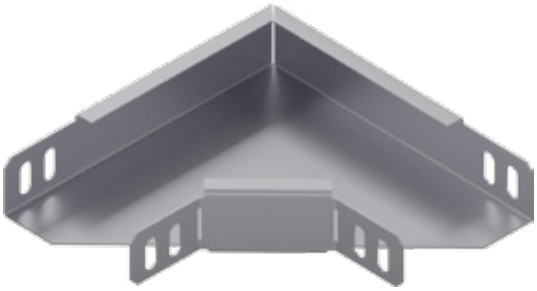

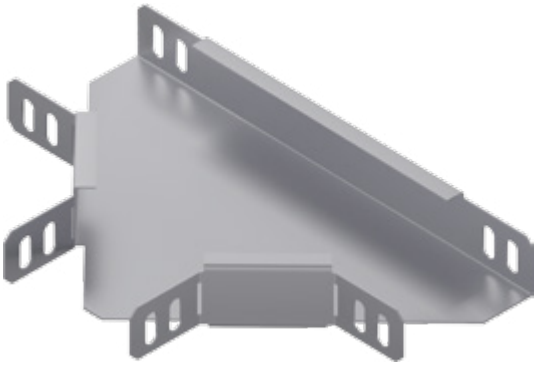

T Dönüş Modülü
T Module

Sipariş Kodu Order Code	Yükseklik Height (H) mm	Genişlik Width (ABC) mm	Kalınlık Thickness (T) mm	Ağırlık Weight Kg./Ad.
AFC-40 AT 50.15	40	50	1.5	0,359
AFC-40 AT 75.15	40	75	1.5	0,506
AFC-40 AT 100.15	40	100	1.5	0,654
AFC-40 AT 150.15	40	150	1.5	1,070
AFC-40 AT 200.15	40	200	1.5	1,496
AFC-40 AT 300.20	40	300	2.0	3,365
AFC-40 AT 400.20	40	400	2.0	5,052
AFC-40 AT 500.20	40	500	2.0	7,052
AFC-40 AT 600.20	40	600	2.0	9,365

Dörtlü Bağlantı Modülü
+ Connection Module

Sipariş Kodu Order Code	Yükseklik Height (H) mm	Genişlik Width (ABCD) mm	Kalınlık Thickness (T) mm	Ağırlık Weight Kg./Ad.
AFC-40 AD 50.15	40	50	1.5	0,387
AFC-40 AD 75.15	40	75	1.5	0,580
AFC-40 AD 100.15	40	100	1.5	0,717
AFC-40 AD 150.15	40	150	1.5	1,100
AFC-40 AD 200.15	40	200	1.5	1,491
AFC-40 AD 300.20	40	300	2.0	3,270
AFC-40 AD 400.20	40	400	2.0	4,867
AFC-40 AD 500.20	40	500	2.0	6,777
AFC-40 AD 600.20	40	600	2.0	9,002

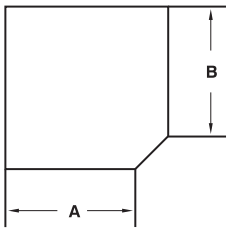

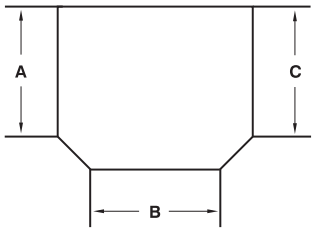

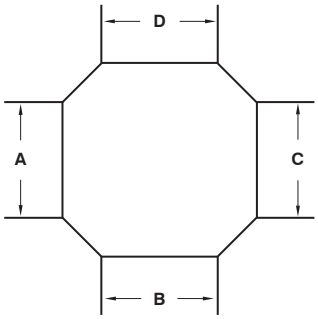

İç Bükey Dönüş Modülü
Flexible Vertical Bend - Inside

Sipariş Kodu Order Code	Yükseklik Height (H) mm	Genişlik Width (AB) mm	Kalınlık Thickness (T) mm	Ağırlık Weight Kg./Ad.
AFC-40 AİB 50.15	40	50	1.5	1,154
AFC-40 AİB 75.15	40	75	1.5	1,390
AFC-40 AİB 100.15	40	100	1.5	1,524
AFC-40 AİB 150.15	40	150	1.5	1,903
AFC-40 AİB 200.15	40	200	1.5	2,296
AFC-40 AİB 300.20	40	300	2.0	4,267
AFC-40 AİB 400.20	40	400	2.0	5,371
AFC-40 AİB 500.20	40	500	2.0	6,535
AFC-40 AİB 600.20	40	600	2.0	7,640

Dış Bükey Dönüş Modülü
Flexible Vertical Bend - Outside

Sipariş Kodu Order Code	Yükseklik Height (H) mm	Genişlik Width (AB) mm	Kalınlık Thickness (T) mm	Ağırlık Weight Kg./Ad.
AFC-40 ADB 50.15	40	50	1.5	1,154
AFC-40 ADB 75.15	40	75	1.5	1,390
AFC-40 ADB 100.15	40	100	1.5	1,524
AFC-40 ADB 150.15	40	150	1.5	1,903
AFC-40 ADB 200.15	40	200	1.5	2,296
AFC-40 ADB 300.20	40	300	2.0	4,267
AFC-40 ADB 400.20	40	400	2.0	5,371
AFC-40 ADB 500.20	40	500	2.0	6,535
AFC-40 ADB 600.20	40	600	2.0	7,640

İç Bükey Dönüş Modülü
90° Vertical Bend - Inside

Sipariş Kodu Order Code	Yükseklik Height (H) mm	Genişlik Width (AB) mm	Kalınlık Thickness (T) mm	Ağırlık Weight Kg./Ad.
AFC-40 SİB 100.15	40	100	1.5	1,212
AFC-40 SİB 150.15	40	150	1.5	1,470
AFC-40 SİB 200.15	40	200	1.5	1,729
AFC-40 SİB 300.20	40	300	2.0	2,245
AFC-40 SİB 400.20	40	400	2.0	2,761
AFC-40 SİB 500.20	40	500	2.0	3,277
AFC-40 SİB 600.20	40	600	2.0	3,794

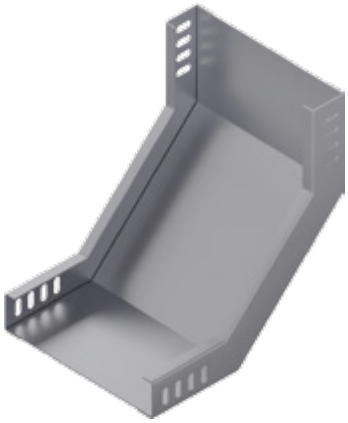

Dış Bükey Dönüş Modülü
90° Vertical Bend - Outside

Sipariş Kodu Order Code	Yükseklik Height (H) mm	Genişlik Width (AB) mm	Kalınlık Thickness (T) mm	Ağırlık Weight Kg./Ad.
AFC-40 SDB 100.15	40	100	1.5	1,133
AFC-40 SDB 150.15	40	150	1.5	1,352
AFC-40 SDB 200.15	40	200	1.5	1,570
AFC-40 SDB 300.20	40	300	2.0	2,007
AFC-40 SDB 400.20	40	400	2.0	2,444
AFC-40 SDB 500.20	40	500	2.0	2,881
AFC-40 SDB 600.20	40	600	2.0	3,318

Redüksiyon
Reduction

Sipariş Kodu Order Code	Yükseklik Height (H) mm	Genişlik Width (A) mm	Genişlik Width (B) mm	Kalınlık Thickness (T) mm	Ağırlık Weight Kg./Ad.
AFC-40 AR 75.15	40	75	50	1.5	1,147
AFC-40 AR 100.15	40	100	75	1.5	1,304
AFC-40 AR 150.15	40	150	100	1.5	1,697
AFC-40 AR 200.15	40	200	150	1.5	2,009
AFC-40 AR 300.20	40	300	200	2.0	3,938
AFC-40 AR 400.20	40	400	300	2.0	5,460
AFC-40 AR 500.20	40	500	400	2.0	7,325
AFC-40 AR 600.20	40	600	500	2.0	9,521

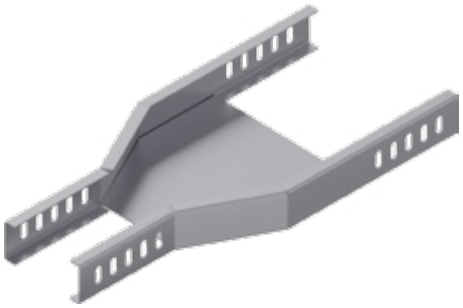

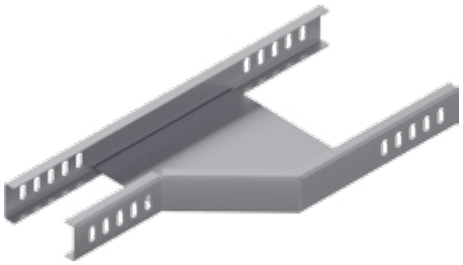

Redüksiyon - Sağ
Reduction - Right

Sipariş Kodu Order Code	Yükseklik Height (H) mm	Genişlik Width (A) mm	Genişlik Width (B) mm	Kalınlık Thickness (T) mm	Ağırlık Weight Kg./Ad.
AFC-40 ARR 75.15	40	75	50	1.5	0,602
AFC-40 ARR 100.15	40	100	75	1.5	0,715
AFC-40 ARR 150.15	40	150	100	1.5	1,001
AFC-40 ARR 200.15	40	200	150	1.5	1,240
AFC-40 ARR 300.20	40	300	200	2.0	2,678
AFC-40 ARR 400.20	40	400	300	2.0	3,944
AFC-40 ARR 500.20	40	500	400	2.0	5,578
AFC-40 ARR 600.20	40	600	500	2.0	7,537

Redüksiyon - Sol
Reduction - Left

Sipariş Kodu Order Code	Yükseklik Height (H) mm	Genişlik Width (A) mm	Genişlik Width (B) mm	Kalınlık Thickness (T) mm	Ağırlık Weight Kg./Ad.
AFC-40 ARL 75.15	40	75	50	1.5	0,602
AFC-40 ARL 100.15	40	100	75	1.5	0,715
AFC-40 ARL 150.15	40	150	100	1.5	1,001
AFC-40 ARL 200.15	40	200	150	1.5	1,240
AFC-40 ARL 300.20	40	300	200	2.0	2,678
AFC-40 ARL 400.20	40	400	300	2.0	3,944
AFC-40 ARL 500.20	40	500	400	2.0	5,578
AFC-40 ARL 600.20	40	600	500	2.0	7,537

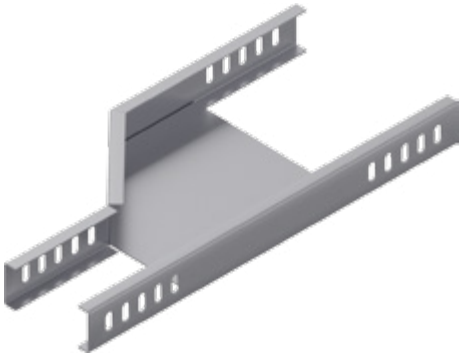

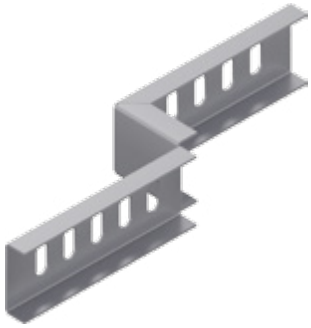

Z Redüksiyon
Z Reduction

Sipariş Kodu Order Code	Yükseklik Height (H) mm	Genişlik Width (A) mm	Kalınlık Thickness (T) mm	Ağırlık Weight Kg./Ad.
AFC-40 ZR 25.15	40	25	1.5	0,110
AFC-40 ZR 50.15	40	50	1.5	0,122
AFC-40 ZR 100.15	40	100	1.5	0,146
AFC-40 ZR 150.15	40	150	1.5	0,170
AFC-40 ZR 200.15	40	200	1.5	0,194
AFC-40 ZR 300.20	40	300	2.0	0,322

"T" Ortadan İniş Modülü
"T" Middle Descent Module

Sipariş Kodu Order Code	Yükseklik Height (H) mm	Genişlik Width (AB) mm	Kalınlık Thickness (T) mm	Ağırlık Weight Kg./Ad.
AFC-40 DTO 100.15	40	100	1.5	3,338
AFC-40 DTO 150.15	40	150	1.5	3,925
AFC-40 DTO 200.15	40	200	1.5	4,513
AFC-40 DTO 300.20	40	300	2.0	5,687
AFC-40 DTO 400.20	40	400	2.0	6,862
AFC-40 DTO 500.20	40	500	2.0	8,037
AFC-40 DTO 600.20	40	600	2.0	9,211

"T" Duvardan İniş Modülü
"T" Wall Descent Module

Sipariş Kodu Order Code	Yükseklik Height (H) mm	Genişlik Width (AB) mm	Kalınlık Thickness (T) mm	Ağırlık Weight Kg./Ad.
AFC-40 DTD 100.15	40	100	1.5	2,186
AFC-40 DTD 150.15	40	150	1.5	3,134
AFC-40 DTD 200.15	40	200	1.5	4,857
AFC-40 DTD 300.20	40	300	2.0	7,082
AFC-40 DTD 400.20	40	400	2.0	15,379
AFC-40 DTD 500.20	40	500	2.0	18,931
AFC-40 DTD 600.20	40	600	2.0	22,291

Ek Elemanı
Joint Fitting

Sipariş Kodu Order Code	Yükseklik Height (H) mm	Genişlik Width (A) mm	Kalınlık Thickness (T) mm	Ağırlık Weight Kg./Ad.
AFC-40 NE 15.15	40	20	1.5	0,100

Flexible Dönüş Modülü
Flexible Elbow Module

Sipariş Kodu Order Code	Yükseklik Height (H) mm	Genişlik Width (AB) mm	Kalınlık Thickness (T) mm	Ağırlık Weight Kg./Ad.
AFC-40 FK 100.10	40	100	1.0	0,746
AFC-40 FK 150.10	40	150	1.0	1,187
AFC-40 FK 200.10	40	200	1.0	1,607
AFC-40 FK 300.12	40	300	1.2	3,066
AFC-40 FK 400.12	40	400	1.2	4,946
AFC-40 FK 500.15	40	500	1.5	10,700
AFC-40 FK 600.15	40	600	1.5	14,742

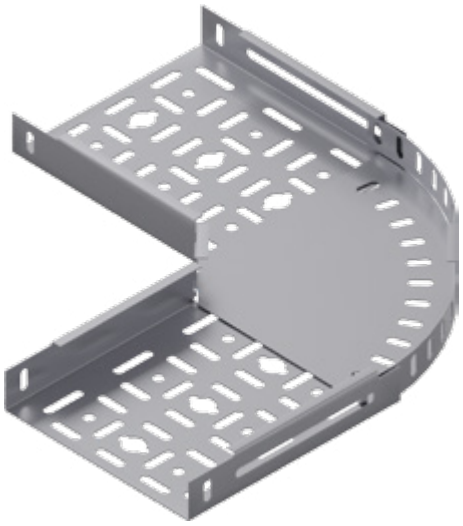

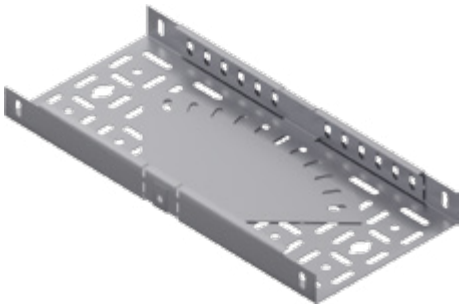

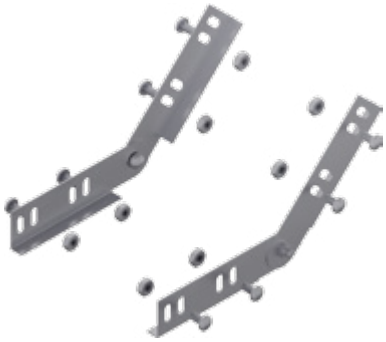

Seviye Değiştirme Elemanı
Level Change Unit

Sipariş Kodu Order Code	Yükseklik Height (H) mm	Genişlik Width (A) mm	Kalınlık Thickness (T) mm	Ağırlık Weight Kg./Tk.
AFC-40 SD 15.20	40	20	2.0	0,327

Separatör
Seperator

Sipariş Kodu Order Code	Yükseklik Height (H) mm	Genişlik Width (A) mm	Kalınlık Thickness (T) mm	Ağırlık Weight Kg./m.
AFC-40 SPK 20.15	40	20	1.5	0,677

Oyak Renault Fabrikası

Ağır Hizmet Tipi Deliksiz Kablo Kanalı
Heavy Duty Solid Bottom Cable Tray

İÇİNDEKİLER
INDEX

72 Ağır Hizmet Tipi Deliksiz Kablo Kanalı H40
Heavy Duty Solid Bottom Cable Tray H40

73 Ağır Hizmet Tipi Deliksiz Kablo Kanalı H50
Heavy Duty Solid Bottom Cable Tray H50

74 Ağır Hizmet Tipi Deliksiz Kablo Kanalı H60
Heavy Duty Solid Bottom Cable Tray H60

75 Ağır Hizmet Tipi Deliksiz Kablo Kanalı H75
Heavy Duty Solid Bottom Cable Tray H75

76 Ağır Hizmet Tipi Deliksiz Kablo Kanalı H100
Heavy Duty Solid Bottom Cable Tray H100

Ağır Hizmet Tipi Deliksiz Kablo Kanalı H40
Heavy Duty Solid Bottom Cable Tray H40

Sipariş Kodu Order Code	Yükseklik Height (H) mm	Genişlik Width (A) mm	Kalınlık Thickness (T) mm	Ağırlık Weight Kg./m.
AFC-40 DA 50.08	40	50	0.8	0,893
AFC-40 DA 50.10	40	50	1.0	1,119
AFC-40 DA 50.12	40	50	1.2	1,345
AFC-40 DA 50.15	40	50	1.5	1,684
AFC-40 DA 50.20	40	50	2.0	2,249
AFC-40 DA 75.08	40	75	0.8	1,050
AFC-40 DA 75.10	40	75	1.0	1,315
AFC-40 DA 75.12	40	75	1.2	1,581
AFC-40 DA 75.15	40	75	1.5	1,979
AFC-40 DA 75.20	40	75	2.0	2,642
AFC-40 DA 100.08	40	100	0.8	1,207
AFC-40 DA 100.10	40	100	1.0	1,512
AFC-40 DA 100.12	40	100	1.2	1,816
AFC-40 DA 100.15	40	100	1.5	2,273
AFC-40 DA 100.20	40	100	2.0	3,034
AFC-40 DA 150.10	40	150	1.0	1,904
AFC-40 DA 150.12	40	150	1.2	2,287
AFC-40 DA 150.15	40	150	1.5	2,862
AFC-40 DA 150.20	40	150	2.0	3,819
AFC-40 DA 200.10	40	200	1.0	2,297
AFC-40 DA 200.12	40	200	1.2	2,758
AFC-40 DA 200.15	40	200	1.5	3,451
AFC-40 DA 200.20	40	200	2.0	4,604
AFC-40 DA 300.15	40	300	1.5	4,628
AFC-40 DA 300.20	40	300	2.0	6,174
AFC-40 DA 400.15	40	400	1.5	5,806
AFC-40 DA 400.20	40	400	2.0	7,744
AFC-40 DA 500.15	40	500	1.5	6,983
AFC-40 DA 500.20	40	500	2.0	9,314
AFC-40 DA 600.15	40	600	1.5	8,161
AFC-40 DA 600.20	40	600	2.0	10,884

Örnek Sipariş :
Yükseklik / Height (H) : 40 mm
Genişlik / Width (A) : 100 mm
Kalınlık / Thickness (T) : 1,5 mm
Pregalvaniz / Pre-Galvanized : PG

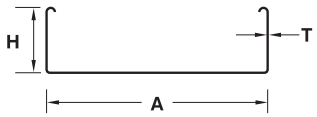

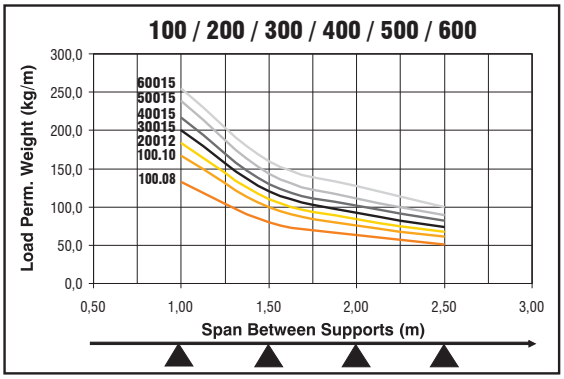

- **Lütfen siparişlerinizde sipariş kodunu bildiriniz.**
  Please order by product code.
- **Farklı kalınlık ve ölçülerdeki siparişleriniz için lütfen firmamızı arayınız.**
  Please contact us for your custom orders.
- **Malzeme ağırlıkları yaklaşık değerlerdir, ± % 10 değişim gösterebilir.**
  All material weights are approximate and may vary by +/- 10%.
- **Standart uzunluk 2500 ve 3000 mm'dir.**
  Standard widths are available in 2500, and 3000 mm.

Ağır Hizmet Tipi Deliksiz Kablo Kanalı H50
Heavy Duty Solid Bottom Cable Tray H50

Sipariş Kodu Order Code	Yükseklik Height (H) mm	Genişlik Width (A) mm	Kalınlık Thickness (T) mm	Ağırlık Weight Kg./m.
AFC-50 DA 50.08	50	50	0.8	1,019
AFC-50 DA 50.10	50	50	1.0	1,276
AFC-50 DA 50.12	50	50	1.2	1,534
AFC-50 DA 50.15	50	50	1.5	1,920
AFC-50 DA 50.20	50	50	2.0	2,563
AFC-50 DA 75.08	50	75	0.8	1,176
AFC-50 DA 75.10	50	75	1.0	1,472
AFC-50 DA 75.12	50	75	1.2	1,769
AFC-50 DA 75.15	50	75	1.5	2,214
AFC-50 DA 75.20	50	75	2.0	2,956
AFC-50 DA 100.08	50	100	0.8	1,333
AFC-50 DA 100.10	50	100	1.0	1,669
AFC-50 DA 100.12	50	100	1.2	2,005
AFC-50 DA 100.15	50	100	1.5	2,509
AFC-50 DA 100.20	50	100	2.0	3,348
AFC-50 DA 150.10	50	150	1.0	2,061
AFC-50 DA 150.12	50	150	1.2	2,476
AFC-50 DA 150.15	50	150	1.5	3,097
AFC-50 DA 150.20	50	150	2.0	4,133
AFC-50 DA 200.10	50	200	1.0	2,454
AFC-50 DA 200.12	50	200	1.2	2,947
AFC-50 DA 200.15	50	200	1.5	3,686
AFC-50 DA 200.20	50	200	2.0	4,918
AFC-50 DA 300.15	50	300	1.5	4,864
AFC-50 DA 300.20	50	300	2.0	6,488
AFC-50 DA 400.15	50	400	1.5	6,041
AFC-50 DA 400.20	50	400	2.0	8,058
AFC-50 DA 500.15	50	500	1.5	7,219
AFC-50 DA 500.20	50	500	2.0	9,628
AFC-50 DA 600.15	50	600	1.5	8,396
AFC-50 DA 600.20	50	600	2.0	11,198

Örnek Sipariş :
Yükseklik / Height (H) : 50 mm
Genişlik / Width (A) : 100 mm
Kalınlık / Thickness (T) : 1,5 mm
Pregalvaniz / Pre-Galvanized : PG

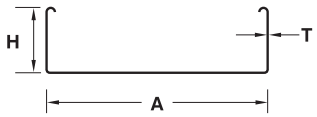

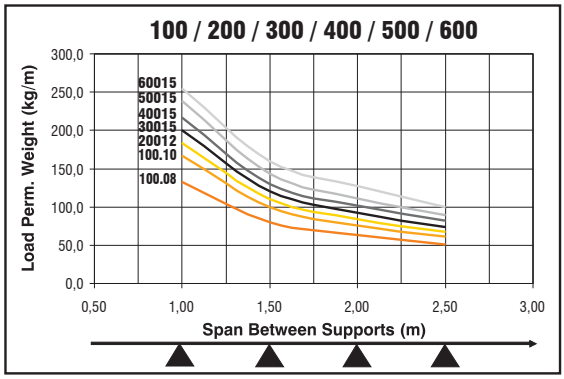

- **Lütfen siparişlerinizde sipariş kodunu bildiriniz.**
  Please order by product code.
- **Farklı kalınlık ve ölçülerdeki siparişleriniz için lütfen firmamızı arayınız.**
  Please contact us for your custom orders.
- **Malzeme ağırlıkları yaklaşık değerlerdir, ± % 10 değişim gösterebilir.**
  All material weights are approximate and may vary by +/- 10%.
- **Standart uzunluk 2500 ve 3000 mm'dir.**
  Standard widths are available in 2500, and 3000 mm.

Ağır Hizmet Tipi Deliksiz Kablo Kanalı H60
Heavy Duty Solid Bottom Cable Tray H60

Sipariş Kodu Order Code	Yükseklik Height (H) mm	Genişlik Width (A) mm	Kalınlık Thickness (T) mm	Ağırlık Weight Kg./m.
AFC-60 DA 50.08	60	50	0.8	1,144
AFC-60 DA 50.10	60	50	1.0	1,433
AFC-60 DA 50.12	60	50	1.2	1,722
AFC-60 DA 50.15	60	50	1.5	2,155
AFC-60 DA 50.20	60	50	2.0	2,877
AFC-60 DA 75.08	60	75	0.8	1,301
AFC-60 DA 75.10	60	75	1.0	1,629
AFC-60 DA 75.12	60	75	1.2	1,957
AFC-60 DA 75.15	60	75	1.5	2,450
AFC-60 DA 75.20	60	75	2.0	3,270
AFC-60 DA 100.08	60	100	0.8	1,458
AFC-60 DA 100.10	60	100	1.0	1,826
AFC-60 DA 100.12	60	100	1.2	2,193
AFC-60 DA 100.15	60	100	1.5	2,744
AFC-60 DA 100.20	60	100	2.0	3,662
AFC-60 DA 150.10	60	150	1.0	2,218
AFC-60 DA 150.12	60	150	1.2	2,664
AFC-60 DA 150.15	60	150	1.5	3,333
AFC-60 DA 150.20	60	150	2.0	4,447
AFC-60 DA 200.10	60	200	1.0	2,611
AFC-60 DA 200.12	60	200	1.2	3,135
AFC-60 DA 200.15	60	200	1.5	3,922
AFC-60 DA 200.20	60	200	2.0	5,232
AFC-60 DA 300.15	60	300	1.5	5,099
AFC-60 DA 300.20	60	300	2.0	6,802
AFC-60 DA 400.15	60	400	1.5	6,277
AFC-60 DA 400.20	60	400	2.0	8,372
AFC-60 DA 500.15	60	500	1.5	7,454
AFC-60 DA 500.20	60	500	2.0	9,942
AFC-60 DA 600.15	60	600	1.5	8,632
AFC-60 DA 600.20	60	600	2.0	11,512

Örnek Sipariş :
Yükseklik / Height (H) : 60 mm
Genişlik / Width (A) : 100 mm
Kalınlık / Thickness (T) : 1,5 mm
Pregalvaniz / Pre-Galvanized : PG

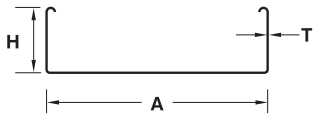

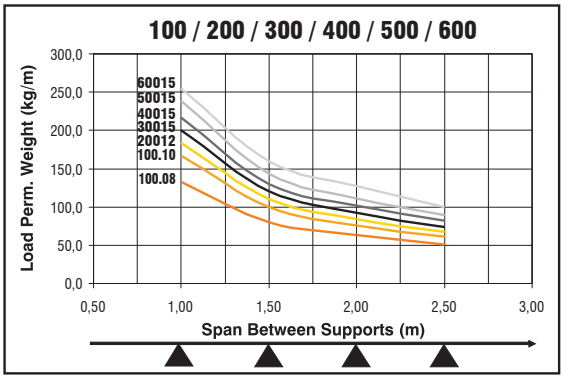

- **Lütfen siparişlerinizde sipariş kodunu bildiriniz.**
  Please order by product code.
- **Farklı kalınlık ve ölçülerdeki siparişleriniz için lütfen firmamızı arayınız.**
  Please contact us for your custom orders.
- **Malzeme ağırlıkları yaklaşık değerlerdir, ± % 10 değişim gösterebilir.**
  All material weights are approximate and may vary by +/- 10%.
- **Standart uzunluk 2500 ve 3000 mm'dir.**
  Standard widths are available in 2500, and 3000 mm.

Ağır Hizmet Tipi Deliksiz Kablo Kanalı H75
Heavy Duty Solid Bottom Cable Tray H75

Sipariş Kodu Order Code	**Yükseklik** Height (H) mm	**Genişlik** Width (A) mm	**Kalınlık** Thickness (T) mm	**Ağırlık** Weight Kg./m.
AFC-75 DA 100.08	75	100	0.8	1,647
AFC-75 DA 100.10	75	100	1.0	2,061
AFC-75 DA 100.12	75	100	1.2	2,476
AFC-75 DA 100.15	75	100	1.5	3,097
AFC-75 DA 100.20	75	100	2.0	4,133
AFC-75 DA 150.10	75	150	1.0	2,454
AFC-75 DA 150.12	75	150	1.2	2,947
AFC-75 DA 150.15	75	150	1.5	3,686
AFC-75 DA 150.20	75	150	2.0	4,918
AFC-75 DA 200.10	75	200	1.0	2,846
AFC-75 DA 200.12	75	200	1.2	3,418
AFC-75 DA 200.15	75	200	1.5	4,275
AFC-75 DA 200.20	75	200	2.0	5,703
AFC-75 DA 300.15	75	300	1.5	5,452
AFC-75 DA 300.20	75	300	2.0	7,273
AFC-75 DA 400.15	75	400	1.5	6,630
AFC-75 DA 400.20	75	400	2.0	8,843
AFC-75 DA 500.15	75	500	1.5	7,807
AFC-75 DA 500.20	75	500	2.0	10,413
AFC-75 DA 600.15	75	600	1.5	8,985
AFC-75 DA 600.20	75	600	2.0	11,983

Örnek Sipariş :
Yükseklik / Height (H) : 75 mm
Genişlik / Width (A) : 100 mm
Kalınlık / Thickness (T) : 1,5 mm
Pregalvaniz / Pre-Galvanized : PG

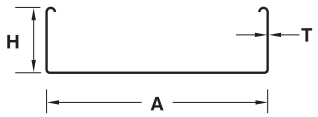

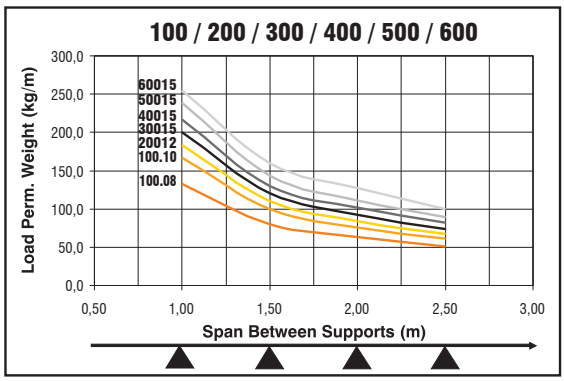

- **Lütfen siparişlerinizde sipariş kodunu bildiriniz.**
  Please order by product code.
- **Farklı kalınlık ve ölçülerdeki siparişleriniz için lütfen firmamızı arayınız.**
  Please contact us for your custom orders.
- **Malzeme ağırlıkları yaklaşık değerlerdir, ± % 10 değişim gösterebilir.**
  All material weights are approximate and may vary by +/- 10%.
- **Standart uzunluk 2500 ve 3000 mm'dir.**
  Standard widths are available in 2500, and 3000 mm.

Ağır Hizmet Tipi Deliksiz Kablo Kanalı H100
Heavy Duty Solid Bottom Cable Tray H100

Sipariş Kodu Order Code	Yükseklik Height (H) mm	Genişlik Width (A) mm	Kalınlık Thickness (T) mm	Ağırlık Weight Kg./m.
AFC-100 DA 100.12	100	100	1.2	2,935
AFC-100 DA 100.15	100	100	1.5	3,675
AFC-100 DA 100.20	100	100	2.0	4,907
AFC-100 DA 150.12	100	150	1.2	3,406
AFC-100 DA 150.15	100	150	1.5	4,263
AFC-100 DA 150.20	100	150	2.0	5,692
AFC-100 DA 200.15	100	200	1.5	4,852
AFC-100 DA 200.20	100	200	2.0	6,477
AFC-100 DA 300.15	100	300	1.5	6,030
AFC-100 DA 300.20	100	300	2.0	8,047
AFC-100 DA 400.15	100	400	1.5	7,207
AFC-100 DA 400.20	100	400	2.0	9,617
AFC-100 DA 500.15	100	500	1.5	8,385
AFC-100 DA 500.20	100	500	2.0	11,187
AFC-100 DA 600.15	100	600	1.5	9,562
AFC-100 DA 600.20	100	600	2.0	12,757

Örnek Sipariş :
Yükseklik / Height (H) : 100 mm
Genişlik / Width (A) : 100 mm
Kalınlık / Thickness (T) : 1,5 mm
Pregalvaniz / Pre-Galvanized : PG

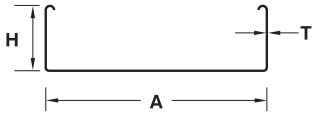

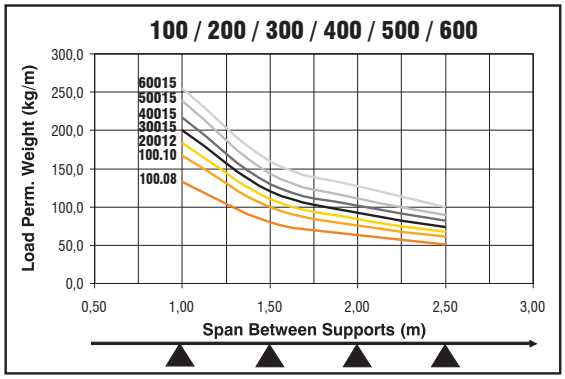

- **Lütfen siparişlerinizde sipariş kodunu bildiriniz.**
  Please order by product code.
- **Farklı kalınlık ve ölçülerdeki siparişleriniz için lütfen firmamızı arayınız.**
  Please contact us for your custom orders.
- **Malzeme ağırlıkları yaklaşık değerlerdir, ± % 10 değişim gösterebilir.**
  All material weights are approximate and may vary by +/- 10%.
- **Standart uzunluk 2500 ve 3000 mm'dir.**
  Standard widths are available in 2500, and 3000 mm.

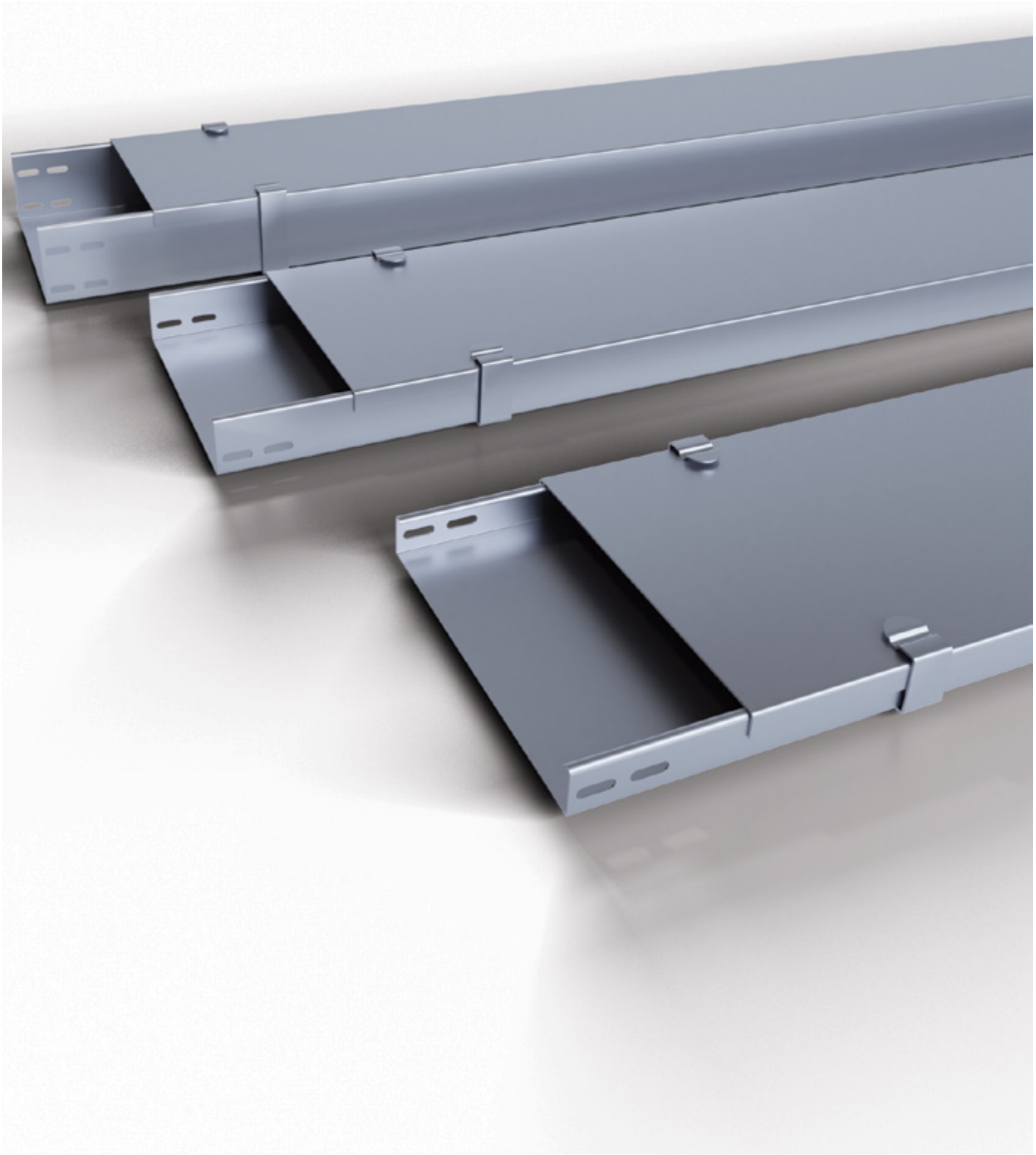

YDA Center İş ve Yaşam Merkezi

Kablo Merdiveni H 40
Cable Ladder H 40

İÇİNDEKİLER
INDEX

80	Kablo Merdiveni Cable Ladder
81	90° Yatay Dönüş Modülü 90° Horizontal Elbow Module T Dönüş Modülü T Module Dörtlü Bağlantı Modülü + Connection Module
82	İç Bükey Dönüş Modülü 90° Vertical Bend - Inside Dış Bükey Dönüş Modülü 90° Vertical Bend - Outside Ek Elemanı Joint Fitting
83	Seviye Değiştirme Elemanı Level Change Unit Separatör Seperator Merdiven Sabitleme Elemanı Ladder Fixing

Kablo Merdiveni H40
Cable Ladder H40

Sipariş Kodu Order Code	Yükseklik Height (H) mm	Genişlik Width (A) mm	Kalınlık Thickness (T) mm	Ağırlık Weight Kg./m.
AFC-40 M 100.15	40	100	1.5	1,866
AFC-40 M 100.20	40	100	2.0	2,430
AFC-40 M 150.15	40	150	1.5	1,956
AFC-40 M 150.20	40	150	2.0	2,521
AFC-40 M 200.15	40	200	1.5	2,058
AFC-40 M 200.20	40	200	2.0	2,623
AFC-40 M 300.15	40	300	1.5	2,251
AFC-40 M 300.20	40	300	2.0	2,816
AFC-40 M 400.15	40	400	1.5	2,448
AFC-40 M 400.20	40	400	2.0	3,012
AFC-40 M 500.15	40	500	1.5	2,637
AFC-40 M 500.20	40	500	2.0	3,202
AFC-40 M 600.15	40	600	1.5	2,829
AFC-40 M 600.20	40	600	2.0	3,394

Örnek Sipariş :
Yükseklik / Height (H) : 40 mm
Genişlik / Width (A) : 100 mm
Kalınlık / Thickness (T) : 1,5 mm
Pregalvaniz / Pre-Galvanized : PG

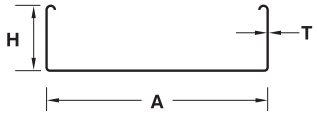

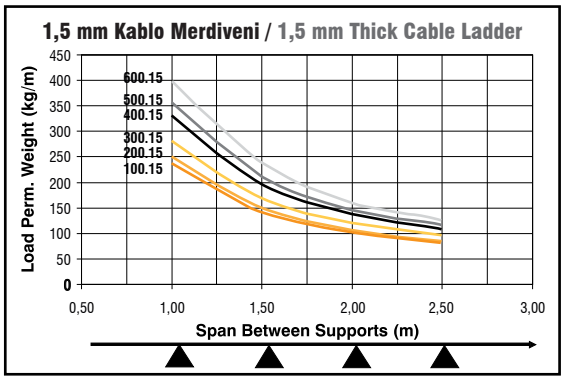

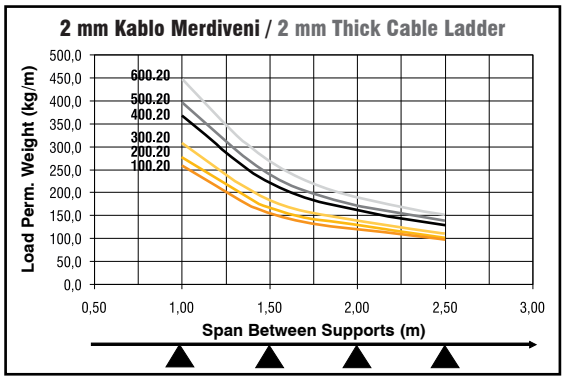

- **Malzeme ağırlıkları yaklaşık değerlerdir, ± % 10 değişim gösterebilir.**
  All material weights are approximate and may vary by +/- 10%.
- **Standart uzunluk 2500 ve 3000 mm'dir.**
  Standard widths are available in 2500, and 3000 mm.
- **Lütfen siparişlerinizde sipariş kodunu bildiriniz.**
  Please order by product code.
- **Farklı kalınlık ve ölçülerdeki siparişleriniz için lütfen firmamızı arayınız.**
  Please contact us for your custom orders.

90° Yatay Dönüş Modülü
90° Horizontal Elbow Module

Sipariş Kodu Order Code	Yükseklik Height (H) mm	Genişlik Width (AB) mm	Kalınlık Thickness (T) mm	Ağırlık Weight Kg./Ad.
AFC-40 MK 100.15	40	100	1.5	0,996
AFC-40 MK 150.15	40	150	1.5	1,224
AFC-40 MK 200.15	40	200	1.5	1,380
AFC-40 MK 300.20	40	300	2.0	2,310
AFC-40 MK 400.20	40	400	2.0	2,635
AFC-40 MK 500.20	40	500	2.0	3,084
AFC-40 MK 600.20	40	600	2.0	3,536

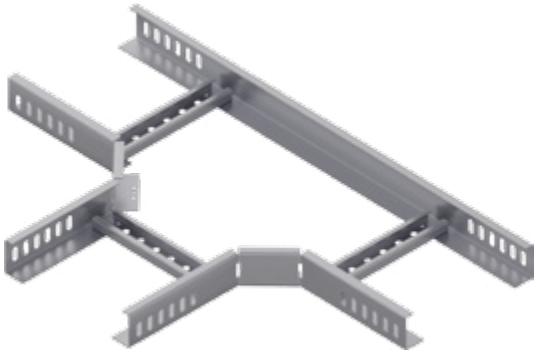

T Dönüş Modülü
T Module

Sipariş Kodu Order Code	Yükseklik Height (H) mm	Genişlik Width (ABC) mm	Kalınlık Thickness (T) mm	Ağırlık Weight Kg./Ad.
AFC-40 MT 100.15	40	100	1.5	1,388
AFC-40 MT 150.15	40	150	1.5	1,604
AFC-40 MT 200.15	40	200	1.5	1,790
AFC-40 MT 300.20	40	300	2.0	2,663
AFC-40 MT 400.20	40	400	2.0	3,101
AFC-40 MT 500.20	40	500	2.0	3,534
AFC-40 MT 600.20	40	600	2.0	3,970

Dörtlü Bağlantı Modülü
+ Connection Module

Sipariş Kodu Order Code	Yükseklik Height (H) mm	Genişlik Width (ABCD) mm	Kalınlık Thickness (T) mm	Ağırlık Weight Kg./Ad.
AFC-40 MD 100.15	40	100	1.5	1,535
AFC-40 MD 150.15	40	150	1.5	1,741
AFC-40 MD 200.15	40	200	1.5	1,891
AFC-40 MD 300.20	40	300	2.0	2,617
AFC-40 MD 400.20	40	400	2.0	2,980
AFC-40 MD 500.20	40	500	2.0	3,336
AFC-40 MD 600.20	40	600	2.0	3,696

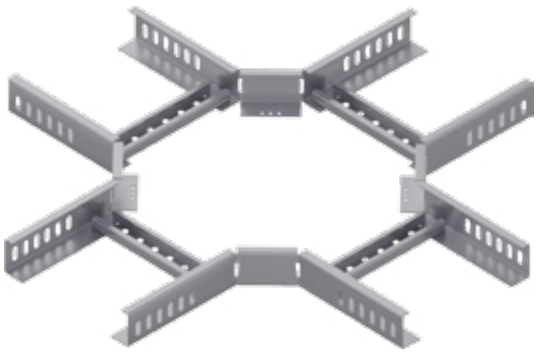

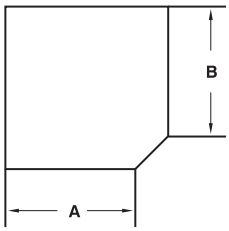

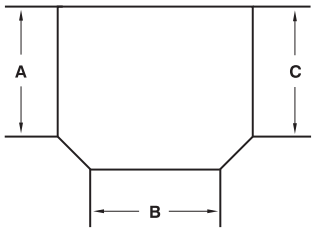

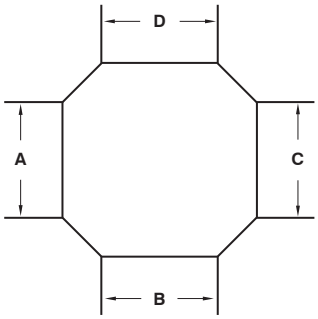

İç Bükey Dönüş Modülü
90° Vertical Bend - Inside

Sipariş Kodu Order Code	**Yükseklik** Height (H) mm	**Genişlik** Width (AB) mm	**Kalınlık** Thickness (T) mm	**Ağırlık** Weight Kg./Ad.
AFC-40 MİB 100.15	40	100	1.5	1,253
AFC-40 MİB 150.15	40	150	1.5	1,358
AFC-40 MİB 200.15	40	200	1.5	1,433
AFC-40 MİB 300.15	40	300	2.0	1,613
AFC-40 MİB 400.20	40	400	2.0	2,161
AFC-40 MİB 500.20	40	500	2.0	2,338
AFC-40 MİB 600.20	40	600	2.0	2,519

Dış Bükey Dönüş Modülü
90° Vertical Bend - Outside

Sipariş Kodu Order Code	**Yükseklik** Height (H) mm	**Genişlik** Width (AB) mm	**Kalınlık** Thickness (T) mm	**Ağırlık** Weight Kg./Ad.
AFC-40 MDB 100.15	40	100	1.5	1,253
AFC-40 MDB 150.15	40	150	1.5	1,358
AFC-40 MDB 200.15	40	200	1.5	1,433
AFC-40 MDB 300.15	40	300	2.0	1,613
AFC-40 MDB 400.20	40	400	2.0	2,161
AFC-40 MDB 500.20	40	500	2.0	2,338
AFC-40 MDB 600.20	40	600	2.0	2,519

Ek Elemanı
Joint Fitting

Sipariş Kodu Order Code	**Yükseklik** Height (H) mm	**Genişlik** Width (A) mm	**Kalınlık** Thickness (T) mm	**Ağırlık** Weight Kg./Ad.
AFC-40 NE 15.15	40	20	1.5	0,100

Seviye Değiştirme Elemanı
Level Change Unit

Sipariş Kodu Order Code	Yükseklik Height (H) mm	Genişlik Width (A) mm	Kalınlık Thickness (T) mm	Ağırlık Weight Kg./Tk.
AFC-40 SD 15.20	40	20	2.0	0,327

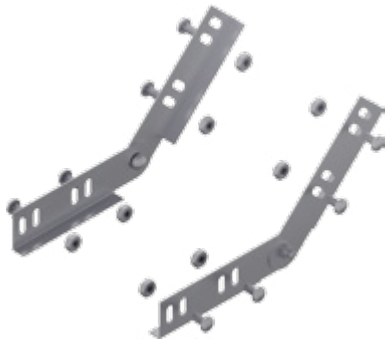

Separatör
Seperator

Sipariş Kodu Order Code	Yükseklik Height (H) mm	Genişlik Width (A) mm	Kalınlık Thickness (T) mm	Ağırlık Weight Kg./m.
AFC-40 SPM 20.15	40	20	1.5	0,497

Merdiven Sabitleme Elemanı
Ladder Fixing

Sipariş Kodu Order Code	Genişlik Width (A) mm	Kalınlık Thickness (T) mm	Ağırlık Weight Kg./Ad.
AFC-MKT 25.20	40	2.0	0,033

Trendist Ataşehir Konut Projesi

Kablo Merdiveni H 50
Cable Ladder H 50

İÇİNDEKİLER
INDEX

86	Kablo Merdiveni Cable Ladder
87	90° Yatay Dönüş Modülü 90° Horizontal Elbow Module T Dönüş Modülü T Module Dörtlü Bağlantı Modülü + Connection Module
88	İç Bükey Dönüş Modülü 90° Vertical Bend - Inside Dış Bükey Dönüş Modülü 90° Vertical Bend - Outside Ek Elemanı Joint Fitting
89	Seviye Değiştirme Elemanı Level Change Unit Separatör Seperator Merdiven Sabitleme Elemanı Ladder Fixing

Kablo Merdiveni H50
Cable Ladder H50

Sipariş Kodu Order Code	Yükseklik Height (H) mm	Genişlik Width (A) mm	Kalınlık Thickness (T) mm	Ağırlık Weight Kg./m.
AFC-50 M 100.15	50	100	1.5	2,106
AFC-50 M 100.20	50	100	2.0	2,750
AFC-50 M 150.15	50	150	1.5	2,218
AFC-50 M 150.20	50	150	2.0	2,863
AFC-50 M 200.15	50	200	1.5	2,298
AFC-50 M 200.20	50	200	2.0	2,943
AFC-50 M 300.15	50	300	1.5	2,491
AFC-50 M 300.20	50	300	2.0	3,136
AFC-50 M 400.15	50	400	1.5	2,688
AFC-50 M 400.20	50	400	2.0	3,332
AFC-50 M 500.15	50	500	1.5	2,877
AFC-50 M 500.20	50	500	2.0	3,522
AFC-50 M 600.15	50	600	1.5	3,069
AFC-50 M 600.20	50	600	2.0	3,714

Örnek Sipariş :
Yükseklik / Height (H) : 50 mm
Genişlik / Width (A) : 100 mm
Kalınlık / Thickness (T) : 1,5 mm
Pregalvaniz / Pre-Galvanized : PG

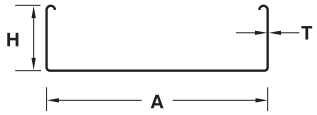

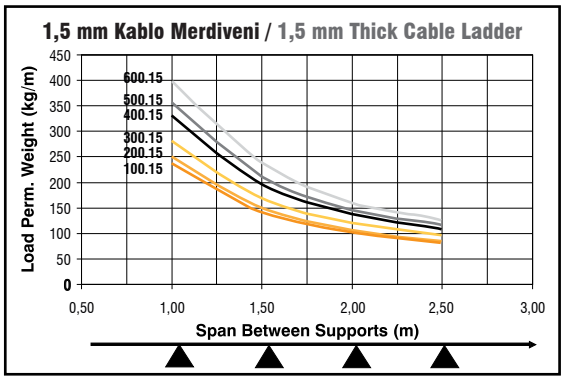

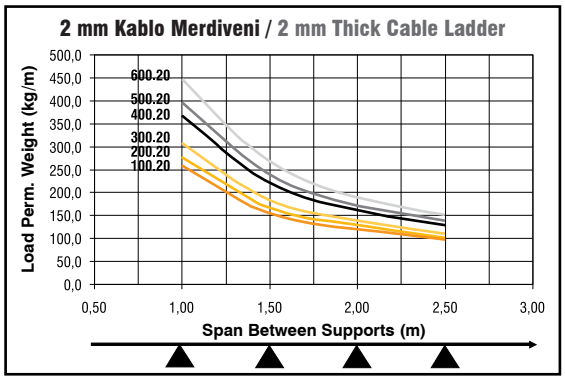

- **Malzeme ağırlıkları yaklaşık değerlerdir, ± % 10 değişim gösterebilir.**
  All material weights are approximate and may vary by +/- 10%.
- **Standart uzunluk 2500 ve 3000 mm'dir.**
  Standard widths are available in 2500, and 3000 mm.
- **Lütfen siparişlerinizde sipariş kodunu bildiriniz.**
  Please order by product code.
- **Farklı kalınlık ve ölçülerdeki siparişleriniz için lütfen firmamızı arayınız.**
  Please contact us for your custom orders.

90° Yatay Dönüş Modülü
90° Horizontal Elbow Module

Sipariş Kodu Order Code	Yükseklik Height (H) mm	Genişlik Width (AB) mm	Kalınlık Thickness (T) mm	Ağırlık Weight Kg./Ad.
AFC-50 MK 100.15	50	100	1.5	1,101
AFC-50 MK 150.15	50	150	1.5	1,343
AFC-50 MK 200.15	50	200	1.5	1,510
AFC-50 MK 300.20	50	300	2.0	2,557
AFC-50 MK 400.20	50	400	2.0	2,871
AFC-50 MK 500.20	50	500	2.0	3,352
AFC-50 MK 600.20	50	600	2.0	3,836

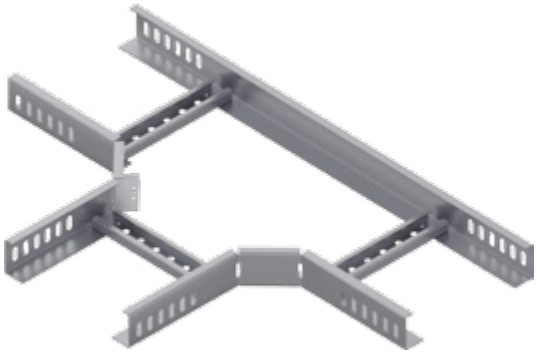

T Dönüş Modülü
T Module

Sipariş Kodu Order Code	Yükseklik Height (H) mm	Genişlik Width (ABC) mm	Kalınlık Thickness (T) mm	Ağırlık Weight Kg./Ad.
AFC-50 MT 100.15	50	100	1.5	1,466
AFC-50 MT 150.15	50	150	1.5	1,654
AFC-50 MT 200.15	50	200	1.5	1,820
AFC-50 MT 300.20	50	300	2.0	2,969
AFC-50 MT 400.20	50	400	2.0	3,089
AFC-50 MT 500.20	50	500	2.0	3,479
AFC-50 MT 600.20	50	600	2.0	3,872

Dörtlü Bağlantı Modülü
+ Connection Module

Sipariş Kodu Order Code	Yükseklik Height (H) mm	Genişlik Width (ABCD) mm	Kalınlık Thickness (T) mm	Ağırlık Weight Kg./Ad.
AFC-50 MD 100.15	50	100	1.5	1,689
AFC-50 MD 150.15	50	150	1.5	1,895
AFC-50 MD 200.15	50	200	1.5	2,045
AFC-50 MD 300.20	50	300	2.0	3,110
AFC-50 MD 400.20	50	400	2.0	3,186
AFC-50 MD 500.20	50	500	2.0	3,542
AFC-50 MD 600.20	50	600	2.0	3,902

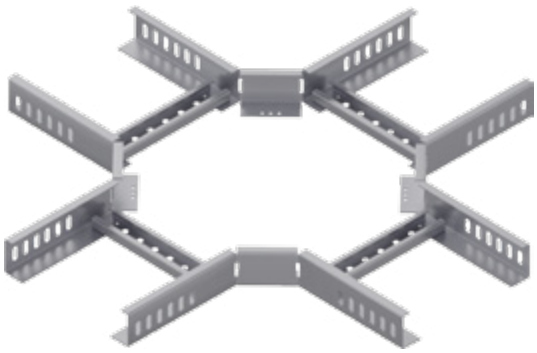

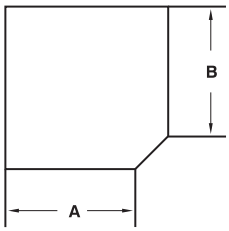

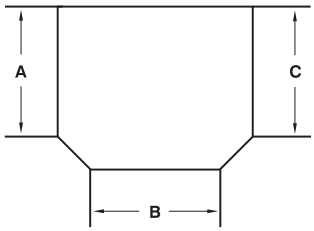

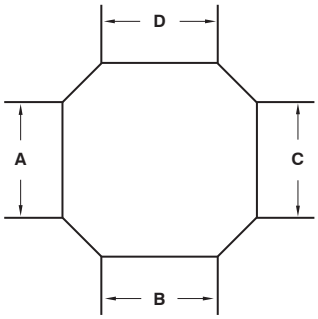

İç Bükey Dönüş Modülü
90° Vertical Bend - Inside

Sipariş Kodu Order Code	Yükseklik Height (H) mm	Genişlik Width (AB) mm	Kalınlık Thickness (T) mm	Ağırlık Weight Kg./Ad.
AFC-50 MİB 100.15	50	100	1.5	1,266
AFC-50 MİB 150.15	50	150	1.5	1,371
AFC-50 MİB 200.15	50	200	1.5	1,446
AFC-50 MİB 300.15	50	300	2.0	1,626
AFC-50 MİB 400.20	50	400	2.0	2,179
AFC-50 MİB 500.20	50	500	2.0	2,356
AFC-50 MİB 600.20	50	600	2.0	2,536

Dış Bükey Dönüş Modülü
90° Vertical Bend - Outside

Sipariş Kodu Order Code	Yükseklik Height (H) mm	Genişlik Width (AB) mm	Kalınlık Thickness (T) mm	Ağırlık Weight Kg./Ad.
AFC-50 MDB 100.15	50	100	1.5	1,266
AFC-50 MDB 150.15	50	150	1.5	1,371
AFC-50 MDB 200.15	50	200	1.5	1,446
AFC-50 MDB 300.15	50	300	2.0	1,626
AFC-50 MDB 400.20	50	400	2.0	2,179
AFC-50 MDB 500.20	50	500	2.0	2,356
AFC-50 MDB 600.20	50	600	2.0	2,536

Ek Elemanı
Joint Fitting

Sipariş Kodu Order Code	Yükseklik Height (H) mm	Genişlik Width (A) mm	Kalınlık Thickness (T) mm	Ağırlık Weight Kg./Ad.
AFC-50 NE 15.15	50	20	1.5	0,123

Seviye Değiştirme Elemanı
Level Change Unit

Sipariş Kodu Order Code	Yükseklik Height (H) mm	Genişlik Width (A) mm	Kalınlık Thickness (T) mm	Ağırlık Weight Kg./Tk.
AFC-50 SD 15.20	50	20	2.0	0,387

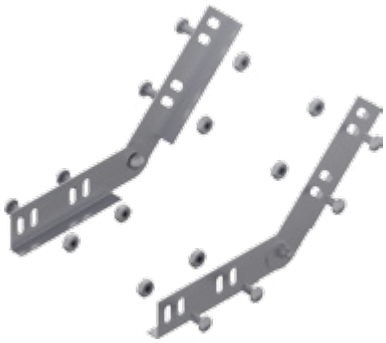

Separatör
Seperator

Sipariş Kodu Order Code	Yükseklik Height (H) mm	Genişlik Width (A) mm	Kalınlık Thickness (T) mm	Ağırlık Weight Kg./m.
AFC-50 SPM 20.15	50	20	1.5	0,617

Merdiven Sabitleme Elemanı
Ladder Fixing

Sipariş Kodu Order Code	Genişlik Width (A) mm	Kalınlık Thickness (T) mm	Ağırlık Weight Kg./Ad.
AFC-MKT 25.20	40	2.0	0,033

TCDD YHT Tren Projesi

Kablo Merdiveni H 60
Cable Ladder H 60

İÇİNDEKİLER
INDEX

92	Kablo Merdiveni Cable Ladder
93	90° Yatay Dönüş Modülü 90° Horizontal Elbow Module T Dönüş Modülü T Module Dörtlü Bağlantı Modülü + Connection Module
94	İç Bükey Dönüş Modülü 90° Vertical Bend - Inside Dış Bükey Dönüş Modülü 90° Vertical Bend - Outside Ek Elemanı Joint Fitting
95	Seviye Değiştirme Elemanı Level Change Unit Separatör Seperator Merdiven Sabitleme Elemanı Ladder Fixing

Kablo Merdiveni H60
Cable Ladder H60

Sipariş Kodu Order Code	Yükseklik Height (H) mm	Genişlik Width (A) mm	Kalınlık Thickness (T) mm	Ağırlık Weight Kg./m.
AFC-60 M 100.15	60	100	1.5	2,370
AFC-60 M 100.20	60	100	2.0	3,102
AFC-60 M 150.15	60	150	1.5	2,460
AFC-60 M 150.20	60	150	2.0	3,193
AFC-60 M 200.15	60	200	1.5	2,562
AFC-60 M 200.20	60	200	2.0	3,295
AFC-60 M 300.15	60	300	1.5	2,755
AFC-60 M 300.20	60	300	2.0	3,488
AFC-60 M 400.15	60	400	1.5	2,952
AFC-60 M 400.20	60	400	2.0	3,684
AFC-60 M 500.15	60	500	1.5	3,141
AFC-60 M 500.20	60	500	2.0	3,874
AFC-60 M 600.15	60	600	1.5	3,333
AFC-60 M 600.20	60	600	2.0	4,066

Örnek Sipariş :
Yükseklik / Height (H) : 60 mm
Genişlik / Width (A) : 100 mm
Kalınlık / Thickness (T) : 1,5 mm
Pregalvaniz / Pre-Galvanized : PG

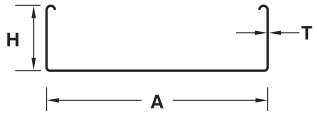

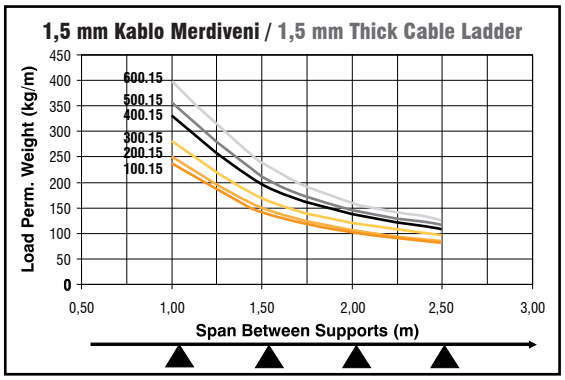

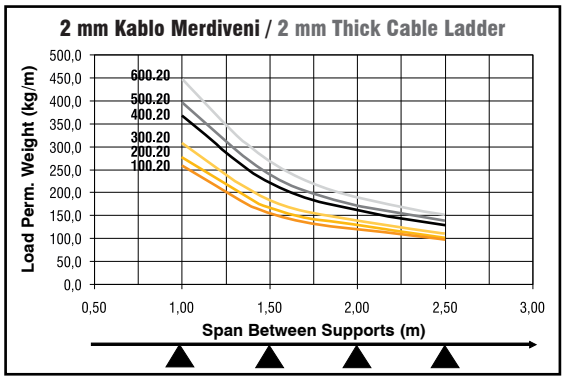

- **Malzeme ağırlıkları yaklaşık değerlerdir, ± % 10 değişim gösterebilir.**
  All material weights are approximate and may vary by +/- 10%.
- **Standart uzunluk 2500 ve 3000 mm'dir.**
  Standard widths are available in 2500, and 3000 mm.
- **Lütfen siparişlerinizde sipariş kodunu bildiriniz.**
  Please order by product code.
- **Farklı kalınlık ve ölçülerdeki siparişleriniz için lütfen firmamızı arayınız.**
  Please contact us for your custom orders.

90° Yatay Dönüş Modülü
90° Horizontal Elbow Module

Sipariş Kodu Order Code	Yükseklik Height (H) mm	Genişlik Width (AB) mm	Kalınlık Thickness (T) mm	Ağırlık Weight Kg./Ad.
AFC-60 MK 100.15	60	100	1.5	1,206
AFC-60 MK 150.15	60	150	1.5	1,463
AFC-60 MK 200.15	60	200	1.5	1,639
AFC-60 MK 300.20	60	300	2.0	2,071
AFC-60 MK 400.20	60	400	2.0	3,108
AFC-60 MK 500.20	60	500	2.0	3,620
AFC-60 MK 600.20	60	600	2.0	4,137

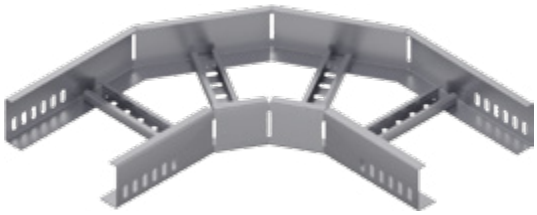

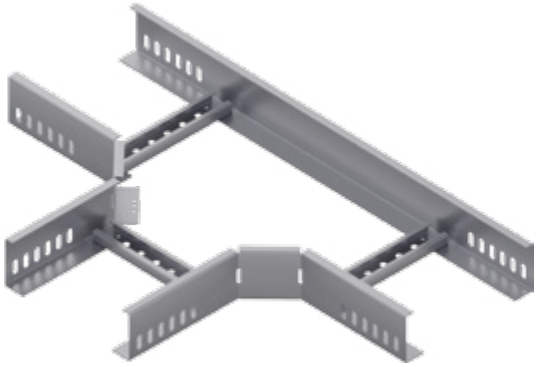

T Dönüş Modülü
T Module

Sipariş Kodu Order Code	Yükseklik Height (H) mm	Genişlik Width (ABC) mm	Kalınlık Thickness (T) mm	Ağırlık Weight Kg./Ad.
AFC-60 MT 100.15	60	100	1.5	1,651
AFC-60 MT 150.15	60	150	1.5	1,882
AFC-60 MT 200.15	60	200	1.5	2,077
AFC-60 MT 300.20	60	300	2.0	2,556
AFC-60 MT 400.20	60	400	2.0	3,547
AFC-60 MT 500.20	60	500	2.0	4,013
AFC-60 MT 600.20	60	600	2.0	4,481

Dörtlü Bağlantı Modülü
+ Connection Module

Sipariş Kodu Order Code	Yükseklik Height (H) mm	Genişlik Width (ABCD) mm	Kalınlık Thickness (T) mm	Ağırlık Weight Kg./Ad.
AFC-60 MD 100.15	60	100	1.5	1,844
AFC-60 MD 150.15	60	150	1.5	2,050
AFC-60 MD 200.15	60	200	1.5	2,200
AFC-60 MD 300.20	60	300	2.0	2,563
AFC-60 MD 400.20	60	400	2.0	3,392
AFC-60 MD 500.20	60	500	2.0	3,748
AFC-60 MD 600.20	60	600	2.0	4,108

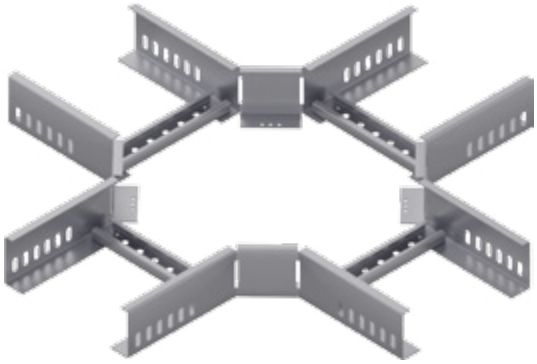

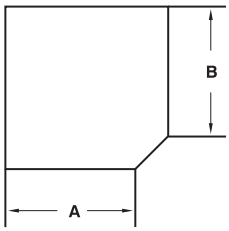

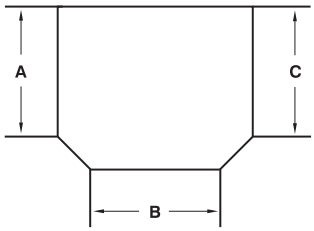

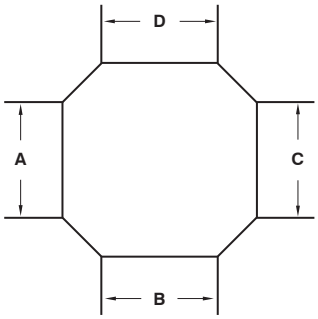

İç Bükey Dönüş Modülü
90° Vertical Bend - Inside

Sipariş Kodu Order Code	**Yükseklik** Height (H) mm	**Genişlik** Width (AB) mm	**Kalınlık** Thickness (T) mm	**Ağırlık** Weight Kg./Ad.
AFC-60 MİB 100.15	60	100	1.5	1,541
AFC-60 MİB 150.15	60	150	1.5	1,667
AFC-60 MİB 200.15	60	200	1.5	1,721
AFC-60 MİB 300.15	60	300	2.0	1,901
AFC-60 MİB 400.20	60	400	2.0	2,545
AFC-60 MİB 500.20	60	500	2.0	2,722
AFC-60 MİB 600.20	60	600	2.0	2,903

Dış Bükey Dönüş Modülü
90° Vertical Bend - Outside

Sipariş Kodu Order Code	**Yükseklik** Height (H) mm	**Genişlik** Width (AB) mm	**Kalınlık** Thickness (T) mm	**Ağırlık** Weight Kg./Ad.
AFC-60 MDB 100.15	60	100	1.5	1,541
AFC-60 MDB 150.15	60	150	1.5	1,667
AFC-60 MDB 200.15	60	200	1.5	1,721
AFC-60 MDB 300.15	60	300	2.0	1,901
AFC-60 MDB 400.20	60	400	2.0	2,545
AFC-60 MDB 500.20	60	500	2.0	2,722
AFC-60 MDB 600.20	60	600	2.0	2,903

Ek Elemanı
Joint Fitting

Sipariş Kodu Order Code	**Yükseklik** Height (H) mm	**Genişlik** Width (A) mm	**Kalınlık** Thickness (T) mm	**Ağırlık** Weight Kg./Ad.
AFC-60 NE 15.15	60	20	1.5	0,0146

Seviye Değiştirme Elemanı
Level Change Unit

Sipariş Kodu Order Code	Yükseklik Height (H) mm	Genişlik Width (A) mm	Kalınlık Thickness (T) mm	Ağırlık Weight Kg./Tk.
AFC-60 SD 15.20	60	20	2.0	0,447

Separatör
Seperator

Sipariş Kodu Order Code	Yükseklik Height (H) mm	Genişlik Width (A) mm	Kalınlık Thickness (T) mm	Ağırlık Weight Kg./m.
AFC-60 SPM 20.15	60	20	1.5	0,737

Merdiven Sabitleme Elemanı
Ladder Fixing

Sipariş Kodu Order Code	Genişlik Width (A) mm	Kalınlık Thickness (T) mm	Ağırlık Weight Kg./Ad.
AFC-MKT 25.20	40	2.0	0,033

İstanbul Medeniyet Üniversitesi

Kablo Merdiveni H 75
Cable Ladder H 75

İÇİNDEKİLER
INDEX

98	Kablo Merdiveni Cable Ladder
99	90° Yatay Dönüş Modülü 90° Horizontal Elbow Module T Dönüş Modülü T Module Dörtlü Bağlantı Modülü + Connection Module
100	İç Bükey Dönüş Modülü 90° Vertical Bend - Inside Dış Bükey Dönüş Modülü 90° Vertical Bend - Outside Ek Elemanı Joint Fitting
101	Seviye Değiştirme Elemanı Level Change Unit Separatör Seperator Merdiven Sabitleme Elemanı Ladder Fixing

Kablo Merdiveni H75
Cable Ladder H75

Sipariş Kodu Order Code	Yükseklik Height (H) mm	Genişlik Width (A) mm	Kalınlık Thickness (T) mm	Ağırlık Weight Kg./m.
AFC-75 M 100.15	75	100	1.5	2,706
AFC-75 M 100.20	75	100	2.0	3,550
AFC-75 M 150.15	75	150	1.5	2,818
AFC-75 M 150.20	75	150	2.0	3,663
AFC-75 M 200.15	75	200	1.5	2,898
AFC-75 M 200.20	75	200	2.0	3,743
AFC-75 M 300.15	75	300	1.5	3,091
AFC-75 M 300.20	75	300	2.0	3,936
AFC-75 M 400.15	75	400	1.5	3,288
AFC-75 M 400.20	75	400	2.0	4,132
AFC-75 M 500.15	75	500	1.5	3,477
AFC-75 M 500.20	75	500	2.0	4,322
AFC-75 M 600.15	75	600	1.5	3,669
AFC-75 M 600.20	75	600	2.0	4,514

Örnek Sipariş :
Yükseklik / Height (H) : 75 mm
Genişlik / Width (A) : 100 mm
Kalınlık / Thickness (T) : 1,5 mm
Pregalvaniz / Pre-Galvanized : PG

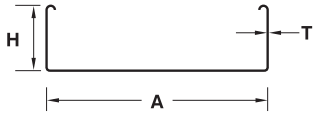

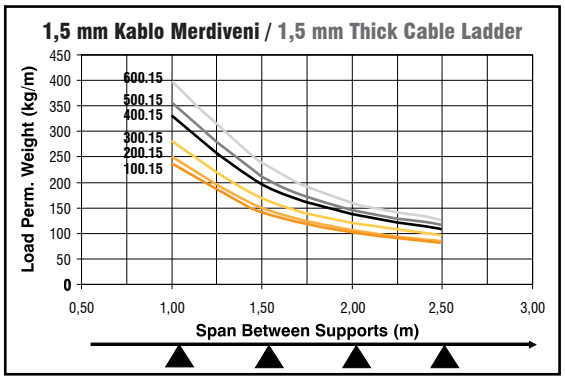

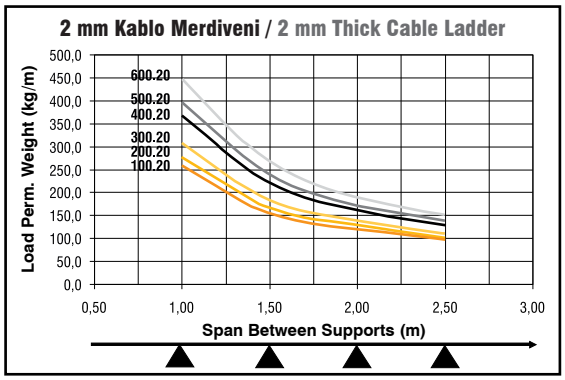

- **Malzeme ağırlıkları yaklaşık değerlerdir, ± % 10 değişim gösterebilir.**
  All material weights are approximate and may vary by +/- 10%.
- **Standart uzunluk 2500 ve 3000 mm'dir.**
  Standard widths are available in 2500, and 3000 mm.
- **Lütfen siparişlerinizde sipariş kodunu bildiriniz.**
  Please order by product code.
- **Farklı kalınlık ve ölçülerdeki siparişleriniz için lütfen firmamızı arayınız.**
  Please contact us for your custom orders.

90° Yatay Dönüş Modülü
90° Horizontal Elbow Module

Sipariş Kodu Order Code	Yükseklik Height (H) mm	Genişlik Width (AB) mm	Kalınlık Thickness (T) mm	Ağırlık Weight Kg./Ad.
AFC-75 MK 100.15	75	100	1.5	1,311
AFC-75 MK 150.15	75	150	1.5	1,582
AFC-75 MK 200.15	75	200	1.5	1,768
AFC-75 MK 300.20	75	300	2.0	2,224
AFC-75 MK 400.20	75	400	2.0	3,344
AFC-75 MK 500.20	75	500	2.0	3,889
AFC-75 MK 600.20	75	600	2.0	4,437

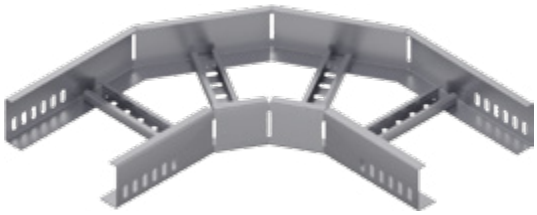

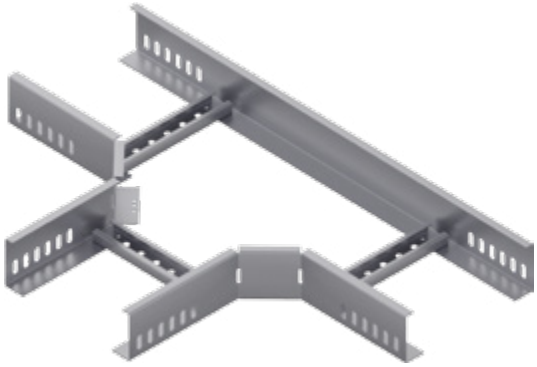

T Dönüş Modülü
T Module

Sipariş Kodu Order Code	Yükseklik Height (H) mm	Genişlik Width (ABC) mm	Kalınlık Thickness (T) mm	Ağırlık Weight Kg./Ad.
AFC-75 MT 100.15	75	100	1.5	1,729
AFC-75 MT 150.15	75	150	1.5	1,932
AFC-75 MT 200.15	75	200	1.5	2,107
AFC-75 MT 300.20	75	300	2.0	2,538
AFC-75 MT 400.20	75	400	2.0	3,536
AFC-75 MT 500.20	75	500	2.0	3,958
AFC-75 MT 600.20	75	600	2.0	4,383

Dörtlü Bağlantı Modülü
+ Connection Module

Sipariş Kodu Order Code	Yükseklik Height (H) mm	Genişlik Width (ABCD) mm	Kalınlık Thickness (T) mm	Ağırlık Weight Kg./Ad.
AFC-75 MD 100.15	75	100	1.5	1,998
AFC-75 MD 150.15	75	150	1.5	2,204
AFC-75 MD 200.15	75	200	1.5	2,354
AFC-75 MD 300.20	75	300	2.0	2,717
AFC-75 MD 400.20	75	400	2.0	3,598
AFC-75 MD 500.20	75	500	2.0	3,954
AFC-75 MD 600.20	75	600	2.0	4,314

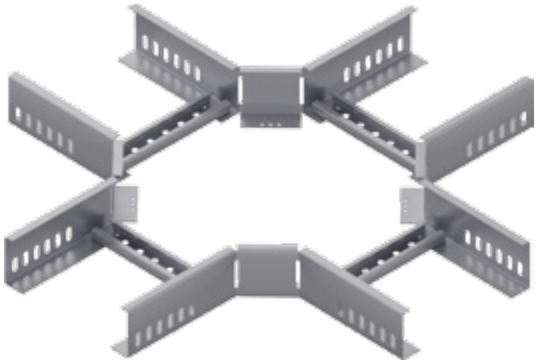

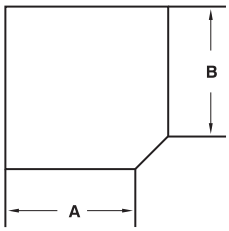

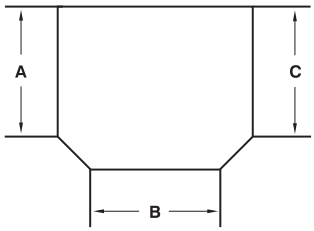

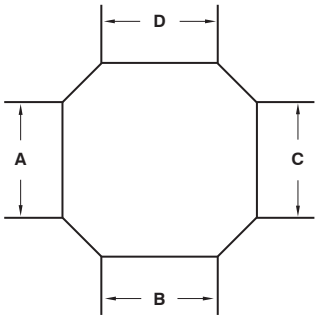

İç Bükey Dönüş Modülü
90° Vertical Bend - Inside

Sipariş Kodu Order Code	**Yükseklik** Height (H) mm	**Genişlik** Width (AB) mm	**Kalınlık** Thickness (T) mm	**Ağırlık** Weight Kg./Ad.
AFC-75 MİB 100.15	75	100	1.5	1,554
AFC-75 MİB 150.15	75	150	1.5	1,659
AFC-75 MİB 200.15	75	200	1.5	1,734
AFC-75 MİB 300.15	75	300	2.0	1,914
AFC-75 MİB 400.20	75	400	2.0	2,563
AFC-75 MİB 500.20	75	500	2.0	2,740
AFC-75 MİB 600.20	75	600	2.0	2,920

Dış Bükey Dönüş Modülü
90° Vertical Bend - Outside

Sipariş Kodu Order Code	**Yükseklik** Height (H) mm	**Genişlik** Width (AB) mm	**Kalınlık** Thickness (T) mm	**Ağırlık** Weight Kg./Ad.
AFC-75 MDB 100.15	75	100	1.5	1,554
AFC-75 MDB 150.15	75	150	1.5	1,659
AFC-75 MDB 200.15	75	200	1.5	1,734
AFC-75 MDB 300.15	75	300	2.0	1,914
AFC-75 MDB 400.20	75	400	2.0	2,563
AFC-75 MDB 500.20	75	500	2.0	2,740
AFC-75 MDB 600.20	75	600	2.0	2,920

Ek Elemanı
Joint Fitting

Sipariş Kodu Order Code	**Yükseklik** Height (H) mm	**Genişlik** Width (A) mm	**Kalınlık** Thickness (T) mm	**Ağırlık** Weight Kg./Ad.
AFC-75 NE 15.15	75	20	1.5	0,180

Seviye Değiştirme Elemanı
Level Change Unit

Sipariş Kodu Order Code	Yükseklik Height (H) mm	Genişlik Width (A) mm	Kalınlık Thickness (T) mm	Ağırlık Weight Kg./Tk.
AFC-75 SD 15.20	75	20	2.0	0,537

Separatör
Seperator

Sipariş Kodu Order Code	Yükseklik Height (H) mm	Genişlik Width (A) mm	Kalınlık Thickness (T) mm	Ağırlık Weight Kg./m.
AFC-75 SPM 20.15	75	20	1.5	0,857

Merdiven Sabitleme Elemanı
Ladder Fixing

Sipariş Kodu Order Code	Genişlik Width (A) mm	Kalınlık Thickness (T) mm	Ağırlık Weight Kg./Ad.
AFC-MKT 25.20	40	2.0	0,033

Ereğli Demir Çelik Fabrikası

Kablo Merdiveni H 100
Cable Ladder H 100

İÇİNDEKİLER
INDEX

104	Kablo Merdiveni Cable Ladder
105	90° Yatay Dönüş Modülü 90° Horizontal Elbow Module T Dönüş Modülü T Module Dörtlü Bağlantı Modülü + Connection Module
106	İç Bükey Dönüş Modülü 90° Vertical Bend - Inside Dış Bükey Dönüş Modülü 90° Vertical Bend - Outside Ek Elemanı Joint Fitting
107	Seviye Değiştirme Elemanı Level Change Unit Separatör Seperator Merdiven Sabitleme Elemanı Ladder Fixing

Kablo Merdiveni H100
Cable Ladder H100

Sipariş Kodu Order Code	Yükseklik Height (H) mm	Genişlik Width (A) mm	Kalınlık Thickness (T) mm	Ağırlık Weight Kg./m.
AFC-100 M 100.15	100	100	1.5	3,309
AFC-100 M 100.20	100	100	2.0	4,355
AFC-100 M 150.15	100	150	1.5	3,400
AFC-100 M 150.20	100	150	2.0	4,446
AFC-100 M 200.15	100	200	1.5	3,502
AFC-100 M 200.20	100	200	2.0	4,548
AFC-100 M 300.15	100	300	1.5	3,695
AFC-100 M 300.20	100	300	2.0	4,741
AFC-100 M 400.15	100	400	1.5	3,891
AFC-100 M 400.20	100	400	2.0	4,937
AFC-100 M 500.15	100	500	1.5	4,080
AFC-100 M 500.20	100	500	2.0	5,127
AFC-100 M 600.15	100	600	1.5	4,273
AFC-100 M 600.20	100	600	2.0	5,319

Örnek Sipariş :
Yükseklik / Height (H) : 100 mm
Genişlik / Width (A) : 100 mm
Kalınlık / Thickness (T) : 1,5 mm
Pregalvaniz / Pre-Galvanized : PG

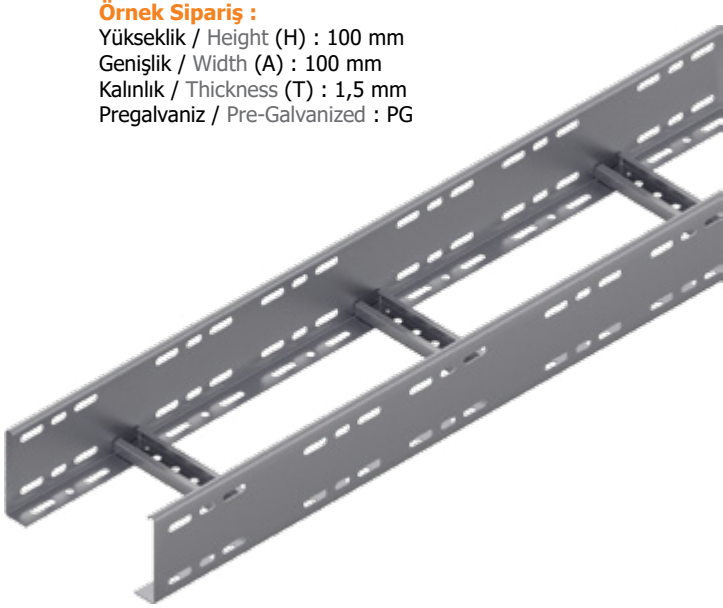

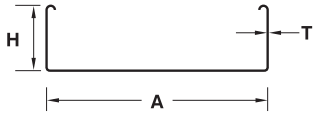

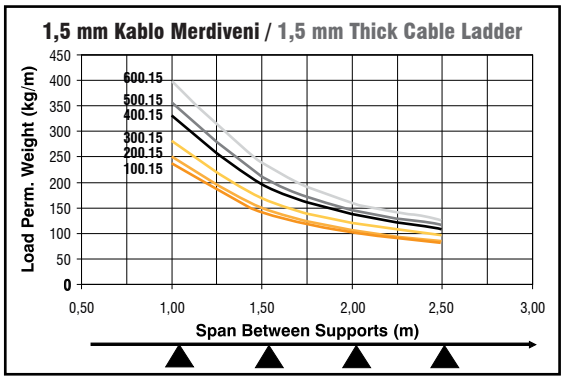

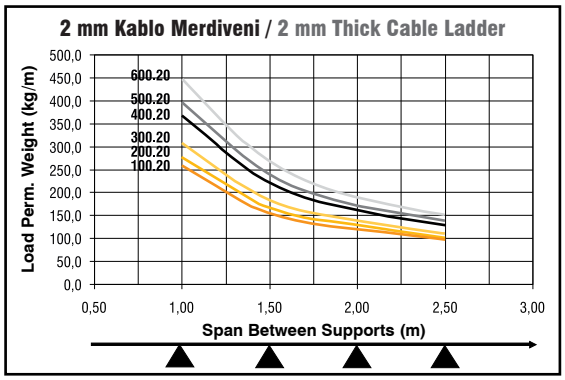

- **Malzeme ağırlıkları yaklaşık değerlerdir, ± % 10 değişim gösterebilir.**
  All material weights are approximate and may vary by +/- 10%.
- **Standart uzunluk 2500 ve 3000 mm'dir.**
  Standard widths are available in 2500, and 3000 mm.
- **Lütfen siparişlerinizde sipariş kodunu bildiriniz.**
  Please order by product code.
- **Farklı kalınlık ve ölçülerdeki siparişleriniz için lütfen firmamızı arayınız.**
  Please contact us for your custom orders.

90° Yatay Dönüş Modülü
90° Horizontal Elbow Module

Sipariş Kodu Order Code	Yükseklik Height (H) mm	Genişlik Width (AB) mm	Kalınlık Thickness (T) mm	Ağırlık Weight Kg./Ad.
AFC-100 MK 100.15	100	100	1.5	1,582
AFC-100 MK 150.15	100	150	1.5	1,896
AFC-100 MK 200.15	100	200	1.5	2,110
AFC-100 MK 300.20	100	300	2.0	2,639
AFC-100 MK 400.20	100	400	2.0	3,993
AFC-100 MK 500.20	100	500	2.0	4,633
AFC-100 MK 600.20	100	600	2.0	5,170

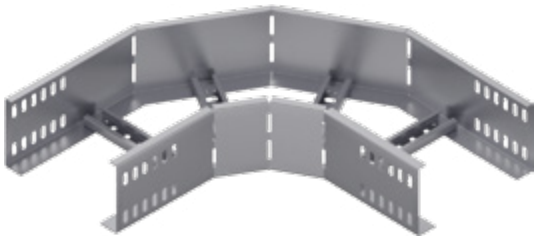

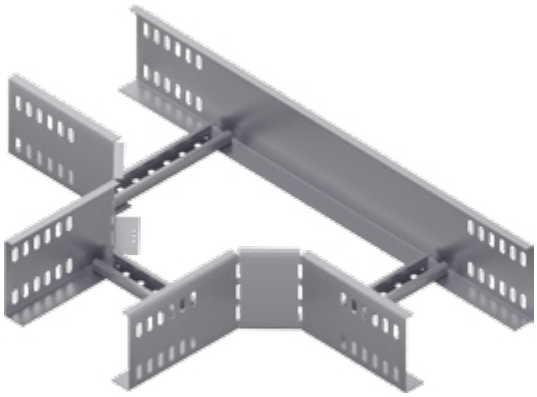

T Dönüş Modülü
T Module

Sipariş Kodu Order Code	Yükseklik Height (H) mm	Genişlik Width (ABC) mm	Kalınlık Thickness (T) mm	Ağırlık Weight Kg./Ad.
AFC-100 MT 100.15	100	100	1.5	2,321
AFC-100 MT 150.15	100	150	1.5	2,606
AFC-100 MT 200.15	100	200	1.5	2,843
AFC-100 MT 300.20	100	300	2.0	3,422
AFC-100 MT 400.20	100	400	2.0	4,787
AFC-100 MT 500.20	100	500	2.0	5,369
AFC-100 MT 600.20	100	600	2.0	5,954

Dörtlü Bağlantı Modülü
+ Connection Module

Sipariş Kodu Order Code	Yükseklik Height (H) mm	Genişlik Width (ABCD) mm	Kalınlık Thickness (T) mm	Ağırlık Weight Kg./Ad.
AFC-100 MD 100.15	100	100	1.5	2,373
AFC-100 MD 150.15	100	150	1.5	2,579
AFC-100 MD 200.15	100	200	1.5	2,729
AFC-100 MD 300.20	100	300	2.0	3,091
AFC-100 MD 400.20	100	400	2.0	4,097
AFC-100 MD 500.20	100	500	2.0	4,453
AFC-100 MD 600.20	100	600	2.0	4,814

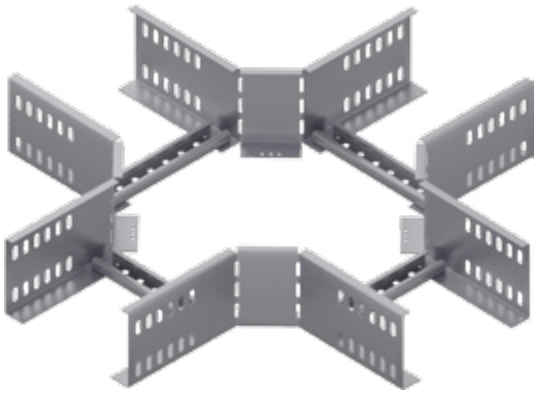

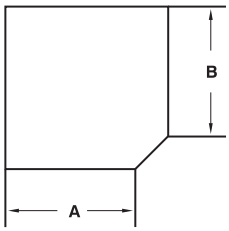

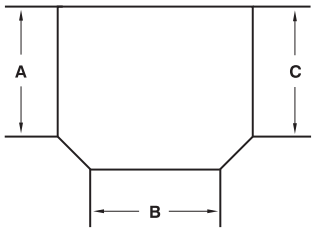

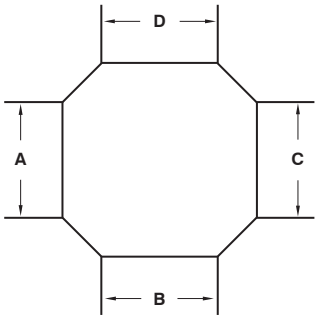

İç Bükey Dönüş Modülü
90° Vertical Bend - Inside

Sipariş Kodu Order Code	**Yükseklik** Height (H) mm	**Genişlik** Width (AB) mm	**Kalınlık** Thickness (T) mm	**Ağırlık** Weight Kg./Ad.
AFC-100 MİB 100.15	100	100	1.5	2,767
AFC-100 MİB 150.15	100	150	1.5	2,873
AFC-100 MİB 200.15	100	200	1.5	2,947
AFC-100 MİB 300.15	100	300	2.0	3,128
AFC-100 MİB 400.20	100	400	2.0	3,312
AFC-100 MİB 500.20	100	500	2.0	3,488
AFC-100 MİB 600.20	100	600	2.0	3,669

Dış Bükey Dönüş Modülü
90° Vertical Bend - Outside

Sipariş Kodu Order Code	**Yükseklik** Height (H) mm	**Genişlik** Width (AB) mm	**Kalınlık** Thickness (T) mm	**Ağırlık** Weight Kg./Ad.
AFC-100 MDB 100.15	100	100	1.5	2,767
AFC-100 MDB 150.15	100	150	1.5	2,873
AFC-100 MDB 200.15	100	200	1.5	2,947
AFC-100 MDB 300.15	100	300	2.0	3,128
AFC-100 MDB 400.20	100	400	2.0	3,312
AFC-100 MDB 500.20	100	500	2.0	3,488
AFC-100 MDB 600.20	100	600	2.0	3,669

Ek Elemanı
Joint Fitting

Sipariş Kodu Order Code	**Yükseklik** Height (H) mm	**Genişlik** Width (A) mm	**Kalınlık** Thickness (T) mm	**Ağırlık** Weight Kg./Ad.
AFC-100 AE 15.20	100	20	2.0	0,219

Seviye Değiştirme Elemanı
Level Change Unit

Sipariş Kodu Order Code	Yükseklik Height (H) mm	Genişlik Width (A) mm	Kalınlık Thickness (T) mm	Ağırlık Weight Kg./Tk.
AFC-100 SD 15.20	100	20	2.0	0,686

Separatör
Seperator

Sipariş Kodu Order Code	Yükseklik Height (H) mm	Genişlik Width (A) mm	Kalınlık Thickness (T) mm	Ağırlık Weight Kg./m.
AFC-100 SPM 20.15	100	20	1.5	1,217

Merdiven Sabitleme Elemanı
Ladder Fixing

Sipariş Kodu Order Code	Genişlik Width (A) mm	Kalınlık Thickness (T) mm	Ağırlık Weight Kg./Ad.
AFC-MKT 25.20	40	2.0	0,033

Lastik-İş Sendika Oteli

Kablo Kanalı ve Merdiven Kapağı
Cable Tray And Cable Ladder Cover

İÇİNDEKİLER
INDEX

110	Kablo Kanalı ve Merdiven Kapağı Cable Tray And Ladder Cover
111	90° Yatay Dönüş Modül Kapağı 90° Horizontal Elbow Module Cover T Dönüş Modül Kapağı T Module Cover Dörtlü Bağlantı Modülü Kapağı + Connection Module Cover
112	İç Bükey Dönüş Modül Kapağı Flexible Vertical Bend - Inside Cover Dış Bükey Dönüş Modül Kapağı Flexible Vertical Bend - Outside Cover İç Bükey Dönüş Modül Kapağı 90° Vertical Bend - Inside Cover Dış Bükey Dönüş Modül Kapağı 90° Vertical Bend - Outside Cover
113	Redüksiyon Kapağı Reduction Cover Redüksiyon - Sağ Kapağı Reduction - Right Cover Redüksiyon - Sol Kapağı Reduction - Left Cover Kapak Kelepçesi Cover Clamp

Kablo Kanalı ve Merdiven Kapağı
Cable Tray And Ladder Cover

Sipariş Kodu Order Code	Yükseklik Height (H) mm	Genişlik Width (A) mm	Kalınlık Thickness (T) mm	Ağırlık Weight Kg./m.
AFC-15 K 50.08	15	50	0.8	0,471
AFC-15 K 50.10	15	50	1.0	0,589
AFC-15 K 50.12	15	50	1.2	0,707
AFC-15 K 50.15	15	50	1.5	0,883
AFC-15 K 50.20	15	50	2.0	1,178
AFC-15 K 75.08	15	75	0.8	0,628
AFC-15 K 75.10	15	75	1.0	0,785
AFC-15 K 75.12	15	75	1.2	0,942
AFC-15 K 75.15	15	75	1.5	1,178
AFC-15 K 75.20	15	75	2.0	1,570
AFC-15 K 100.08	15	100	0.8	0,785
AFC-15 K 100.10	15	100	1.0	0,981
AFC-15 K 100.12	15	100	1.2	1,178
AFC-15 K 100.15	15	100	1.5	1,472
AFC-15 K 100.20	15	100	2.0	1,963
AFC-15 K 150.10	15	150	1.0	1,374
AFC-15 K 150.12	15	150	1.2	1,649
AFC-15 K 150.15	15	150	1.5	2,061
AFC-15 K 150.20	15	150	2.0	2,748
AFC-15 K 200.10	15	200	1.0	1,766
AFC-15 K 200.12	15	200	1.2	2,120
AFC-15 K 200.15	15	200	1.5	2,649
AFC-15 K 200.20	15	200	2.0	3,533
AFC-15 K 300.12	15	300	1.2	3,062
AFC-15 K 300.15	15	300	1.5	3,827
AFC-15 K 300.20	15	300	2.0	5,103
AFC-15 K 400.12	15	400	1.2	4,004
AFC-15 K 400.15	15	400	1.5	5,004
AFC-15 K 400.20	15	400	2.0	6,673
AFC-15 K 500.12	15	500	1.2	4,946
AFC-15 K 500.15	15	500	1.5	6,182
AFC-15 K 500.20	15	500	2.0	8,243
AFC-15 K 600.12	15	600	1.2	5,888
AFC-15 K 600.15	15	600	1.5	7,359
AFC-15 K 600.20	15	600	2.0	9,813

Örnek Sipariş :
Yükseklik / Height (H) : 15 mm
Genişlik / Width (A) : 100 mm
Kalınlık / Thickness (T) : 1,5 mm
Pregalvaniz / Pre-Galvanized : PG

- **Lütfen siparişlerinizde sipariş kodunu bildiriniz.**
  Please order by product code.
- **Farklı kalınlık ve ölçülerdeki siparişleriniz için lütfen firmamızı arayınız.**
  Please contact us for your custom orders.
- **Malzeme ağırlıkları yaklaşık değerlerdir, ± % 10 değişim gösterebilir.**
  All material weights are approximate and may vary by +/- 10%.
- **Standart uzunluk 2500 ve 3000 mm'dir.**
  Standard widths are available in 2500, and 3000 mm.

90° Yatay Dönüş Modül Kapağı
90° Horizontal Elbow Module Cover

Sipariş Kodu Order Code	**Yükseklik** Height (H) mm	**Genişlik** Width (AB) mm	**Kalınlık** Thickness (T) mm	**Ağırlık** Weight Kg./Ad.
AFC-15 KDK 50.10	15	50	1.0	0,100
AFC-15 KDK 75.10	15	75	1.0	0,140
AFC-15 KDK 100.10	15	100	1.0	0,212
AFC-15 KDK 150.10	15	150	1.0	0,364
AFC-15 KDK 200.10	15	200	1.0	0,556
AFC-15 KDK 300.15	15	300	1.5	1,590
AFC-15 KDK 400.15	15	400	1.5	2,586
AFC-15 KDK 500.15	15	500	1.5	3,822
AFC-15 KDK 600.15	15	600	1.5	5,298

T Dönüş Modül Kapağı
T Module Cover

Sipariş Kodu Order Code	**Yükseklik** Height (H) mm	**Genişlik** Width (ABC) mm	**Kalınlık** Thickness (T) mm	**Ağırlık** Weight Kg./Ad.
AFC-15 TDK 50.10	15	50	1.0	0,131
AFC-15 TDK 75.10	15	75	1.0	0,176
AFC-15 TDK 100.10	15	100	1.0	0,257
AFC-15 TDK 150.10	15	150	1.0	0,423
AFC-15 TDK 200.10	15	200	1.0	0,629
AFC-15 TDK 300.15	15	300	1.5	1,741
AFC-15 TDK 400.15	15	400	1.5	2,779
AFC-15 TDK 500.15	15	500	1.5	4,057
AFC-15 TDK 600.15	15	600	1.5	5,575

Dörtlü Bağlantı Modülü Kapağı
+ Connection Module Cover

Sipariş Kodu Order Code	**Yükseklik** Height (H) mm	**Genişlik** Width (ABCD) mm	**Kalınlık** Thickness (T) mm	**Ağırlık** Weight Kg./Ad.
AFC-15 DBK 50.10	15	50	1.0	0,165
AFC-15 DBK 75.10	15	75	1.0	0,217
AFC-15 DBK 100.10	15	100	1.0	0,305
AFC-15 DBK 150.10	15	150	1.0	0,485
AFC-15 DBK 200.10	15	200	1.0	0,705
AFC-15 DBK 300.15	15	300	1.5	1,898
AFC-15 DBK 400.15	15	400	1.5	2,978
AFC-15 DBK 500.15	15	500	1.5	4,298
AFC-15 DBK 600.15	15	600	1.5	5,858

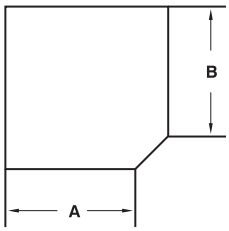

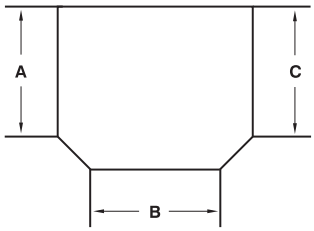

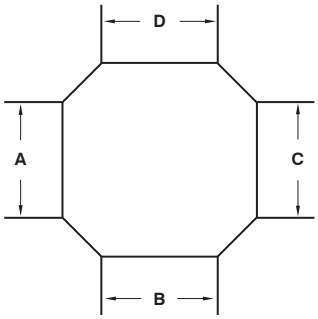

İç Bükey Dönüş Modül Kapağı
Flexible Vertical Bend - Inside Cover

Sipariş Kodu Order Code	Yükseklik Height (H) mm	Genişlik Width (AB) mm	Kalınlık Thickness (T) mm	Ağırlık Weight Kg./Ad.
AFC-15 İDK 50.10	15	50	1.0	0,507
AFC-15 İDK 75.10	15	75	1.0	0,635
AFC-15 İDK 100.10	15	100	1.0	0,827
AFC-15 İDK 150.10	15	150	1.0	1,147
AFC-15 İDK 200.10	15	200	1.0	1,467
AFC-15 İDK 300.15	15	300	1.5	3,161
AFC-15 İDK 400.15	15	400	1.5	4,121
AFC-15 İDK 500.15	15	500	1.5	5,081
AFC-15 İDK 600.15	15	600	1.5	6,041

Dış Bükey Dönüş Modül Kapağı
Flexible Vertical Bend - Outside Cover

Sipariş Kodu Order Code	Yükseklik Height (H) mm	Genişlik Width (AB) mm	Kalınlık Thickness (T) mm	Ağırlık Weight Kg./Ad.
AFC-15 DDK 50.10	15	50	1.0	0,507
AFC-15 DDK 75.10	15	75	1.0	0,635
AFC-15 DDK 100.10	15	100	1.0	0,827
AFC-15 DDK 150.10	15	150	1.0	1,147
AFC-15 DDK 200.10	15	200	1.0	1,467
AFC-15 DDK 300.15	15	300	1.5	3,161
AFC-15 DDK 400.15	15	400	1.5	4,121
AFC-15 DDK 500.15	15	500	1.5	5,081
AFC-15 DDK 600.15	15	600	1.5	6,041

İç Bükey Dönüş Modül Kapağı
90° Vertical Bend - Inside Cover

Sipariş Kodu Order Code	Yükseklik Height (H) mm	Genişlik Width (AB) mm	Kalınlık Thickness (T) mm	Ağırlık Weight Kg./Ad.
AFC-15 SİDK 100.10	15	100	1.0	1,122
AFC-15 SİDK 150.10	15	150	1.0	1,352
AFC-15 SİDK 200.10	15	200	1.0	1,583
AFC-15 SİDK 300.15	15	300	1.5	2,045
AFC-15 SİDK 400.15	15	400	1.5	2,506
AFC-15 SİDK 500.15	15	500	1.5	2,968
AFC-15 SİDK 600.15	15	600	1.5	3,429

Dış Bükey Dönüş Modül Kapağı
90° Vertical Bend - Outside Cover

Sipariş Kodu Order Code	Yükseklik Height (H) mm	Genişlik Width (AB) mm	Kalınlık Thickness (T) mm	Ağırlık Weight Kg./Ad.
AFC-15 SDDK 100.10	15	100	1.0	1,144
AFC-15 SDDK 150.10	15	150	1.0	1,362
AFC-15 SDDK 200.10	15	200	1.0	1,580
AFC-15 SDDK 300.15	15	300	1.5	2,016
AFC-15 SDDK 400.15	15	400	1.5	2,452
AFC-15 SDDK 500.15	15	500	1.5	2,888
AFC-15 SDDK 600.15	15	600	1.5	3,324

Redüksiyon Kapağı
Reduction Cover

Sipariş Kodu Order Code	Yükseklik Height (H) mm	Genişlik Width (A) mm	Genişlik Width (B) mm	Kalınlık Thickness (T) mm	Ağırlık Weight Kg./Ad.
AFC-15 RK 75.10	15	75	50	1.0	0,168
AFC-15 RK 100.10	15	100	75	1.0	0,245
AFC-15 RK 150.10	15	150	100	1.0	0,442
AFC-15 RK 200.10	15	200	150	1.0	0,605
AFC-15 RK 300.15	15	300	200	1.5	1,688
AFC-15 RK 400.15	15	400	300	1.5	2,708
AFC-15 RK 500.15	15	500	400	1.5	3,968
AFC-15 RK 600.15	15	600	500	1.5	5,468

Redüksiyon - Sağ Kapağı
Reduction - Right Cover

Sipariş Kodu Order Code	Yükseklik Height (H) mm	Genişlik Width (A) mm	Genişlik Width (B) mm	Kalınlık Thickness (T) mm	Ağırlık Weight Kg./Ad.
AFC-15 RKR 75.10	15	75	50	1.0	0,168
AFC-15 RKR 100.10	15	100	75	1.0	0,245
AFC-15 RKR 150.10	15	150	100	1.0	0,442
AFC-15 RKR 200.10	15	200	150	1.0	0,605
AFC-15 RKR 300.15	15	300	200	1.5	1,688
AFC-15 RKR 400.15	15	400	300	1.5	2,708
AFC-15 RKR 500.15	15	500	400	1.5	3,968
AFC-15 RKR 600.15	15	600	500	1.5	5,468

Redüksiyon - Sol Kapağı
Reduction - Left Cover

Sipariş Kodu Order Code	Yükseklik Height (H) mm	Genişlik Width (A) mm	Genişlik Width (B) mm	Kalınlık Thickness (T) mm	Ağırlık Weight Kg./Ad.
AFC-15 RKL 75.10	15	75	50	1.0	0,168
AFC-15 RKL 100.10	15	100	75	1.0	0,245
AFC-15 RKL 150.10	15	150	100	1.0	0,442
AFC-15 RKL 200.10	15	200	150	1.0	0,605
AFC-15 RKL 300.15	15	300	200	1.5	1,688
AFC-15 RKL 400.15	15	400	300	1.5	2,708
AFC-15 RKL 500.15	15	500	400	1.5	3,968
AFC-15 RKL 600.15	15	600	500	1.5	5,468

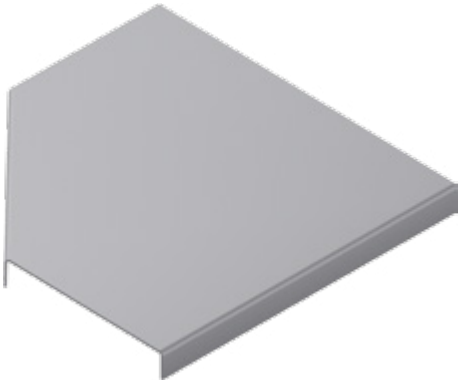

Kapak Kelepçesi
Cover Clamp

Sipariş Kodu Order Code	Yükseklik Height (H) mm	Kalınlık Thickness (T) mm	Ağırlık Weight Kg./Ad.
AFC-40 KK 20.20	40	2.0	0,029
AFC-50 KK 20.20	50	2.0	0,033
AFC-60 KK 20.20	60	2.0	0,036
AFC-75 KK 20.20	75	2.0	0,041
AFC-100 KK 20.20	100	2.0	0,049

Sakarya Ada Tıp Merkezi

Trunking Kablo Kanalı H 50
Trunking Cable Tray H 50

İÇİNDEKİLER
INDEX

116	Trunking Kablo Kanalı Trunking Cable Tray Ek Elemanı Joint Fitting
117	90° Yatay Dönüş Modülü 90° Horizontal Elbow Module T Dönüş Modülü T Module Dörtlü Bağlantı Modülü + Connection Module
118	İç Bükey Dönüş Modülü 90° Vertical Bend - Inside Dış Bükey Dönüş Modülü 90° Vertical Bend - Outside Redüksiyon Reduction

Trunking Kablo Kanalı H50
Trunking Cable Tray H50

Sipariş Kodu Order Code	Yükseklik Height (H) mm	Genişlik Width (A) mm	Kalınlık Thickness (T) mm
AFC-50 T 50.08	50	50	0.8
AFC-50 T 50.10	50	50	1.0
AFC-50 T 50.12	50	50	1.2
AFC-50 T 50.15	50	50	1.5
AFC-50 T 50.20	50	50	2.0
AFC-50 T 75.08	50	75	0.8
AFC-50 T 75.10	50	75	1.0
AFC-50 T 75.12	50	75	1.2
AFC-50 T 75.15	50	75	1.5
AFC-50 T 75.20	50	75	2.0
AFC-50 T 100.08	50	100	0.8
AFC-50 T 100.10	50	100	1.0
AFC-50 T 100.12	50	100	1.2
AFC-50 T 100.15	50	100	1.5
AFC-50 T 100.20	50	100	2.0
AFC-50 T 150.10	50	150	1.0
AFC-50 T 150.12	50	150	1.2
AFC-50 T 150.15	50	150	1.5
AFC-50 T 150.20	50	150	2.0
AFC-50 T 200.10	50	200	1.0
AFC-50 T 200.12	50	200	1.2
AFC-50 T 200.15	50	200	1.5
AFC-50 T 200.20	50	200	2.0
AFC-50 T 300.15	50	300	1.5
AFC-50 T 300.20	50	300	2.0
AFC-50 T 400.15	50	400	1.5
AFC-50 T 400.20	50	400	2.0
AFC-50 T 500.15	50	500	1.5
AFC-50 T 500.20	50	500	2.0
AFC-50 T 600.15	50	600	1.5
AFC-50 T 600.20	50	600	2.0

Örnek Sipariş :
Yükseklik / Height (H) : 50 mm
Genişlik / Width (A) : 100 mm
Kalınlık / Thickness (T) : 1,5 mm
Pregalvaniz / Pre-Galvanized : PG

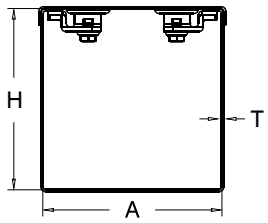

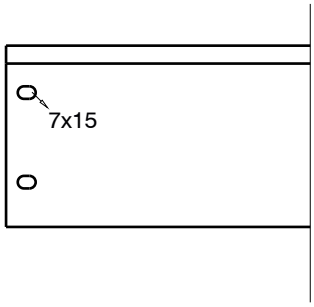

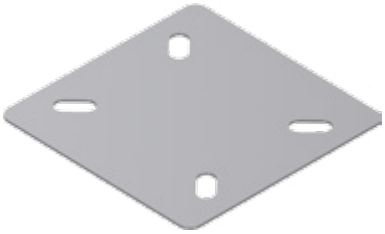

Ek Elemanı
Joint Fitting

Sipariş Kodu Order Code	Yükseklik Height (H) mm	Genişlik Width (A) mm	Kalınlık Thickness (T) mm
AFC-50 TE 15.15	50	15	1.5

- **Lütfen siparişlerinizde sipariş kodunu bildiriniz.**
  Please order by product code.
- **Farklı kalınlık ve ölçülerdeki siparişleriniz için lütfen firmamızı arayınız.**
  Please contact us for your custom orders.
- **Malzeme ağırlıkları yaklaşık değerlerdir, ± % 10 değişim gösterebilir.**
  All material weights are approximate and may vary by +/- 10%.
- **Standart uzunluk 2500 ve 3000 mm'dir.**
  Standard widths are available in 2500, and 3000 mm.

90° Yatay Dönüş Modülü
90° Horizontal Elbow Module

Sipariş Kodu Order Code	Yükseklik Height (H) mm	Genişlik Width (AB) mm	Kalınlık Thickness (T) mm
AFC-50 TK 50.15	50	50	1.5
AFC-50 TK 75.15	50	75	1.5
AFC-50 TK 100.15	50	100	1.5
AFC-50 TK 150.15	50	150	1.5
AFC-50 TK 200.15	50	200	1.5
AFC-50 TK 300.20	50	300	2.0
AFC-50 TK 400.20	50	400	2.0
AFC-50 TK 500.20	50	500	2.0
AFC-50 TK 600.20	50	600	2.0

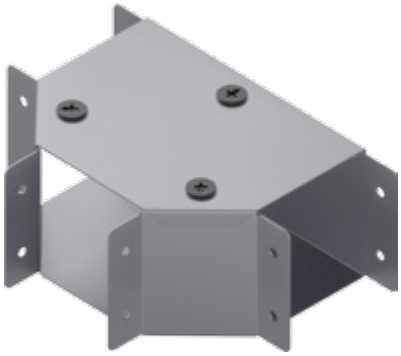

T Dönüş Modülü
T Module

Sipariş Kodu Order Code	Yükseklik Height (H) mm	Genişlik Width (ABC) mm	Kalınlık Thickness (T) mm
AFC-50 TT 50.15	50	50	1.5
AFC-50 TT 75.15	50	75	1.5
AFC-50 TT 100.15	50	100	1.5
AFC-50 TT 150.15	50	150	1.5
AFC-50 TT 200.15	50	200	1.5
AFC-50 TT 300.20	50	300	2.0
AFC-50 TT 400.20	50	400	2.0
AFC-50 TT 500.20	50	500	2.0
AFC-50 TT 600.20	50	600	2.0

Dörtlü Bağlantı Modülü
+ Connection Module

Sipariş Kodu Order Code	Yükseklik Height (H) mm	Genişlik Width (ABCD) mm	Kalınlık Thickness (T) mm
AFC-50 TD 50.15	50	50	1.5
AFC-50 TD 75.15	50	75	1.5
AFC-50 TD 100.15	50	100	1.5
AFC-50 TD 150.15	50	150	1.5
AFC-50 TD 200.15	50	200	1.5
AFC-50 TD 300.20	50	300	2.0
AFC-50 TD 400.20	50	400	2.0
AFC-50 TD 500.20	50	500	2.0
AFC-50 TD 600.20	50	600	2.0

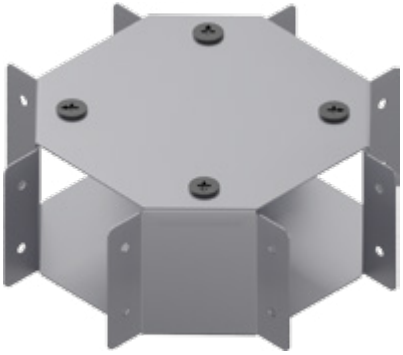

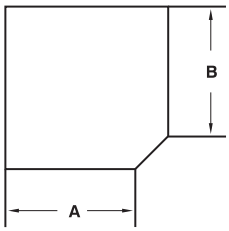

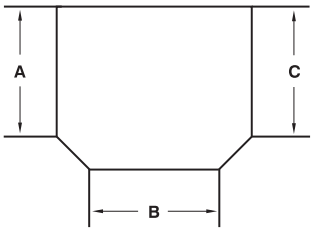

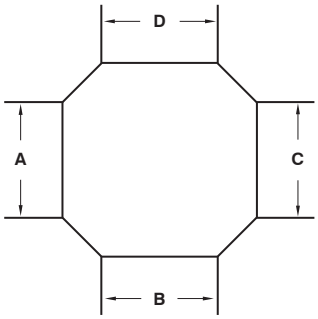

İç Bükey Dönüş Modülü
90° Vertical Bend - Inside

Sipariş Kodu Order Code	**Yükseklik** Height (H) mm	**Genişlik** Width (AB) mm	**Kalınlık** Thickness (T) mm
AFC-50 TİB 50.15	50	50	1.5
AFC-50 TİB 75.15	50	75	1.5
AFC-50 TİB 100.15	50	100	1.5
AFC-50 TİB 150.15	50	150	1.5
AFC-50 TİB 200.15	50	200	1.5
AFC-50 TİB 300.20	50	300	2.0
AFC-50 TİB 400.20	50	400	2.0
AFC-50 TİB 500.20	50	500	2.0
AFC-50 TİB 600.20	50	600	2.0

Dış Bükey Dönüş Modülü
90° Vertical Bend - Outside

Sipariş Kodu Order Code	**Yükseklik** Height (H) mm	**Genişlik** Width (ABC) mm	**Kalınlık** Thickness (T) mm
AFC-50 TDB 50.15	50	50	1.5
AFC-50 TDB 75.15	50	75	1.5
AFC-50 TDB 100.15	50	100	1.5
AFC-50 TDB 150.15	50	150	1.5
AFC-50 TDB 200.15	50	200	1.5
AFC-50 TDB 300.20	50	300	2.0
AFC-50 TDB 400.20	50	400	2.0
AFC-50 TDB 500.20	50	500	2.0
AFC-50 TDB 600.20	50	600	2.0

Redüksiyon
Reduction

Sipariş Kodu Order Code	**H1 - A1** mm	**H2 - A2** mm	**Yükseklik** Height (H) mm	**Kalınlık** Thickness (T) mm
AFC-50 TR 75.15	75x75	50x50	50	1.5
AFC-50 TR 100.15	75x100	50x75	50	1.5
AFC-50 TR 150.15	75x150	50x100	50	1.5
AFC-50 TR 200.15	75x200	50x150	50	1.5
AFC-50 TR 300.20	75x300	50x200	50	2.0
AFC-50 TR 400.20	75x400	50x300	50	2.0
AFC-50 TR 500.20	75x500	50x400	50	2.0
AFC-50 TR 600.20	75x600	50x500	50	2.0

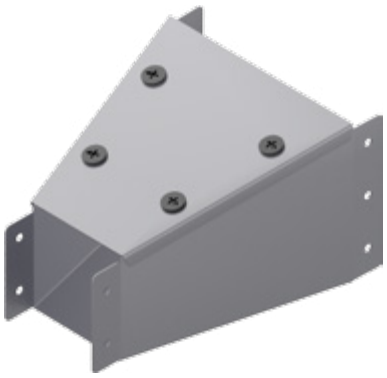

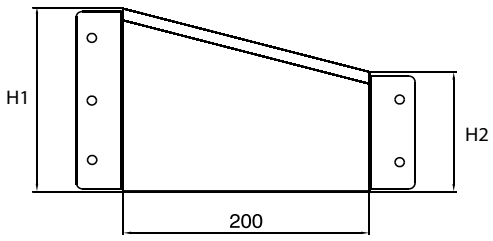

Trakya Cam Fabrikası

Trunking Kablo Kanalı H 75
Trunking Cable Tray H 75

İÇİNDEKİLER
INDEX

122	Trunking Kablo Kanalı Trunking Cable Tray Ek Elemanı Joint Fitting
123	90° Yatay Dönüş Modülü 90° Horizontal Elbow Module T Dönüş Modülü T Module Dörtlü Bağlantı Modülü + Connection Module
124	İç Bükey Dönüş Modülü 90° Vertical Bend - Inside Dış Bükey Dönüş Modülü 90° Vertical Bend - Outside Redüksiyon Reduction

Trunking Kablo Kanalı H75
Trunking Cable Tray H75

Sipariş Kodu Order Code	Yükseklik Height (H) mm	Genişlik Width (A) mm	Kalınlık Thickness (T) mm
AFC-75 T 50.08	75	50	0.8
AFC-75 T 50.10	75	50	1.0
AFC-75 T 50.12	75	50	1.2
AFC-75 T 50.15	75	50	1.5
AFC-75 T 50.20	75	50	2.0
AFC-75 T 75.08	75	75	0.8
AFC-75 T 75.10	75	75	1.0
AFC-75 T 75.12	75	75	1.2
AFC-75 T 75.15	75	75	1.5
AFC-75 T 75.20	75	75	2.0
AFC-75 T 100.08	75	100	0.8
AFC-75 T 100.10	75	100	1.0
AFC-75 T 100.12	75	100	1.2
AFC-75 T 100.15	75	100	1.5
AFC-75 T 100.20	75	100	2.0
AFC-75 T 150.10	75	150	1.0
AFC-75 T 150.12	75	150	1.2
AFC-75 T 150.15	75	150	1.5
AFC-75 T 150.20	75	150	2.0
AFC-75 T 200.10	75	200	1.0
AFC-75 T 200.12	75	200	1.2
AFC-75 T 200.15	75	200	1.5
AFC-75 T 200.20	75	200	2.0
AFC-75 T 300.15	75	300	1.5
AFC-75 T 300.20	75	300	2.0
AFC-75 T 400.15	75	400	1.5
AFC-75 T 400.20	75	400	2.0
AFC-75 T 500.15	75	500	1.5
AFC-75 T 500.20	75	500	2.0
AFC-75 T 600.15	75	600	1.5
AFC-75 T 600.20	75	600	2.0

Örnek Sipariş :
Yükseklik / Height (H) : 75 mm
Genişlik / Width (A) : 100 mm
Kalınlık / Thickness (T) : 1,5 mm
Pregalvaniz / Pre-Galvanized : PG

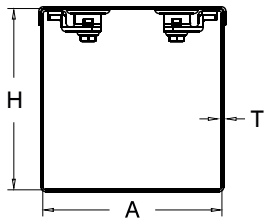

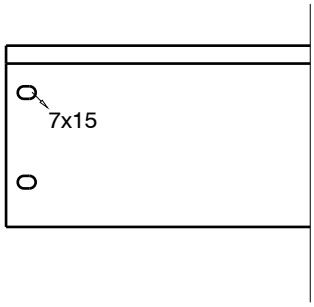

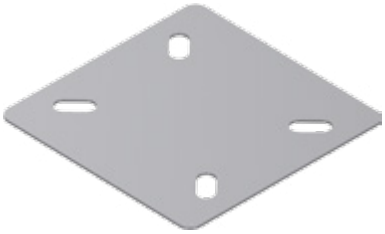

Ek Elemanı
Joint Fitting

Sipariş Kodu Order Code	Yükseklik Height (H) mm	Genişlik Width (A) mm	Kalınlık Thickness (T) mm
AFC-75 TE 15.15	75	15	1.5

- **Lütfen siparişlerinizde sipariş kodunu bildiriniz.**
  Please order by product code.
- **Farklı kalınlık ve ölçülerdeki siparişleriniz için lütfen firmamızı arayınız.**
  Please contact us for your custom orders.
- **Malzeme ağırlıkları yaklaşık değerlerdir, ± % 10 değişim gösterebilir.**
  All material weights are approximate and may vary by +/- 10%.
- **Standart uzunluk 2500 ve 3000 mm'dir.**
  Standard widths are available in 2500, and 3000 mm.

90° Yatay Dönüş Modülü
90° Horizontal Elbow Module

Sipariş Kodu Order Code	Yükseklik Height (H) mm	Genişlik Width (AB) mm	Kalınlık Thickness (T) mm
AFC-75 TK 50.15	75	50	1.5
AFC-75 TK 75.15	75	75	1.5
AFC-75 TK 100.15	75	100	1.5
AFC-75 TK 150.15	75	150	1.5
AFC-75 TK 200.15	75	200	1.5
AFC-75 TK 300.20	75	300	2.0
AFC-75 TK 400.20	75	400	2.0
AFC-75 TK 500.20	75	500	2.0
AFC-75 TK 600.20	75	600	2.0

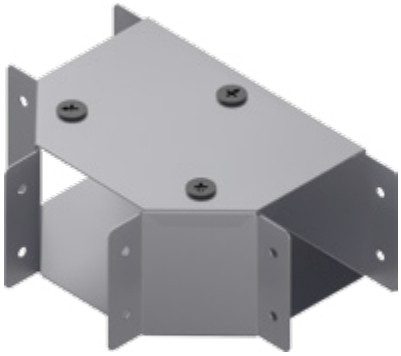

T Dönüş Modülü
T Module

Sipariş Kodu Order Code	Yükseklik Height (H) mm	Genişlik Width (ABC) mm	Kalınlık Thickness (T) mm
AFC-75 TT 50.15	75	50	1.5
AFC-75 TT 75.15	75	75	1.5
AFC-75 TT 100.15	75	100	1.5
AFC-75 TT 150.15	75	150	1.5
AFC-75 TT 200.15	75	200	1.5
AFC-75 TT 300.20	75	300	2.0
AFC-75 TT 400.20	75	400	2.0
AFC-75 TT 500.20	75	500	2.0
AFC-75 TT 600.20	75	600	2.0

Dörtlü Bağlantı Modülü
+ Connection Module

Sipariş Kodu Order Code	Yükseklik Height (H) mm	Genişlik Width (ABCD) mm	Kalınlık Thickness (T) mm
AFC-75 TD 50.15	75	50	1.5
AFC-75 TD 75.15	75	75	1.5
AFC-75 TD 100.15	75	100	1.5
AFC-75 TD 150.15	75	150	1.5
AFC-75 TD 200.15	75	200	1.5
AFC-75 TD 300.20	75	300	2.0
AFC-75 TD 400.20	75	400	2.0
AFC-75 TD 500.20	75	500	2.0
AFC-75 TD 600.20	75	600	2.0

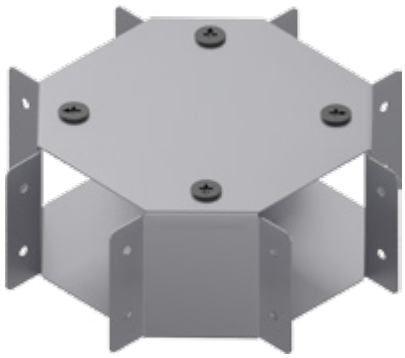

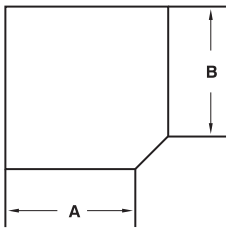

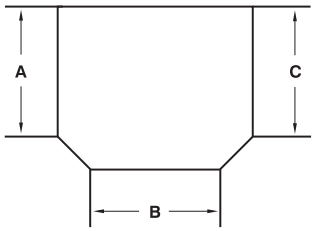

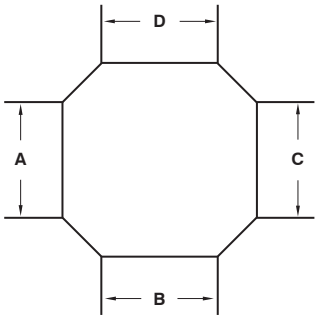

İç Bükey Dönüş Modülü
90° Vertical Bend - Inside

Sipariş Kodu Order Code	**Yükseklik** Height (H) mm	**Genişlik** Width (AB) mm	**Kalınlık** Thickness (T) mm
AFC-75 TİB 50.15	75	50	1.5
AFC-75 TİB 75.15	75	75	1.5
AFC-75 TİB 100.15	75	100	1.5
AFC-75 TİB 150.15	75	150	1.5
AFC-75 TİB 200.15	75	200	1.5
AFC-75 TİB 300.20	75	300	2.0
AFC-75 TİB 400.20	75	400	2.0
AFC-75 TİB 500.20	75	500	2.0
AFC-75 TİB 600.20	75	600	2.0

Dış Bükey Dönüş Modülü
90° Vertical Bend - Outside

Sipariş Kodu Order Code	**Yükseklik** Height (H) mm	**Genişlik** Width (ABC) mm	**Kalınlık** Thickness (T) mm
AFC-75 TDB 50.15	75	50	1.5
AFC-75 TDB 75.15	75	75	1.5
AFC-75 TDB 100.15	75	100	1.5
AFC-75 TDB 150.15	75	150	1.5
AFC-75 TDB 200.15	75	200	1.5
AFC-75 TDB 300.20	75	300	2.0
AFC-75 TDB 400.20	75	400	2.0
AFC-75 TDB 500.20	75	500	2.0
AFC-75 TDB 600.20	75	600	2.0

Redüksiyon
Reduction

Sipariş Kodu Order Code	**H1 - A1** mm	**H2 - A2** mm	**Yükseklik** Height (H) mm	**Kalınlık** Thickness (T) mm
AFC-75 TR 75.15	100x75	75x50	75	1.5
AFC-75 TR 100.15	100x100	75x75	75	1.5
AFC-75 TR 150.15	100x150	75x100	75	1.5
AFC-75 TR 200.15	100x200	75x150	75	1.5
AFC-75 TR 300.20	100x300	75x200	75	2.0
AFC-75 TR 400.20	100x400	75x300	75	2.0
AFC-75 TR 500.20	100x500	75x400	75	2.0
AFC-75 TR 600.20	100x600	75x500	75	2.0

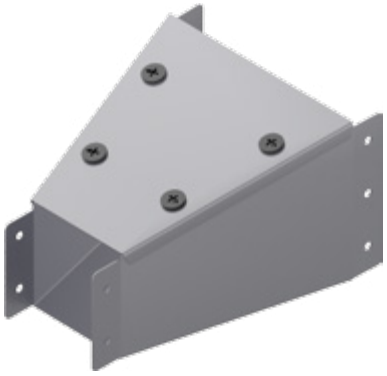

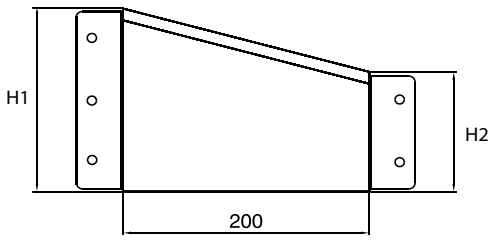

Ofton Bomonti Konut Projesi

Trunking Kablo Kanalı H 100
Trunking Cable Tray H 100

İÇİNDEKİLER
INDEX

128	Trunking Kablo Kanalı Trunking Cable Tray Ek Elemanı Joint Fitting
129	90° Yatay Dönüş Modülü 90° Horizontal Elbow Module T Dönüş Modülü T Module Dörtlü Bağlantı Modülü + Connection Module
130	İç Bükey Dönüş Modülü 90° Vertical Bend - Inside Dış Bükey Dönüş Modülü 90° Vertical Bend - Outside Redüksiyon Reduction

Trunking Kablo Kanalı H100
Trunking Cable Tray H100

Sipariş Kodu Order Code	Yükseklik Height (H) mm	Genişlik Width (A) mm	Kalınlık Thickness (T) mm
AFC-100 T 100.08	100	100	0.8
AFC-100 T 100.10	100	100	1.0
AFC-100 T 100.12	100	100	1.2
AFC-100 T 100.15	100	100	1.5
AFC-100 T 100.20	100	100	2.0
AFC-100 T 150.10	100	150	1.0
AFC-100 T 150.12	100	150	1.2
AFC-100 T 150.15	100	150	1.5
AFC-100 T 150.20	100	150	2.0
AFC-100 T 200.10	100	200	1.0
AFC-100 T 200.12	100	200	1.2
AFC-100 T 200.15	100	200	1.5
AFC-100 T 200.20	100	200	2.0
AFC-100 T 300.15	100	300	1.5
AFC-100 T 300.20	100	300	2.0
AFC-100 T 400.15	100	400	1.5
AFC-100 T 400.20	100	400	2.0
AFC-100 T 500.15	100	500	1.5
AFC-100 T 500.20	100	500	2.0
AFC-100 T 600.15	100	600	1.5
AFC-100 T 600.20	100	600	2.0

Örnek Sipariş :
Yükseklik / Height (H) : 100 mm
Genişlik / Width (A) : 100 mm
Kalınlık / Thickness (T) : 1,5 mm
Pregalvaniz / Pre-Galvanized : PG

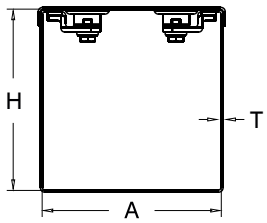

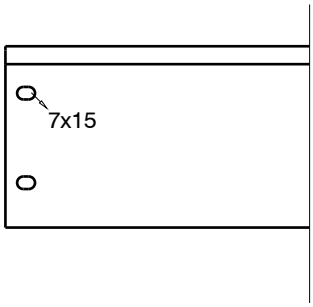

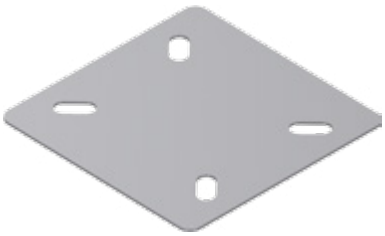

Ek Elemanı
Joint Fitting

Sipariş Kodu Order Code	Yükseklik Height (H) mm	Genişlik Width (A) mm	Kalınlık Thickness (T) mm
AFC-100 TE 15.15	100	15	1.5

- **Lütfen siparişlerinizde sipariş kodunu bildiriniz.**
  Please order by product code.
- **Farklı kalınlık ve ölçülerdeki siparişleriniz için lütfen firmamızı arayınız.**
  Please contact us for your custom orders.
- **Malzeme ağırlıkları yaklaşık değerlerdir, ± % 10 değişim gösterebilir.**
  All material weights are approximate and may vary by +/- 10%.
- **Standart uzunluk 2500 ve 3000 mm'dir.**
  Standard widths are available in 2500, and 3000 mm.

90° Yatay Dönüş Modülü
90° Horizontal Elbow Module

Sipariş Kodu Order Code	Yükseklik Height (H) mm	Genişlik Width (AB) mm	Kalınlık Thickness (T) mm
AFC-100 TK 100.15	100	100	1.5
AFC-100 TK 150.15	100	150	1.5
AFC-100 TK 200.15	100	200	1.5
AFC-100 TK 300.20	100	300	2.0
AFC-100 TK 400.20	100	400	2.0
AFC-100 TK 500.20	100	500	2.0
AFC-100 TK 600.20	100	600	2.0

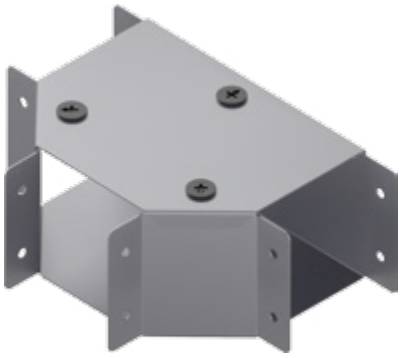

T Dönüş Modülü
T Module

Sipariş Kodu Order Code	Yükseklik Height (H) mm	Genişlik Width (ABC) mm	Kalınlık Thickness (T) mm
AFC-100 TT 100.15	100	100	1.5
AFC-100 TT 150.15	100	150	1.5
AFC-100 TT 200.15	100	200	1.5
AFC-100 TT 300.20	100	300	2.0
AFC-100 TT 400.20	100	400	2.0
AFC-100 TT 500.20	100	500	2.0
AFC-100 TT 600.20	100	600	2.0

Dörtlü Bağlantı Modülü
+ Connection Module

Sipariş Kodu Order Code	Yükseklik Height (H) mm	Genişlik Width (ABCD) mm	Kalınlık Thickness (T) mm
AFC-100 TD 100.15	100	100	1.5
AFC-100 TD 150.15	100	150	1.5
AFC-100 TD 200.15	100	200	1.5
AFC-100 TD 300.20	100	300	2.0
AFC-100 TD 400.20	100	400	2.0
AFC-100 TD 500.20	100	500	2.0
AFC-100 TD 600.20	100	600	2.0

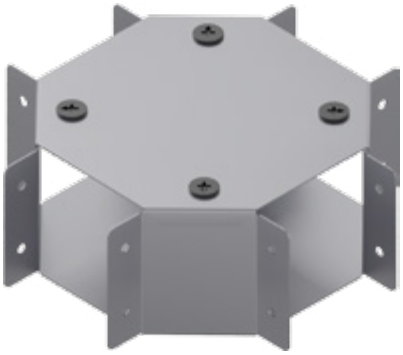

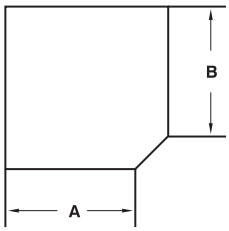

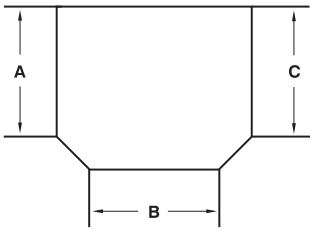

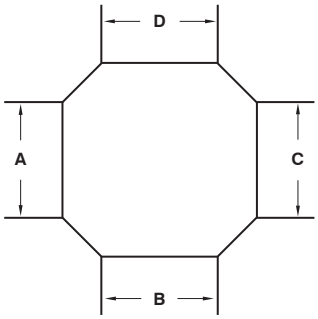

İç Bükey Dönüş Modülü
90° Vertical Bend - Inside

Sipariş Kodu Order Code	**Yükseklik** Height (H) mm	**Genişlik** Width (AB) mm	**Kalınlık** Thickness (T) mm
AFC-100 TİB 100.15	100	100	1.5
AFC-100 TİB 150.15	100	150	1.5
AFC-100 TİB 200.15	100	200	1.5
AFC-100 TİB 300.20	100	300	2.0
AFC-100 TİB 400.20	100	400	2.0
AFC-100 TİB 500.20	100	500	2.0
AFC-100 TİB 600.20	100	600	2.0

Dış Bükey Dönüş Modülü
90° Vertical Bend - Outside

Sipariş Kodu Order Code	**Yükseklik** Height (H) mm	**Genişlik** Width (ABC) mm	**Kalınlık** Thickness (T) mm
AFC-100 TDB 100.15	100	100	1.5
AFC-100 TDB 150.15	100	150	1.5
AFC-100 TDB 200.15	100	200	1.5
AFC-100 TDB 300.20	100	300	2.0
AFC-100 TDB 400.20	100	400	2.0
AFC-100 TDB 500.20	100	500	2.0
AFC-100 TDB 600.20	100	600	2.0

Redüksiyon
Reduction

Sipariş Kodu Order Code	**H1 - A1** mm	**H2 - A2** mm	**Yükseklik** Height (H) mm	**Kalınlık** Thickness (T) mm
AFC-100 TR 150.15	100x150	75x100	100	1.5
AFC-100 TR 200.15	100x200	75x150	100	1.5
AFC-100 TR 300.20	100x300	75x200	100	2.0
AFC-100 TR 400.20	100x400	75x300	100	2.0
AFC-100 TR 500.20	100x500	75x400	100	2.0
AFC-100 TR 600.20	100x600	75x500	100	2.0

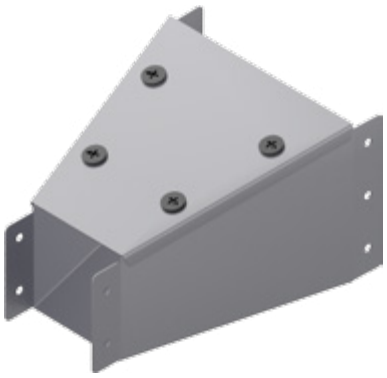

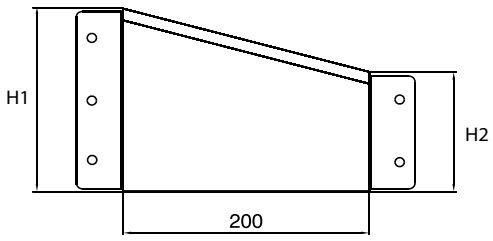

Ottoman AVM

Trunking Kablo Kanalı H 125
Trunking Cable Tray H 125

İÇİNDEKİLER
INDEX

134	Trunking Kablo Kanalı Trunking Cable Tray Ek Elemanı Joint Fitting
135	90° Yatay Dönüş Modülü 90° Horizontal Elbow Module T Dönüş Modülü T Module Dörtlü Bağlantı Modülü + Connection Module
136	İç Bükey Dönüş Modülü 90° Vertical Bend - Inside Dış Bükey Dönüş Modülü 90° Vertical Bend - Outside Redüksiyon Reduction

Trunking Kablo Kanalı H125
Trunking Cable Tray H125

Sipariş Kodu Order Code	Yükseklik Height (H) mm	Genişlik Width (A) mm	Kalınlık Thickness (T) mm
AFC-125 T 100.08	125	100	0.8
AFC-125 T 100.10	125	100	1.0
AFC-125 T 100.12	125	100	1.2
AFC-125 T 100.15	125	100	1.5
AFC-125 T 100.20	125	100	2.0
AFC-125 T 150.10	125	150	1.0
AFC-125 T 150.12	125	150	1.2
AFC-125 T 150.15	125	150	1.5
AFC-125 T 150.20	125	150	2.0
AFC-125 T 200.10	125	200	1.0
AFC-125 T 200.12	125	200	1.2
AFC-125 T 200.15	125	200	1.5
AFC-125 T 200.20	125	200	2.0
AFC-125 T 300.15	125	300	1.5
AFC-125 T 300.20	125	300	2.0
AFC-125 T 400.15	125	400	1.5
AFC-125 T 400.20	125	400	2.0
AFC-125 T 500.15	125	500	1.5
AFC-125 T 500.20	125	500	2.0
AFC-125 T 600.15	125	600	1.5
AFC-125 T 600.20	125	600	2.0

Örnek Sipariş :
Yükseklik / Height (H) : 125 mm
Genişlik / Width (A) : 100 mm
Kalınlık / Thickness (T) : 1,5 mm
Pregalvaniz / Pre-Galvanized : PG

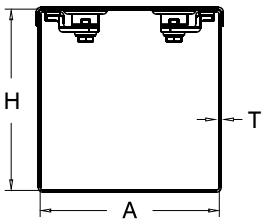

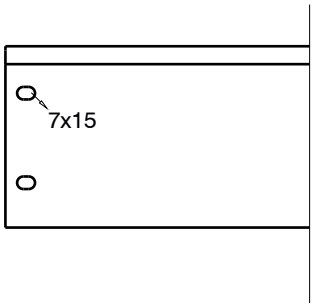

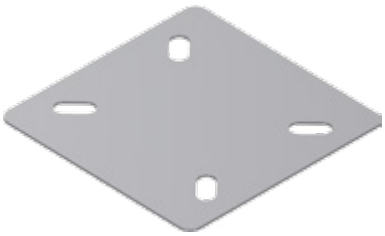

Ek Elemanı
Joint Fitting

Sipariş Kodu Order Code	Yükseklik Height (H) mm	Genişlik Width (A) mm	Kalınlık Thickness (T) mm
AFC-125 TE 15.15	125	15	1.5

- **Lütfen siparişlerinizde sipariş kodunu bildiriniz.**
  Please order by product code.
- **Farklı kalınlık ve ölçülerdeki siparişleriniz için lütfen firmamızı arayınız.**
  Please contact us for your custom orders.
- **Malzeme ağırlıkları yaklaşık değerlerdir, ± % 10 değişim gösterebilir.**
  All material weights are approximate and may vary by +/- 10%.
- **Standart uzunluk 2500 ve 3000 mm'dir.**
  Standard widths are available in 2500, and 3000 mm.

90° Yatay Dönüş Modülü
90° Horizontal Elbow Module

Sipariş Kodu Order Code	**Yükseklik** Height (H) mm	**Genişlik** Width (AB) mm	**Kalınlık** Thickness (T) mm
AFC-125 TK 100.15	125	100	1.5
AFC-125 TK 150.15	125	150	1.5
AFC-125 TK 200.15	125	200	1.5
AFC-125 TK 300.20	125	300	2.0
AFC-125 TK 400.20	125	400	2.0
AFC-125 TK 500.20	125	500	2.0
AFC-125 TK 600.20	125	600	2.0

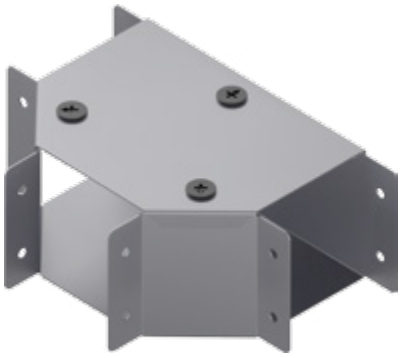

T Dönüş Modülü
T Module

Sipariş Kodu Order Code	**Yükseklik** Height (H) mm	**Genişlik** Width (ABC) mm	**Kalınlık** Thickness (T) mm
AFC-125 TT 100.15	125	100	1.5
AFC-125 TT 150.15	125	150	1.5
AFC-125 TT 200.15	125	200	1.5
AFC-125 TT 300.20	125	300	2.0
AFC-125 TT 400.20	125	400	2.0
AFC-125 TT 500.20	125	500	2.0
AFC-125 TT 600.20	125	600	2.0

Dörtlü Bağlantı Modülü
+ Connection Module

Sipariş Kodu Order Code	**Yükseklik** Height (H) mm	**Genişlik** Width (ABCD) mm	**Kalınlık** Thickness (T) mm
AFC-125 TD 100.15	125	100	1.5
AFC-125 TD 150.15	125	150	1.5
AFC-125 TD 200.15	125	200	1.5
AFC-125 TD 300.20	125	300	2.0
AFC-125 TD 400.20	125	400	2.0
AFC-125 TD 500.20	125	500	2.0
AFC-125 TD 600.20	125	600	2.0

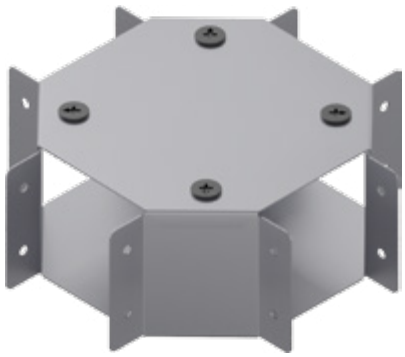

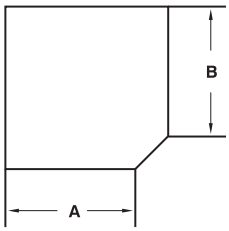

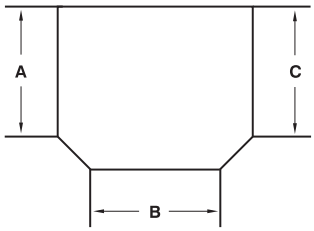

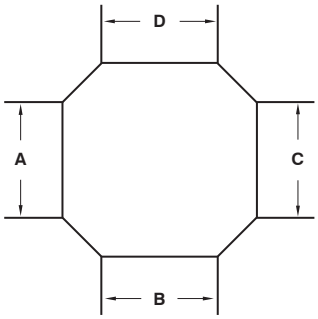

İç Bükey Dönüş Modülü
90° Vertical Bend - Inside

Sipariş Kodu Order Code	**Yükseklik** Height (H) mm	**Genişlik** Width (AB) mm	**Kalınlık** Thickness (T) mm
AFC-125 TİB 100.15	125	100	1.5
AFC-125 TİB 150.15	125	150	1.5
AFC-125 TİB 200.15	125	200	1.5
AFC-125 TİB 300.20	125	300	2.0
AFC-125 TİB 400.20	125	400	2.0
AFC-125 TİB 500.20	125	500	2.0
AFC-125 TİB 600.20	125	600	2.0

Dış Bükey Dönüş Modülü
90° Vertical Bend - Outside

Sipariş Kodu Order Code	**Yükseklik** Height (H) mm	**Genişlik** Width (ABC) mm	**Kalınlık** Thickness (T) mm
AFC-125 TDB 100.15	125	100	1.5
AFC-125 TDB 150.15	125	150	1.5
AFC-125 TDB 200.15	125	200	1.5
AFC-125 TDB 300.20	125	300	2.0
AFC-125 TDB 400.20	125	400	2.0
AFC-125 TDB 500.20	125	500	2.0
AFC-125 TDB 600.20	125	600	2.0

Redüksiyon
Reduction

Sipariş Kodu Order Code	**H1 - A1** mm	**H2 - A2** mm	**Yükseklik** Height (H) mm	**Kalınlık** Thickness (T) mm
AFC-125 TR 150.15	125x150	100x100	125	1.5
AFC-125 TR 200.15	125x200	100x150	125	1.5
AFC-125 TR 300.20	125x300	100x200	125	2.0
AFC-125 TR 400.20	125x400	100x300	125	2.0
AFC-125 TR 500.20	125x500	100x400	125	2.0
AFC-125 TR 600.20	125x600	100x500	125	2.0

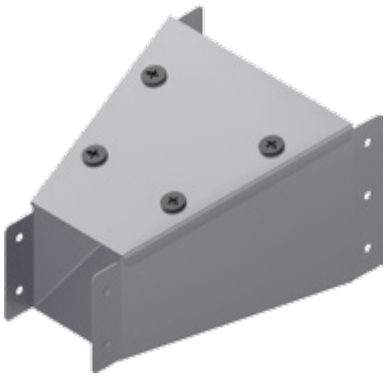

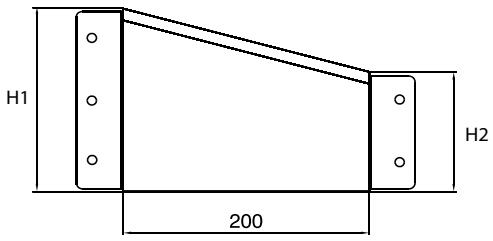

Brooklyn Dream Konut Projesi

Trunking Kablo Kanalı H 150
Trunking Cable Tray H 150

İÇİNDEKİLER
INDEX

140	Trunking Kablo Kanalı Trunking Cable Tray Ek Elemanı Joint Fitting
141	90° Yatay Dönüş Modülü 90° Horizontal Elbow Module T Dönüş Modülü T Module Dörtlü Bağlantı Modülü + Connection Module
142	İç Bükey Dönüş Modülü 90° Vertical Bend - Inside Dış Bükey Dönüş Modülü 90° Vertical Bend - Outside Redüksiyon Reduction

Trunking Kablo Kanalı H150
Trunking Cable Tray H150

Sipariş Kodu Order Code	Yükseklik Height (H) mm	Genişlik Width (A) mm	Kalınlık Thickness (T) mm
AFC-150 T 100.08	150	100	0.8
AFC-150 T 100.10	150	100	1.0
AFC-150 T 100.12	150	100	1.2
AFC-150 T 100.15	150	100	1.5
AFC-150 T 100.20	150	100	2.0
AFC-150 T 150.10	150	150	1.0
AFC-150 T 150.12	150	150	1.2
AFC-150 T 150.15	150	150	1.5
AFC-150 T 150.20	150	150	2.0
AFC-150 T 200.10	150	200	1.0
AFC-150 T 200.12	150	200	1.2
AFC-150 T 200.15	150	200	1.5
AFC-150 T 200.20	150	200	2.0
AFC-150 T 300.15	150	300	1.5
AFC-150 T 300.20	150	300	2.0
AFC-150 T 400.15	150	400	1.5
AFC-150 T 400.20	150	400	2.0
AFC-150 T 500.15	150	500	1.5
AFC-150 T 500.20	150	500	2.0
AFC-150 T 600.15	150	600	1.5
AFC-150 T 600.20	150	600	2.0

Örnek Sipariş :
Yükseklik / Height (H) : 150 mm
Genişlik / Width (A) : 100 mm
Kalınlık / Thickness (T) : 1,5 mm
Pregalvaniz / Pre-Galvanized : PG

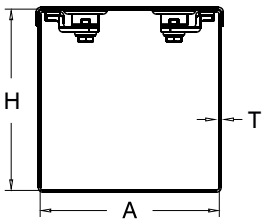

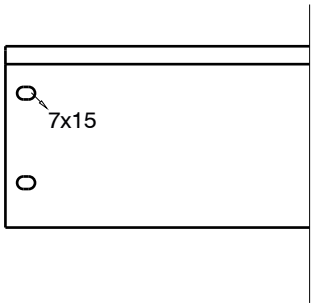

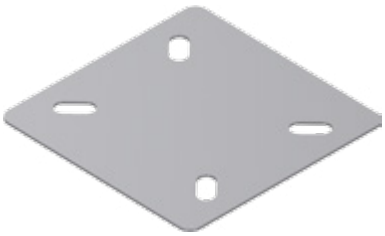

Ek Elemanı
Joint Fitting

Sipariş Kodu Order Code	Yükseklik Height (H) mm	Genişlik Width (A) mm	Kalınlık Thickness (T) mm
AFC-150 TE 15.15	150	15	1.5

- **Lütfen siparişlerinizde sipariş kodunu bildiriniz.**
  Please order by product code.
- **Farklı kalınlık ve ölçülerdeki siparişleriniz için lütfen firmamızı arayınız.**
  Please contact us for your custom orders.
- **Malzeme ağırlıkları yaklaşık değerlerdir, ± % 10 değişim gösterebilir.**
  All material weights are approximate and may vary by +/- 10%.
- **Standart uzunluk 2500 ve 3000 mm'dir.**
  Standard widths are available in 2500, and 3000 mm.

90° Yatay Dönüş Modülü
90° Horizontal Elbow Module

Sipariş Kodu Order Code	Yükseklik Height (H) mm	Genişlik Width (AB) mm	Kalınlık Thickness (T) mm
AFC-150 TK 100.15	150	100	1.5
AFC-150 TK 150.15	150	150	1.5
AFC-150 TK 200.15	150	200	1.5
AFC-150 TK 300.20	150	300	2.0
AFC-150 TK 400.20	150	400	2.0
AFC-150 TK 500.20	150	500	2.0
AFC-150 TK 600.20	150	600	2.0

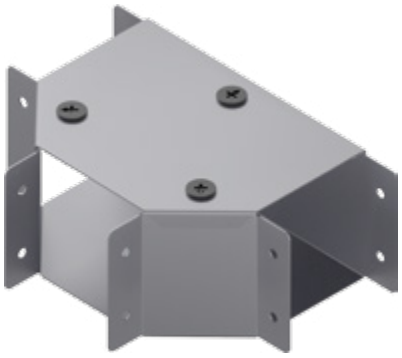

T Dönüş Modülü
T Module

Sipariş Kodu Order Code	Yükseklik Height (H) mm	Genişlik Width (ABC) mm	Kalınlık Thickness (T) mm
AFC-150 TT 100.15	150	100	1.5
AFC-150 TT 150.15	150	150	1.5
AFC-150 TT 200.15	150	200	1.5
AFC-150 TT 300.20	150	300	2.0
AFC-150 TT 400.20	150	400	2.0
AFC-150 TT 500.20	150	500	2.0
AFC-150 TT 600.20	150	600	2.0

Dörtlü Bağlantı Modülü
+ Connection Module

Sipariş Kodu Order Code	Yükseklik Height (H) mm	Genişlik Width (ABCD) mm	Kalınlık Thickness (T) mm
AFC-150 TD 100.15	150	100	1.5
AFC-150 TD 150.15	150	150	1.5
AFC-150 TD 200.15	150	200	1.5
AFC-150 TD 300.20	150	300	2.0
AFC-150 TD 400.20	150	400	2.0
AFC-150 TD 500.20	150	500	2.0
AFC-150 TD 600.20	150	600	2.0

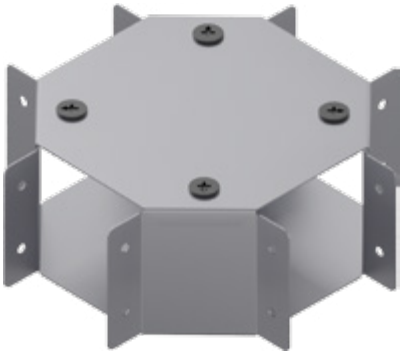

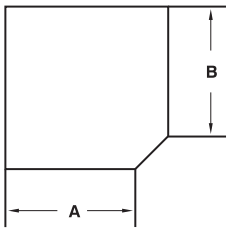

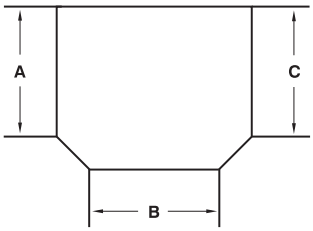

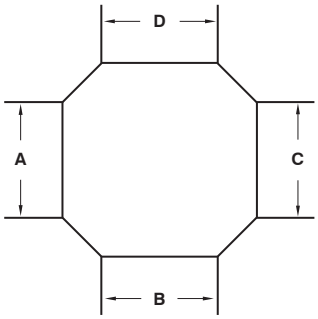

İç Bükey Dönüş Modülü
90° Vertical Bend - Inside

Sipariş Kodu Order Code	**Yükseklik** Height (H) mm	**Genişlik** Width (AB) mm	**Kalınlık** Thickness (T) mm
AFC-150 TİB 100.15	150	100	1.5
AFC-150 TİB 150.15	150	150	1.5
AFC-150 TİB 200.15	150	200	1.5
AFC-150 TİB 300.20	150	300	2.0
AFC-150 TİB 400.20	150	400	2.0
AFC-150 TİB 500.20	150	500	2.0
AFC-150 TİB 600.20	150	600	2.0

Dış Bükey Dönüş Modülü
90° Vertical Bend - Outside

Sipariş Kodu Order Code	**Yükseklik** Height (H) mm	**Genişlik** Width (ABC) mm	**Kalınlık** Thickness (T) mm
AFC-150 TDB 100.15	150	100	1.5
AFC-150 TDB 150.15	150	150	1.5
AFC-150 TDB 200.15	150	200	1.5
AFC-150 TDB 300.20	150	300	2.0
AFC-150 TDB 400.20	150	400	2.0
AFC-150 TDB 500.20	150	500	2.0
AFC-150 TDB 600.20	150	600	2.0

Redüksiyon
Reduction

Sipariş Kodu Order Code	**H1 - A1** mm	**H2 - A2** mm	**Yükseklik** Height (H) mm	**Kalınlık** Thickness (T) mm
AFC-150 TR 150.15	150x150	125x105	150	1.5
AFC-150 TR 200.15	150x200	125x150	150	1.5
AFC-150 TR 300.20	150x300	125x200	150	2.0
AFC-150 TR 400.20	150x400	125x300	150	2.0
AFC-150 TR 500.20	150x500	125x400	150	2.0
AFC-150 TR 600.20	150x600	125x500	150	2.0

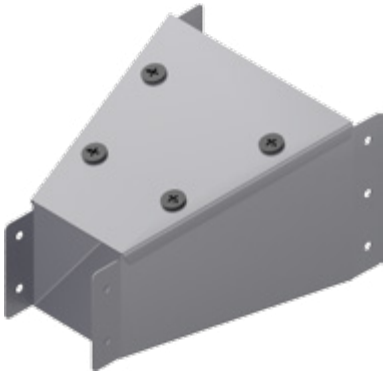

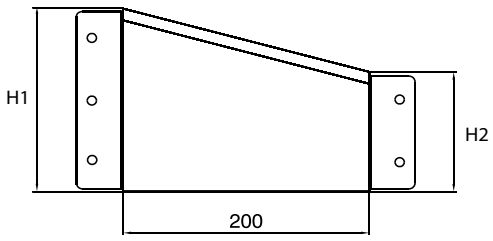

Kayseri Şehir Hastanesi

Askı ve Destek Sistemleri
Support Systems

İÇİNDEKİLER
INDEX

146	L Profil L Profile
148-149	Tij Sistemli Kanal Taşıyıcılar Tray Supports For Threaded Rods
154	Duvar Konsolları (Kaynaksız) Wall Brackets (Unwelded) Duvar Konsolları (Kaynaklı) Wall Brackets (Welded) Omega Konsol Omega Brackets
156	U Profil (36x52x36mm) U Profile (36x52x36mm)
162	U Profil (33x38x33mm) U Profile (33x38x33mm) U Profil (40x40x40mm) U Profile (40x40x40mm)
164-165	NPI 80 Profil NPI 80 Profile
168	C Profil C Profile
170	Bağlantı Elemanları Connection Units

L Profil
L Profile

Sipariş Kodu Order Code	Uzunluk Lenght (L) mm	Kalınlık Thickness (T) mm	Ağırlık Weight Kg./m.
AFC-40 LP 2500.15	2500	1.5	0,670
AFC-40 LP 2500.20	2500	2.0	0,893
AFC-40 LP 2500.30	2500	3.0	1,340
AFC-40 LP 2500.40	2500	4.0	1,787

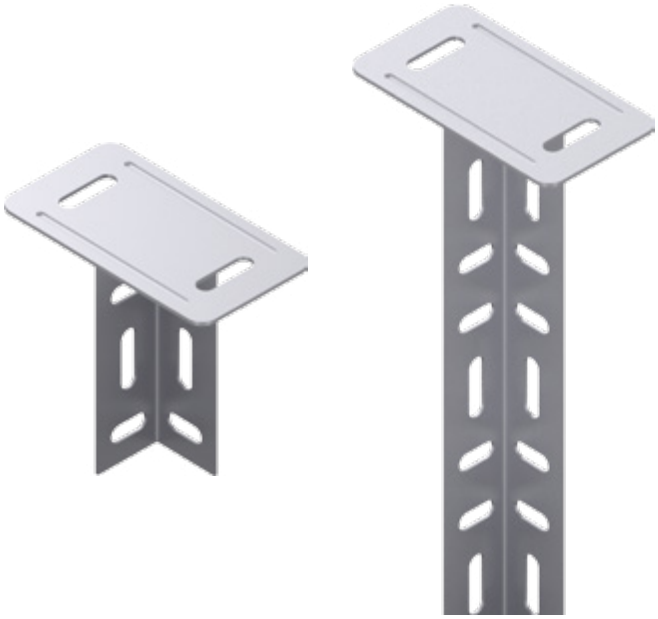

Tavan Montaj Elemanı
Ceiling Mounting Fittings

Sipariş Kodu Order Code	Uzunluk Lenght (L) mm	Kalınlık Thickness (T) mm	Ağırlık Weight Kg./m.
AFC-40 LD 120.15	120	1.5	0,228
AFC-40 LD 400.15	400	1.5	0,464
AFC-40 LD 500.15	500	1.5	0,494
AFC-40 LD 600.15	600	1.5	0,657

L Kanal Taşıyıcılar
L Support

Sipariş Kodu Order Code	Genişlik Width (A) mm	Kalınlık Thickness (T) mm	Ağırlık Weight Kg./Ad.
AFC-120 LKT 50.15	50	1.5	0,198
AFC-120 LKT 75.15	75	1.5	0,209
AFC-120 LKT 100.15	100	1.5	0,224
AFC-120 LKT 150.20	150	2.0	0,309
AFC-120 LKT 200.20	200	2.0	0,336
AFC-120 LKT 300.20	300	2.0	0,542

Montaj Örnekleri
Mounting Examples

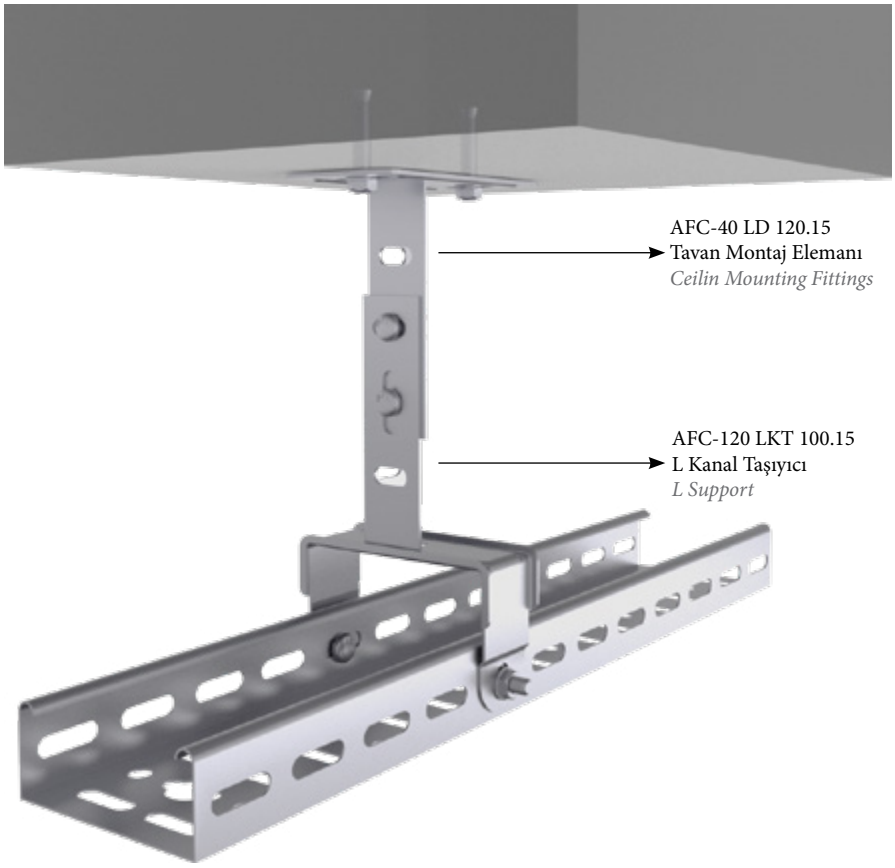

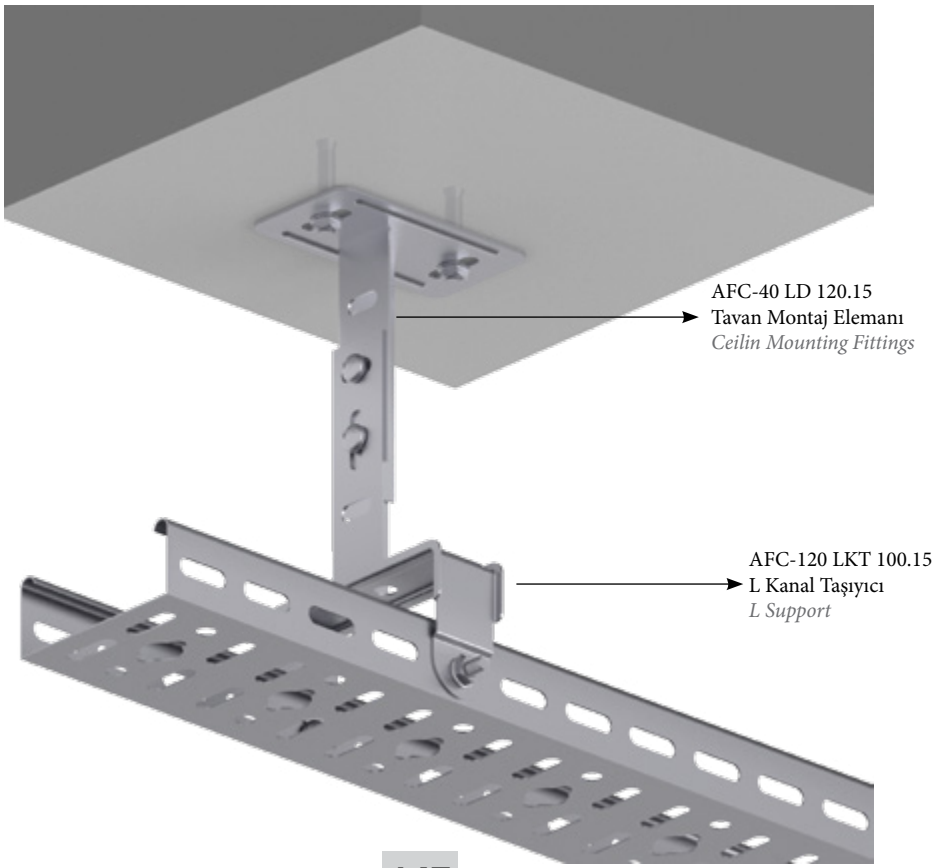

Tij Sistemli Kanal Taşıyıcılar
Tray Supports For Threaded Rods

Sipariş Kodu Order Code	Genişlik Width (A) mm	Kalınlık Thickness (T) mm	Ağırlık Weight Kg./Ad.
AFC-60 TKT 50.15	50	1.5	0,082
AFC-60 TKT 75.15	75	1.5	0,116
AFC-60 TKT 100.15	100	1.5	0,130
AFC-60 TKT 150.20	150	2.0	0,210
AFC-60 TKT 200.20	200	2.0	0,247
AFC-60 TKT 300.20	300	2.0	0,447

Tij Sistemli Kanal Taşıyıcılar
Tray Supports For Threaded Rods

Sipariş Kodu Order Code	Genişlik Width (A) mm	Kalınlık Thickness (T) mm	Ağırlık Weight Kg./Ad.
AFC-100 TKT-C 050.30	50	3.0	0,174
AFC-100 TKT-C 075.30	75	3.0	0,203
AFC-100 TKT-C 100.30	100	3.0	0,246
AFC-100 TKT-C 150.30	150	3.0	0,327
AFC-100 TKT-C 200.30	200	3.0	0,384

Tij Sistemli Kanal Taşıyıcılar
Tray Supports For Threaded Rods

Sipariş Kodu Order Code	Uzunluk Lenght (L) mm	Kalınlık Thickness (T) mm	Ağırlık Weight Kg./Ad.
AFC-40 TME 100.20	175	2.0	0,275
AFC-40 TME 150.20	225	2.0	0,337
AFC-40 TME 200.20	275	2.0	0,405
AFC-40 TME 300.20	375	2.0	0,544
AFC-40 TME 400.20	475	2.0	0,674
AFC-40 TME 500.20	575	2.0	0,804
AFC-40 TME 600.20	675	2.0	0,934

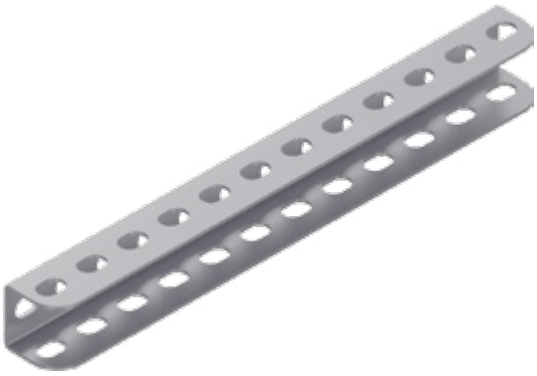

Tij Sistemli Kanal Taşıyıcılar
Tray Supports For Threaded Rods

Sipariş Kodu Order Code	**Uzunluk** Lenght (L) mm	**Kalınlık** Thickness (T) mm	**Ağırlık** Weight Kg./Ad.
AFC-40 KME 100.20	175	2.0	0,108
AFC-40 KME 150.20	225	2.0	0,146
AFC-40 KME 200.20	275	2.0	0,172
AFC-40 KME 300.20	375	2.0	0,245
AFC-40 KME 400.20	475	2.0	0,309
AFC-40 KME 500.20	575	2.0	0,373
AFC-40 KME 600.20	675	2.0	0,437

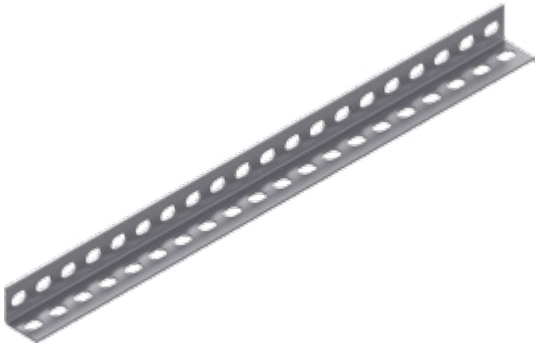

Tij Sistemli Kanal Taşıyıcılar
Tray Supports For Threaded Rods

Sipariş Kodu Order Code	**Uzunluk** Lenght (L) mm	**Kalınlık** Thickness (T) mm	**Ağırlık** Weight Kg./Ad.
AFC-40 ZME 100.20	175	2.0	0,272
AFC-40 ZME 150.20	225	2.0	0,373
AFC-40 ZME 200.20	275	2.0	0,437
AFC-40 ZME 300.20	375	2.0	0,602
AFC-40 ZME 400.20	475	2.0	0,774
AFC-40 ZME 500.20	575	2.0	0,946
AFC-40 ZME 600.20	675	2.0	1,118

Tij Sistemli Kanal Taşıyıcılar
Tray Supports For Threaded Rods

Sipariş Kodu Order Code	**Yükseklik** Height (H) mm	**Genişlik** Width (A) mm	**Kalınlık** Thickness (T) mm	**Ağırlık** Weight Kg./Ad.
AFC-45 TTE 40.30	45	40	3.0	0,322

Montaj Örnekleri
Mounting Examples

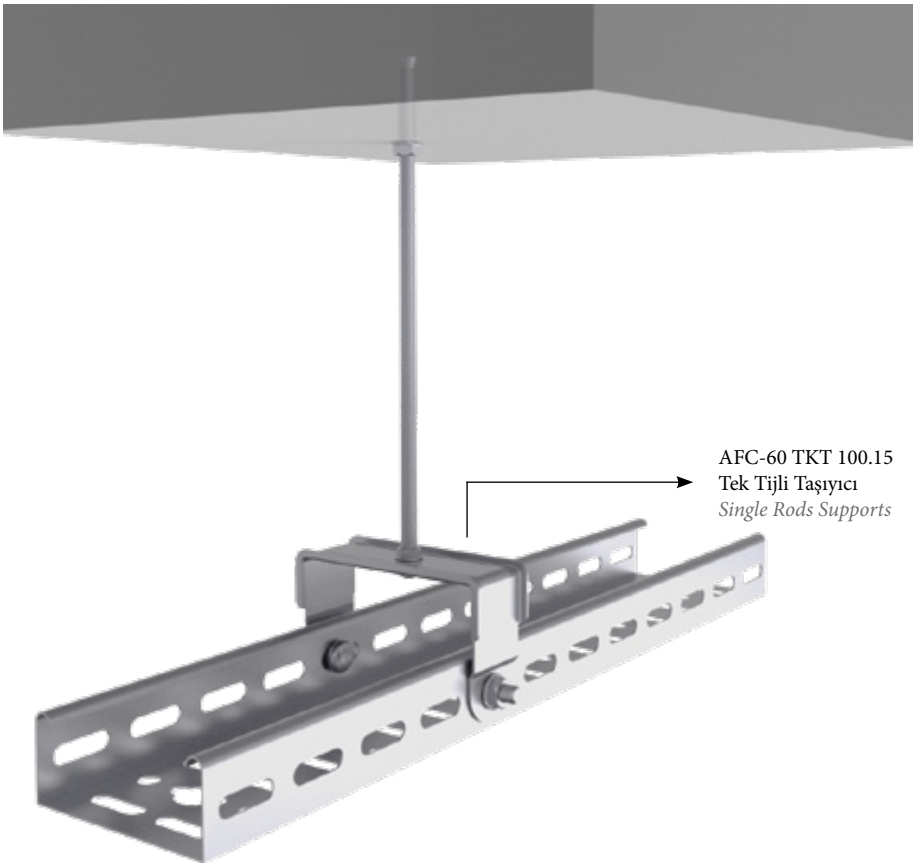

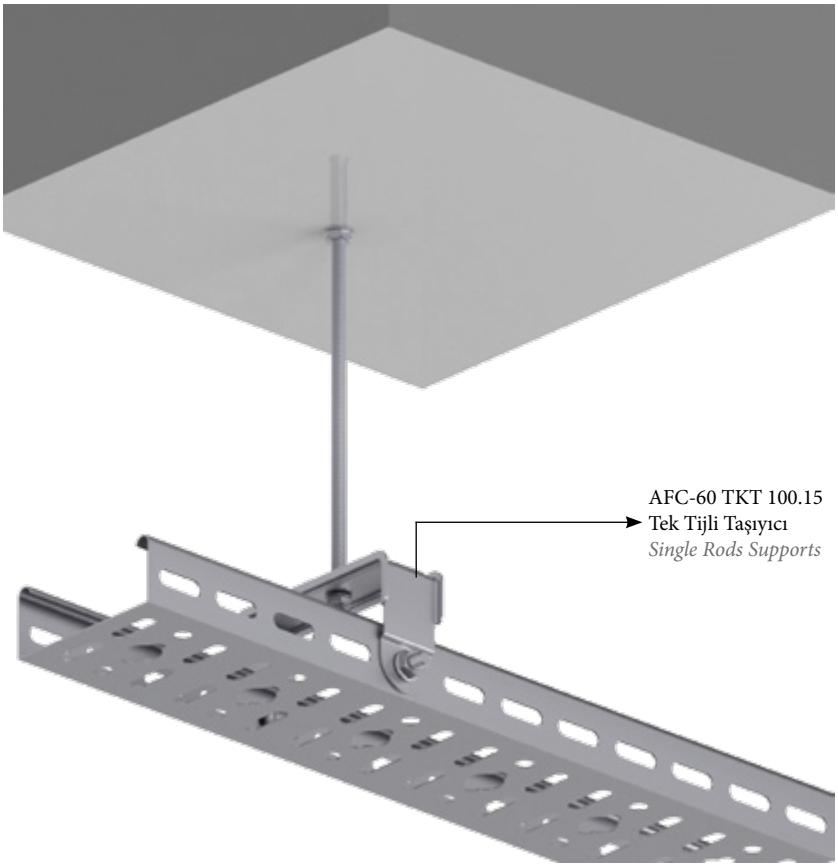

Montaj Örnekleri
Mounting Examples

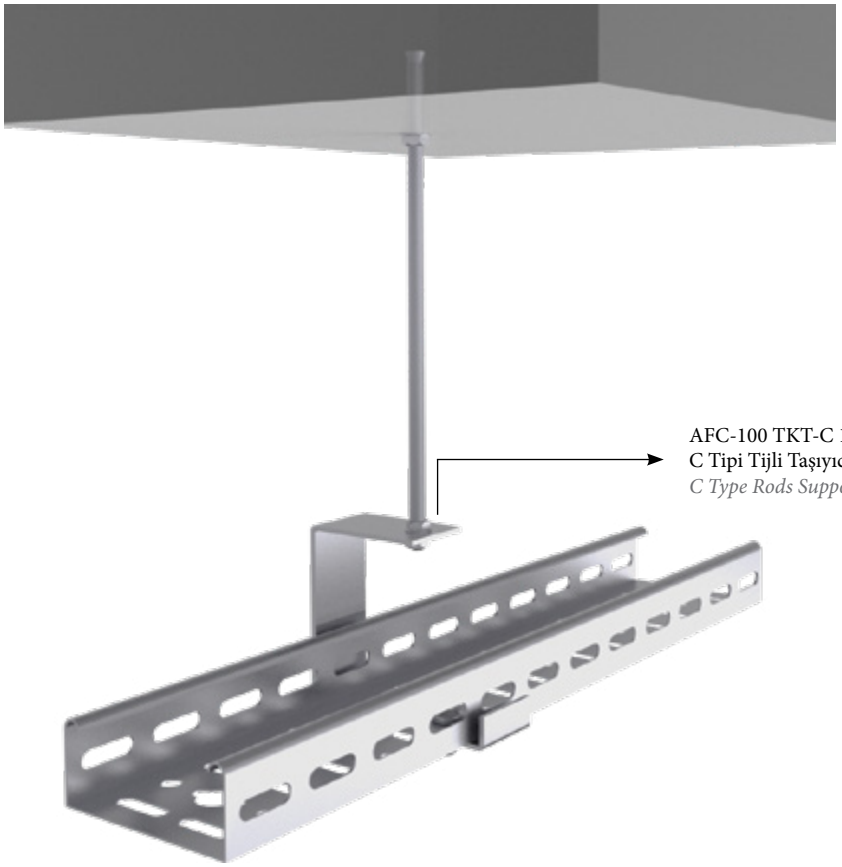

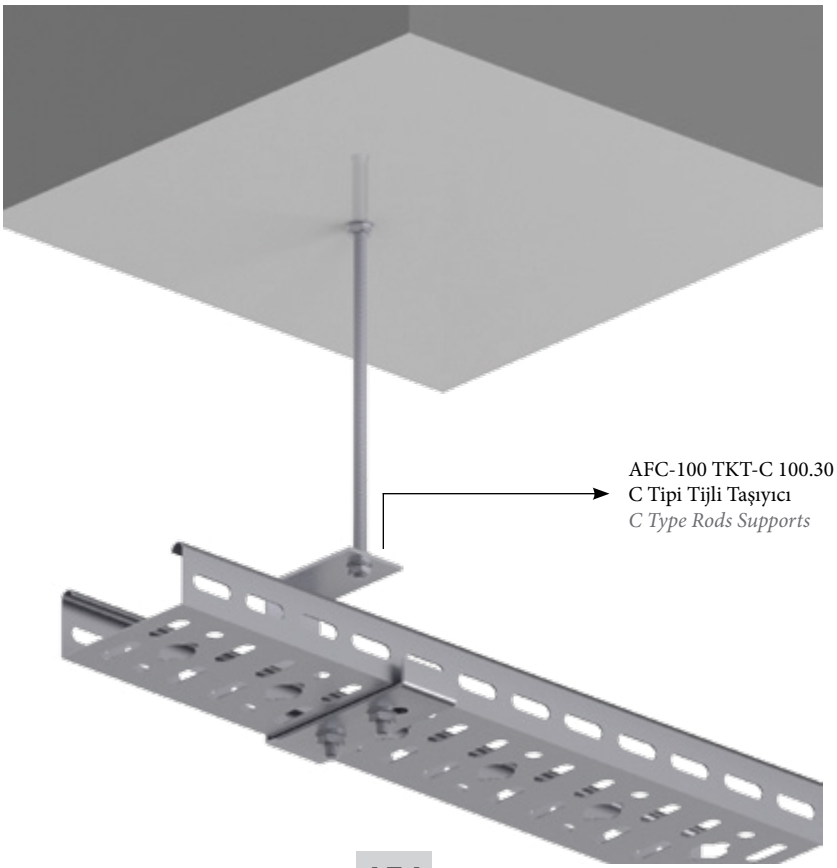

Montaj Örnekleri
Mounting Examples

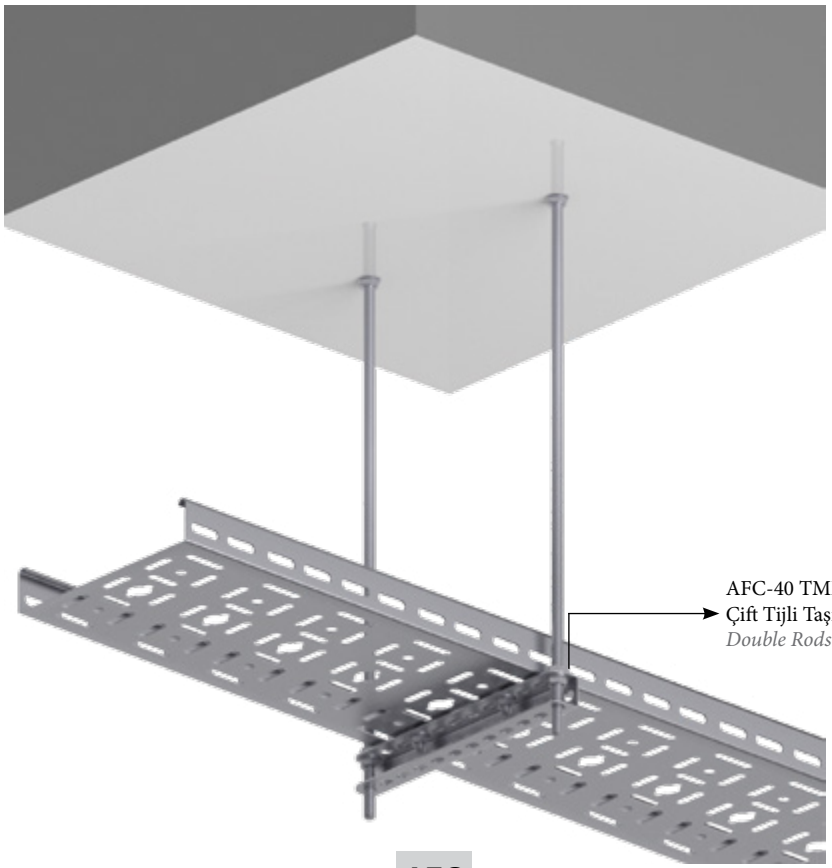

Montaj Örnekleri
Mounting Examples

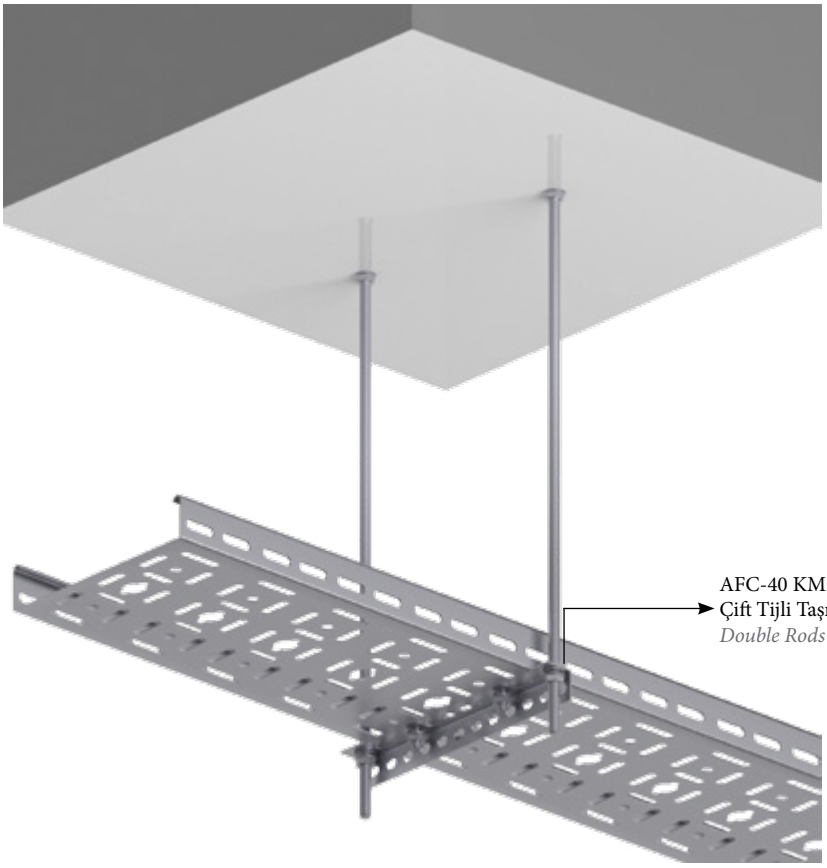

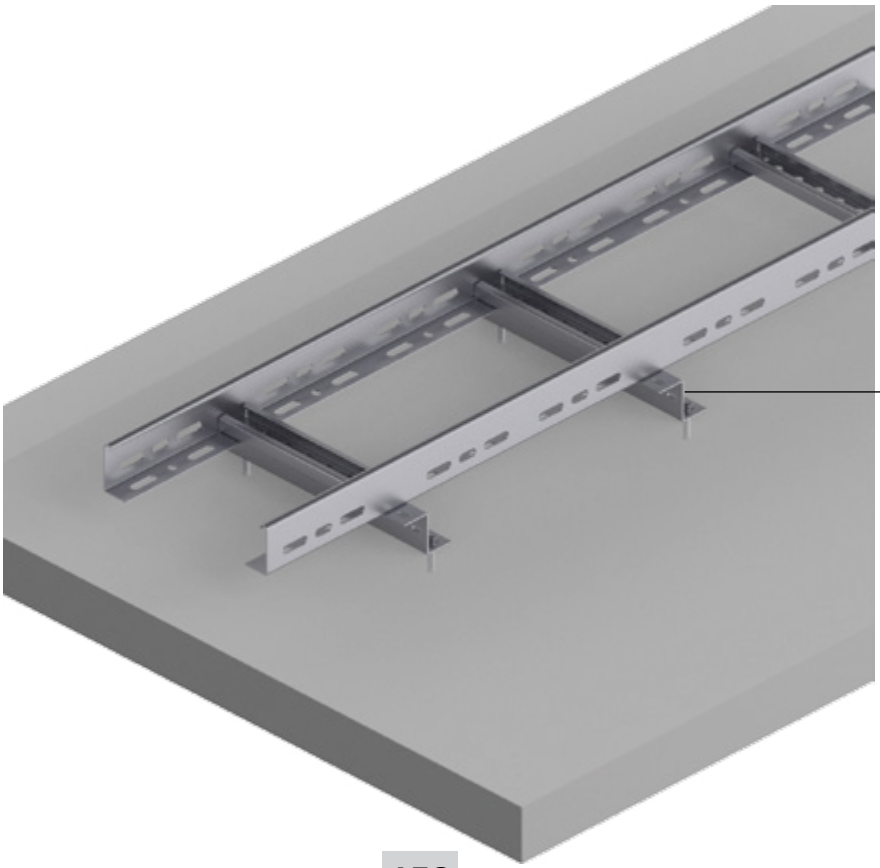

Duvar Konsolları (Kaynaksız)
Wall Brackets (Unwelded)

Sipariş Kodu Order Code	Uzunluk Lenght (L) mm	Yükseklik Height (H) mm	Kalınlık Thickness (T) mm	Ağırlık Weight Kg./Ad.
AFC-70 DK 50.15	50	70	1.5	0,089
AFC-70 DK 75.15	75	70	1.5	0,101
AFC-70 DK 100.15	100	70	1.5	0,166
AFC-70 DK 150.15	150	70	1.5	0,216
AFC-70 DK 200.15	200	70	1.5	0,259
AFC-125 DK 250.20	250	125	2.0	0,673
AFC-125 DK 300.20	300	125	2.0	0,769
AFC-125 DK 400.20	400	125	2.0	0,940
AFC-125 DK 500.20	500	125	2.0	1,086
AFC-125 DK 600.20	600	125	2.0	1,200

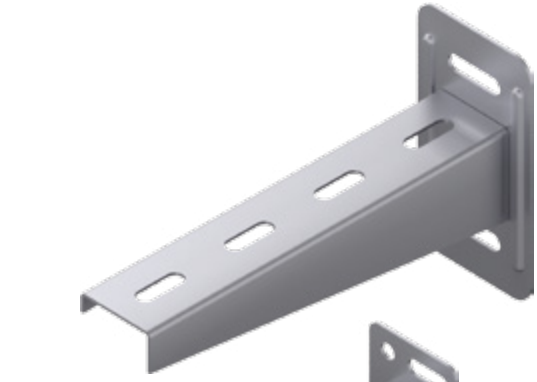

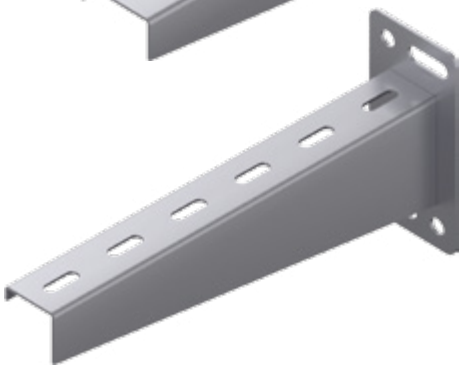

Duvar Konsolları (Kaynaklı)
Wall Brackets (Welded)

Sipariş Kodu Order Code	Uzunluk Lenght (L) mm	Yükseklik Height (H) mm	Kalınlık Thickness (T) mm	Ağırlık Weight Kg./Ad.
AFC-120 DK 50.15	50	120	1.5	0,164
AFC-120 DK 75.15	75	120	1.5	0,178
AFC-120 DK 100.15	100	120	1.5	0,199
AFC-120 DK 150.15	150	120	1.5	0,229
AFC-120 DK 200.15	200	120	1.5	0,264
AFC-140 DK 250.20	250	140	2.0	0,296
AFC-140 DK 300.20	300	140	2.0	0,571
AFC-140 DK 400.20	400	140	2.0	0,867
AFC-140 DK 500.20	500	140	2.0	1,037
AFC-140 DK 600.20	600	140	2.0	1,208

Omega Konsol
Omega Brackets

Sipariş Kodu Order Code	Uzunluk Lenght (L) mm	Yükseklik Height (H) mm	Kalınlık Thickness (T) mm	Ağırlık Weight Kg./Ad.
AFC-30 OKT 50.20	50	30	2.0	0,115
AFC-30 OKT 75.20	75	30	2.0	0,125
AFC-30 OKT 100.20	100	30	2.0	0,144
AFC-30 OKT 150.20	150	30	2.0	0,174
AFC-30 OKT 200.20	200	30	2.0	0,206
AFC-30 OKT 250.20	250	30	2.0	0,235
AFC-30 OKT 300.20	300	30	2.0	0,267
AFC-30 OKT 400.20	400	30	2.0	0,326
AFC-30 OKT 500.20	500	30	2.0	0,386
AFC-30 OKT 600.20	600	30	2.0	0,445

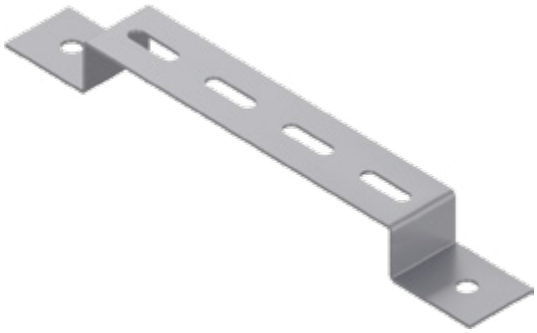

Montaj Örnekleri
Mounting Examples

AFC-120 DK 200.15
Duvar Konsolu (Kaynaklı)
Wall Brackets (Welded)

AFC-70 DK 200.15
Duvar Konsolu (Kaynaksız)
Wall Brackets (Unwelded)

AFC-140 DK 300.20
Duvar Konsolu (Kaynaklı)
Wall Brackets (Welded)

AFC-125 DK 300.20
Duvar Konsolu (Kaynaksız)
Wall Brackets (Unwelded)

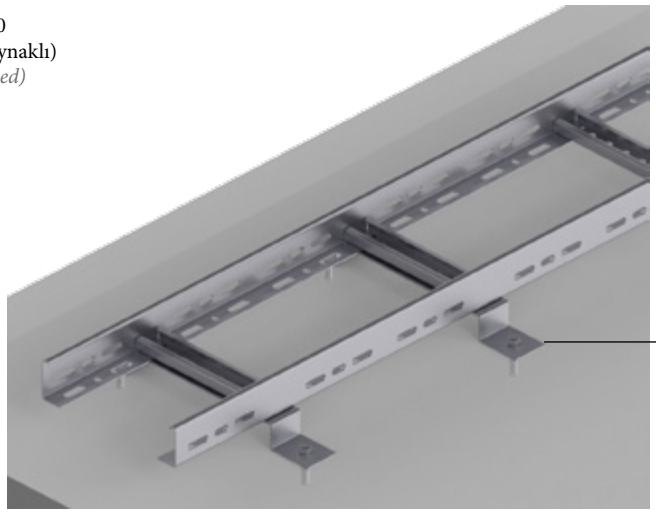

AFC-30 OKT 200.20
Omega Konsol
Omega Brackets

U Profil (36x52x36mm)
U Profile (36x52x36mm)

Sipariş Kodu Order Code	Uzunluk Lenght (L) mm	Kalınlık Thickness (T) mm	Ağırlık Weight Kg./m.
AFC-40 UP 2500.15	2500	1.5	1,200
AFC-40 UP 2500.20	2500	2.0	1,600
AFC-40 UP 2500.30	2500	3.0	2,400
AFC-40 UP 2500.40	2500	4.0	3,200
AFC-40 UP 3000.15	3000	1.5	1,200
AFC-40 UP 3000.20	3000	2.0	1,600
AFC-40 UP 3000.30	3000	3.0	2,400
AFC-40 UP 3000.40	3000	4.0	3,200

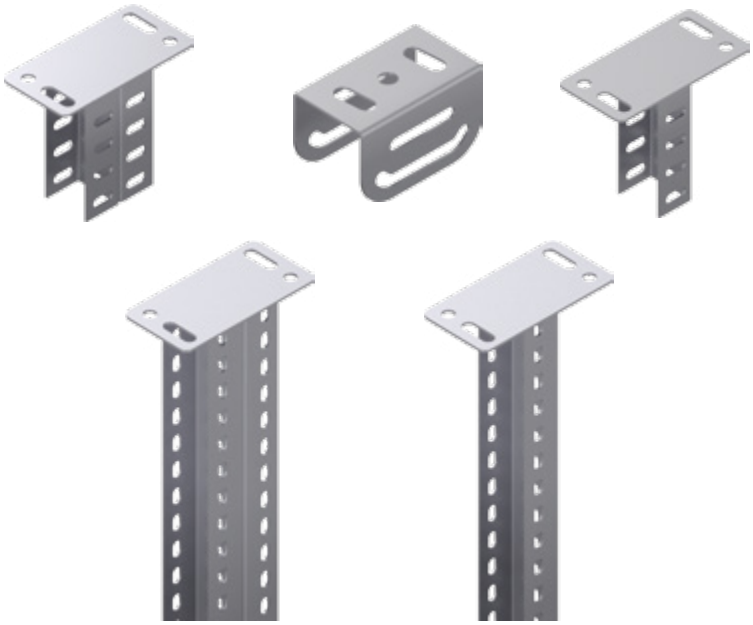

Tavan Montaj Elemanı
Ceiling Mounting Fittings

Sipariş Kodu Order Code	Uzunluk Lenght (L) mm	Kalınlık Thickness (T) mm	Ağırlık Weight Kg./m.
AFC-40 UD 250.20	250	2.0	0,543
AFC-40 UD 500.20	500	2.0	1,075
AFC-40 UD 120.20	120	2.0	0,355
AFC-100 UTT 85.20	120	2.0	0,234
AFC-40 UD-D 120.20	120	2.0	0,468
AFC-40 UD-D 500.20	500	2.0	1,529

U Konsol
U Brackets

Sipariş Kodu Order Code	Uzunluk Lenght (L) mm	Yükseklik Height (H) mm	Kalınlık Thickness (T) mm	Ağırlık Weight Kg./Ad.
AFC-70 UK 50.15	50	70	1.5	0,067
AFC-70 UK 75.15	75	70	1.5	0,097
AFC-70 UK 100.15	100	70	1.5	0,139
AFC-70 UK 150.15	150	70	1.5	0,268
AFC-70 UK 200.15	200	70	1.5	0,273
AFC-70 UK 300.20	300	70	2.0	0,926
AFC-70 UK 400.20	400	70	2.0	1,199
AFC-70 UK 500.20	500	70	2.0	1,476
AFC-70 UK 600.20	600	70	2.0	1,752

U Profil Ek Elemanı
U Profile Joint Element

Sipariş Kodu Order Code	Yükseklik Height (H) mm	Genişlik Width (A) mm	Kalınlık Thickness (T) mm	Ağırlık Weight Kg./Ad.
AFC-40 UEK 250.20	36	52	2.0	0,385

Montaj Örnekleri
Mounting Examples

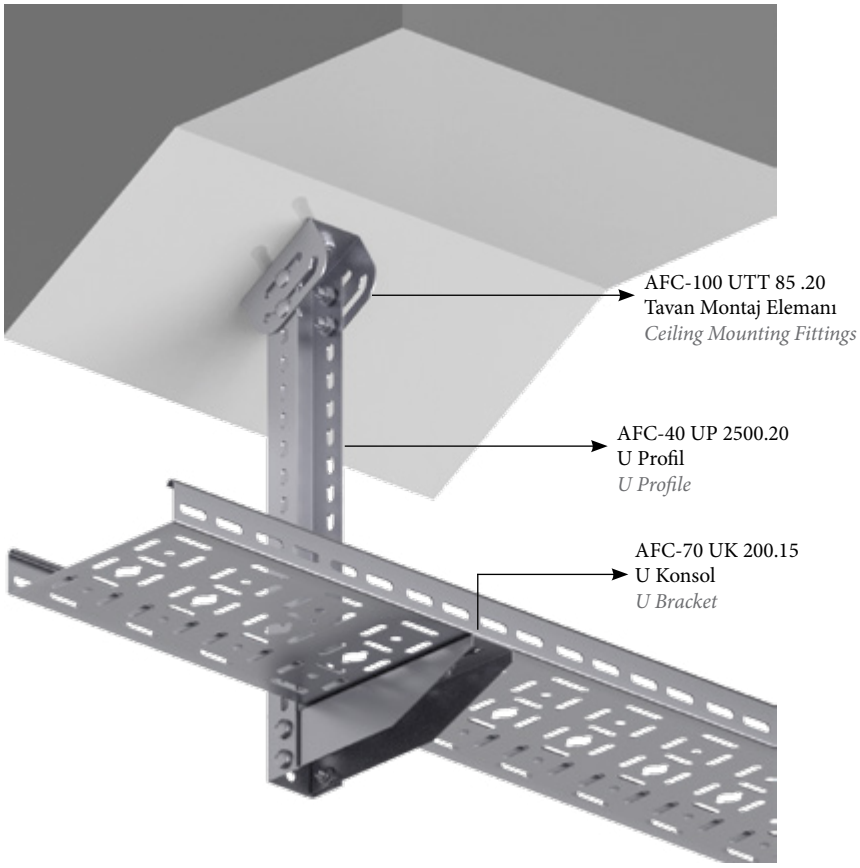

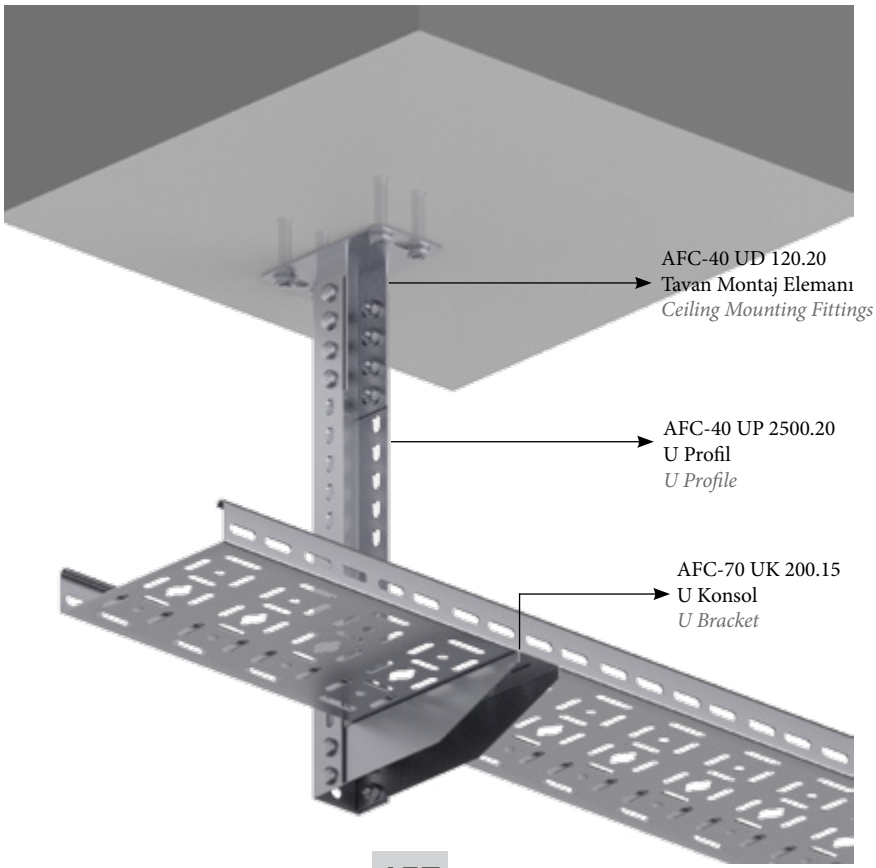

Montaj Örnekleri
Mounting Examples

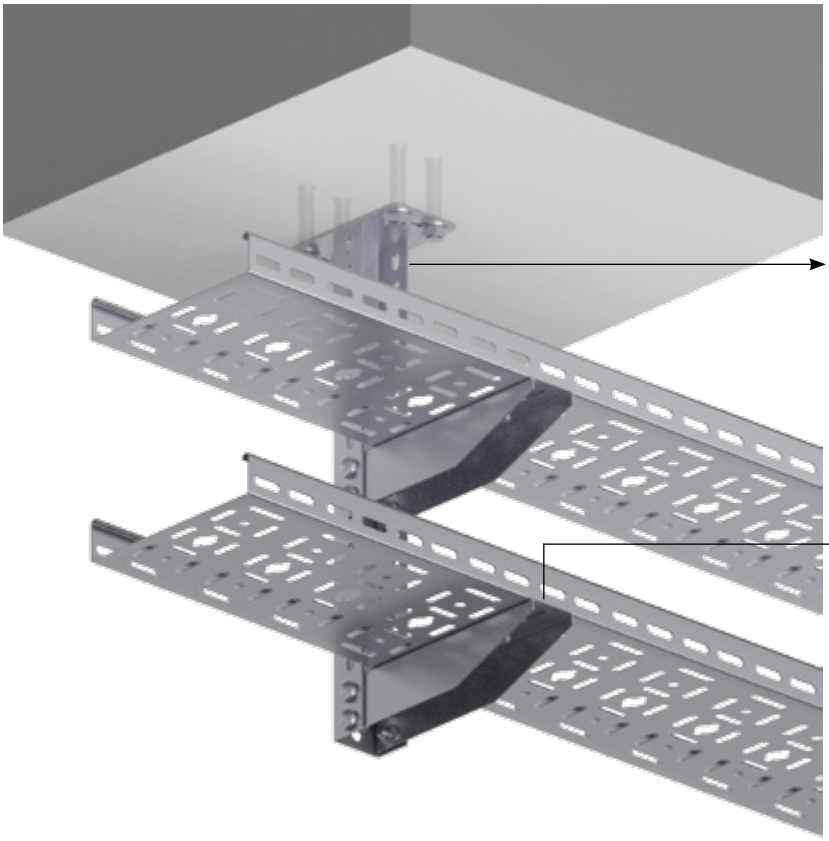

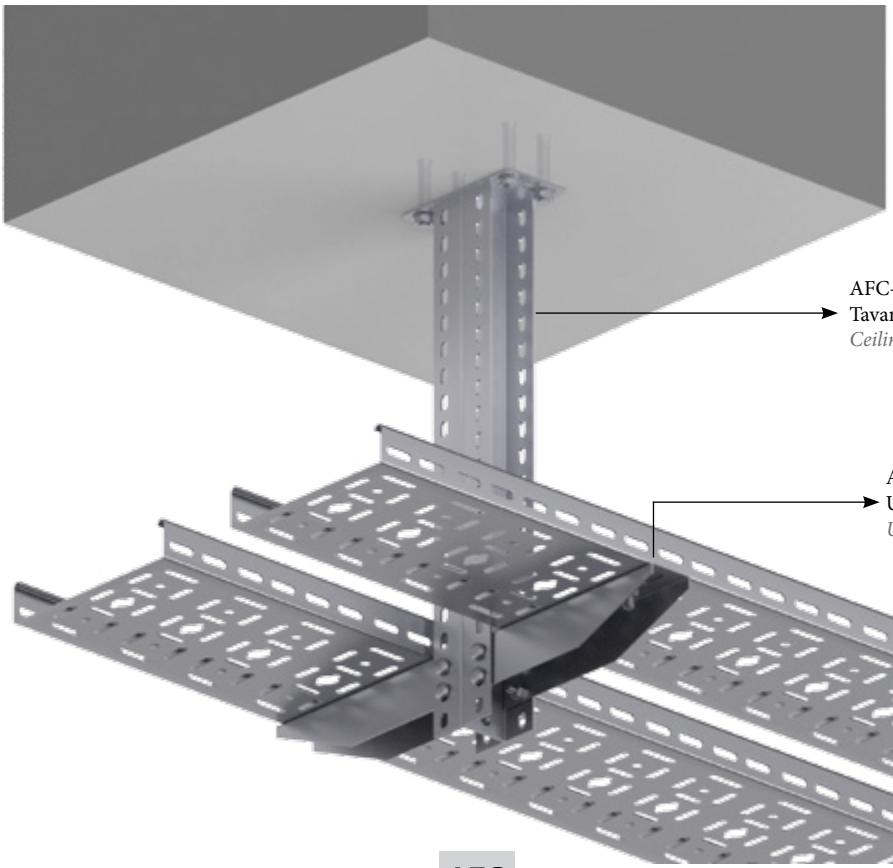

Montaj Örnekleri
Mounting Examples

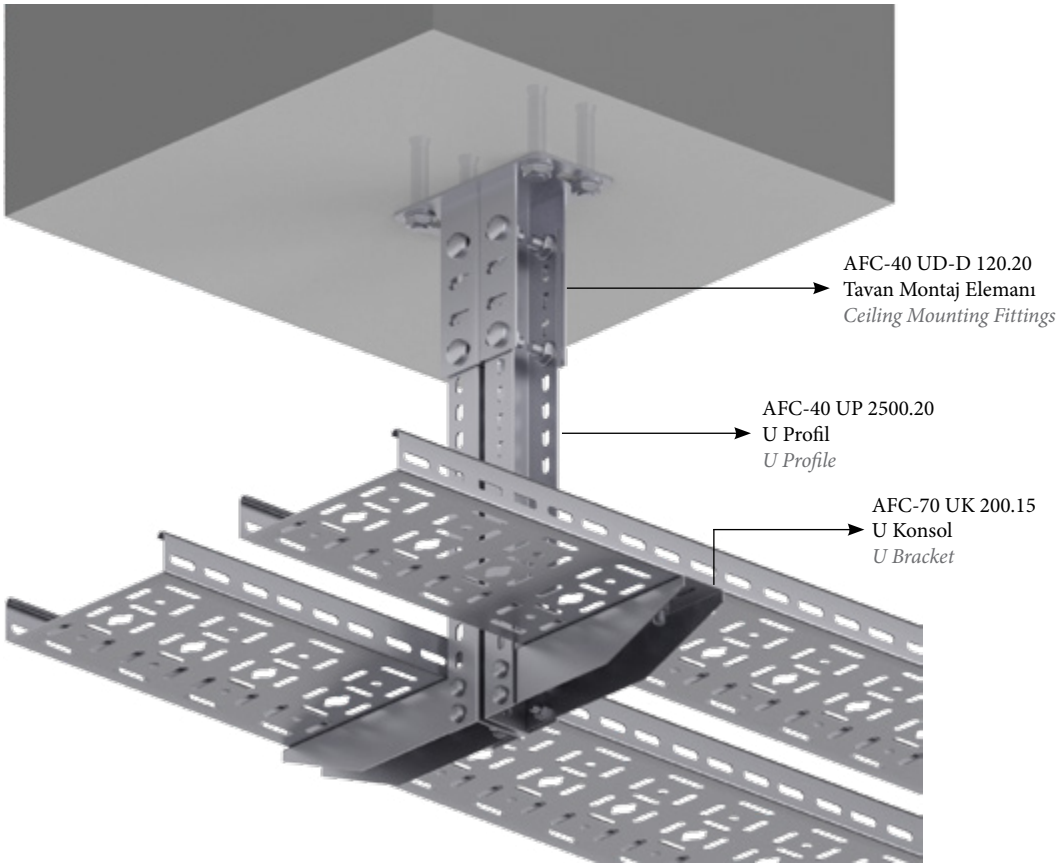

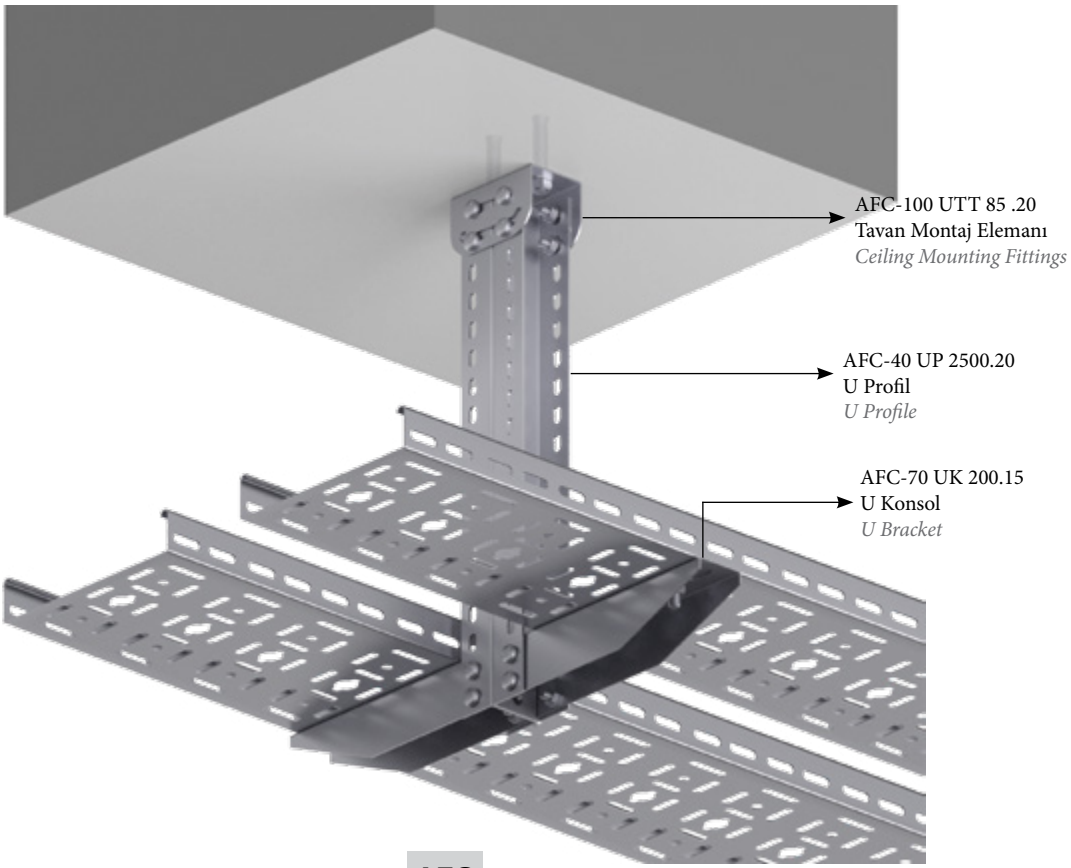

Montaj Örnekleri
Mounting Examples

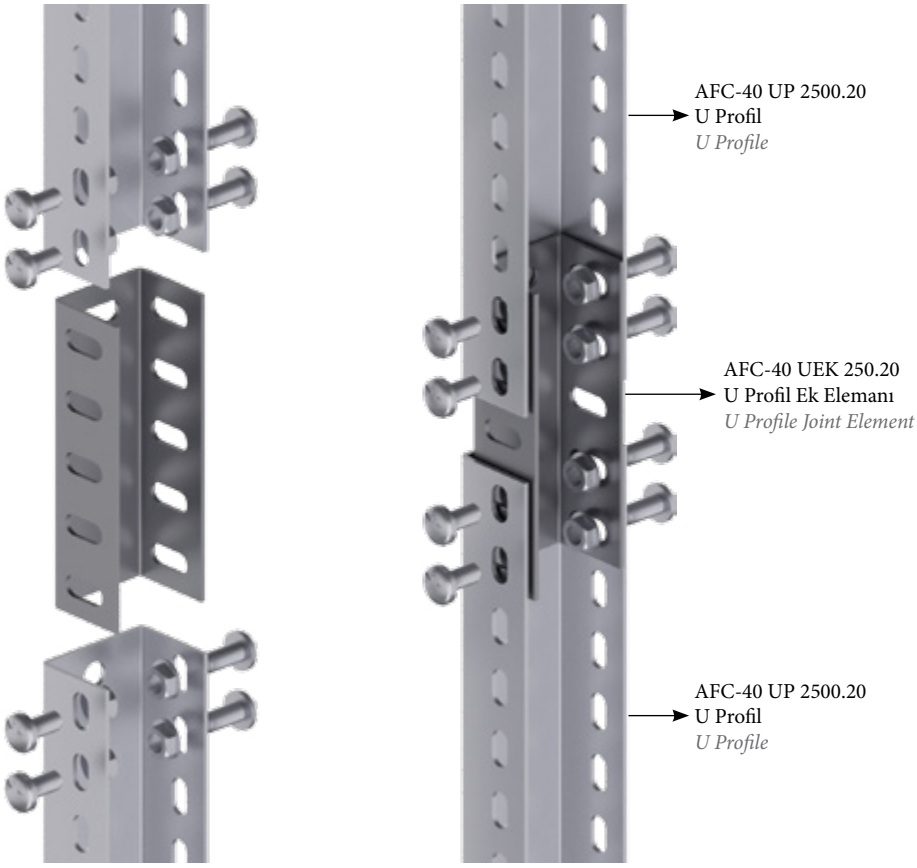

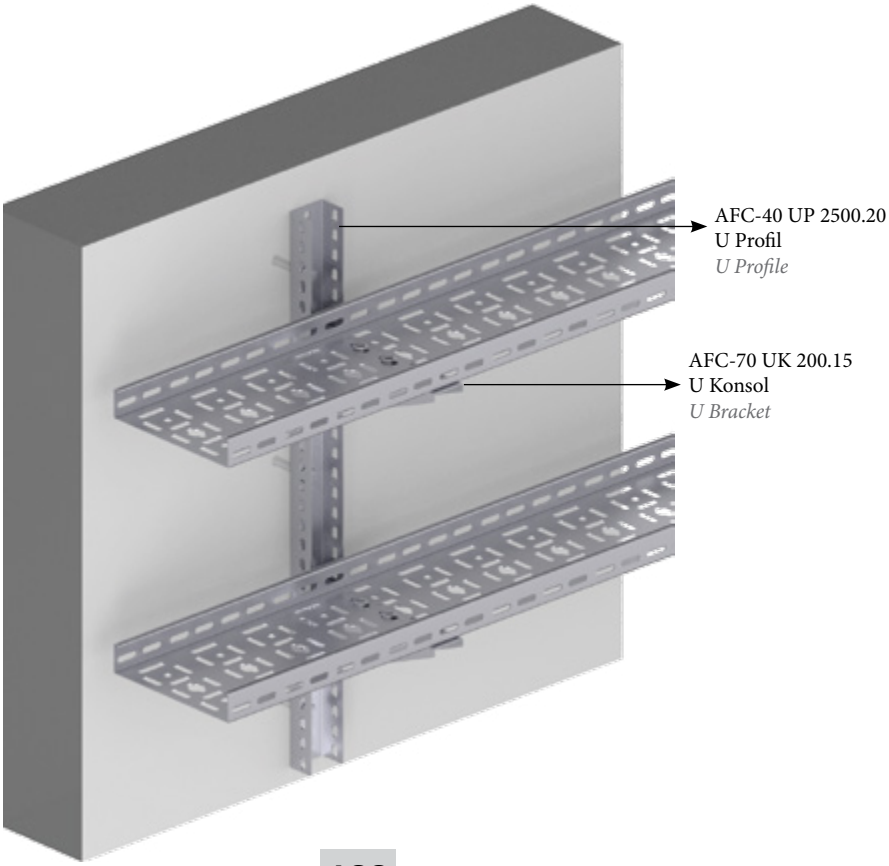

Montaj Örnekleri
Mounting Examples

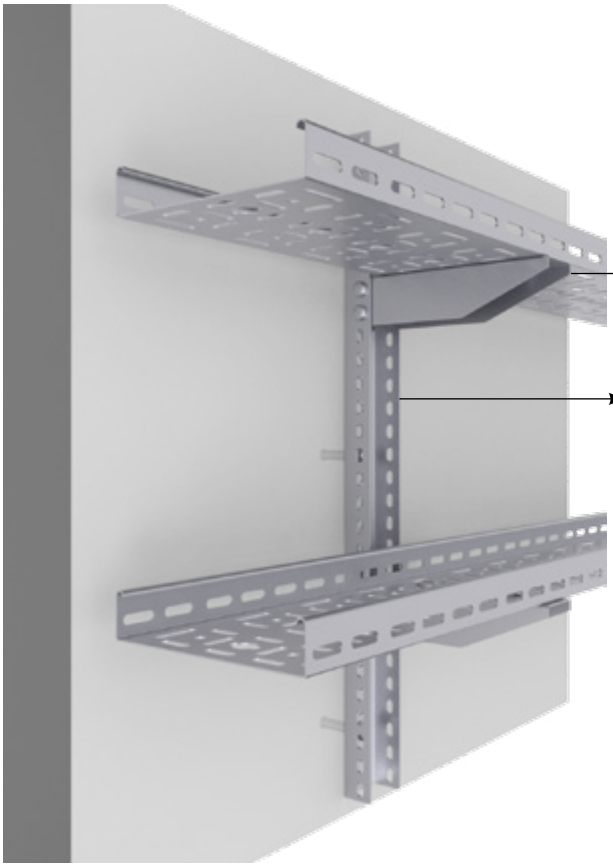

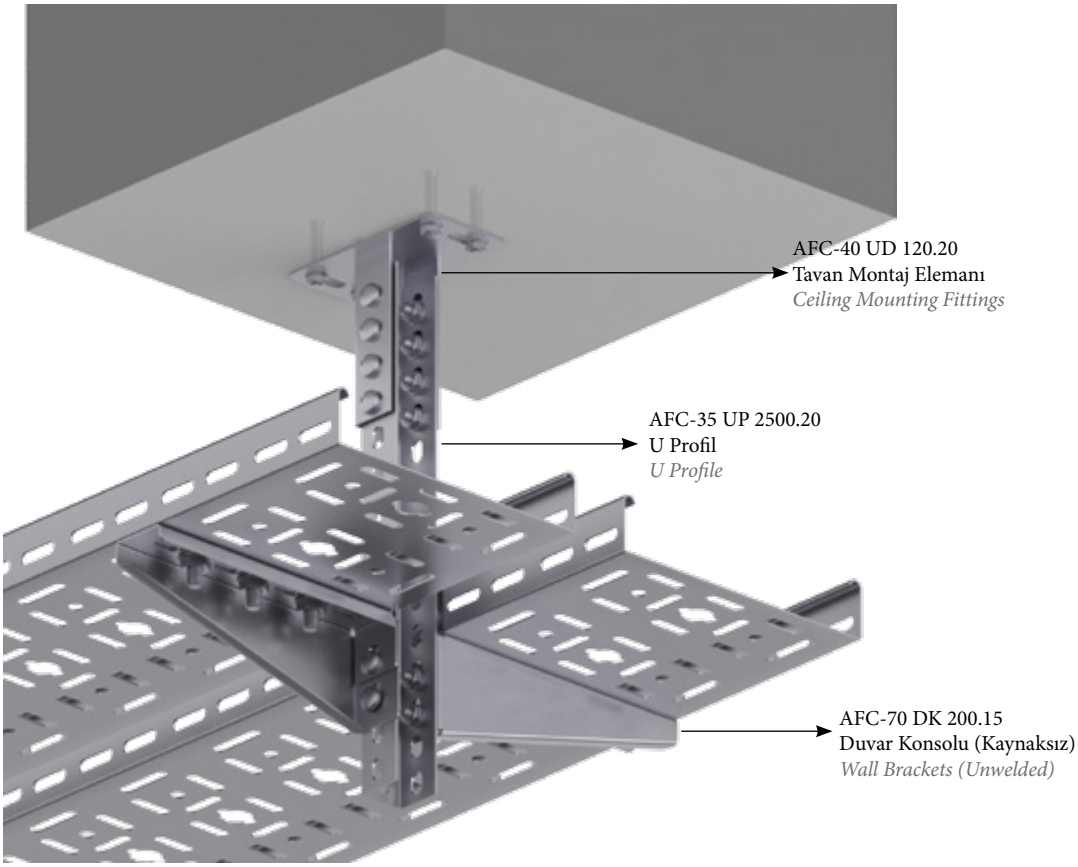

U Profil (33x38x33mm)
U Profile (33x38x33mm)

Sipariş Kodu Order Code	Uzunluk Lenght (L) mm	Kalınlık Thickness (T) mm	Ağırlık Weight Kg./m.
AFC-35 UP 2500.15	2500	1.5	0,986
AFC-35 UP 2500.20	2500	2.0	1,315
AFC-35 UP 3000.15	3000	1.5	0,986
AFC-35 UP 3000.20	3000	2.0	1,315

U Profil (40x40x40mm)
U Profile (40x40x40mm)

Sipariş Kodu Order Code	Uzunluk Lenght (L) mm	Kalınlık Thickness (T) mm	Ağırlık Weight Kg./m.
AFC-45 UP 1000.40	1000	4.0	2,865
AFC-45 UP 2000.40	2000	4.0	5,730
AFC-45 UP 3000.40	3000	4.0	8,595

Tavan Montaj Elemanı
Ceiling Mounting Fittings

Sipariş Kodu Order Code	Uzunluk Lenght (L) mm	Kalınlık Thickness (T) mm	Ağırlık Weight Kg./m.
AFC-40 UD 120.20	120	2.0	0,355
AFC-60 UTT 100.20	100	2.0	0,234

Duvar Konsolları (Kaynaksız)
Wall Brackets (Unwelded)

Sipariş Kodu Order Code	Uzunluk Lenght (L) mm	Yükseklik Height (H) mm	Kalınlık Thickness (T) mm	Ağırlık Weight Kg./Ad.
AFC-70 DK 50.15	50	70	1.5	0,089
AFC-70 DK 75.15	75	70	1.5	0,101
AFC-70 DK 100.15	100	70	1.5	0,166
AFC-70 DK 150.15	150	70	1.5	0,216
AFC-70 DK 200.15	200	70	1.5	0,259
AFC-125 DK 250.20	250	125	2.0	0,673
AFC-125 DK 300.20	300	125	2.0	0,769
AFC-125 DK 400.20	400	125	2.0	0,940
AFC-125 DK 500.20	500	125	2.0	1,086
AFC-125 DK 600.20	600	125	2.0	1,200

Montaj Örnekleri
Mounting Examples

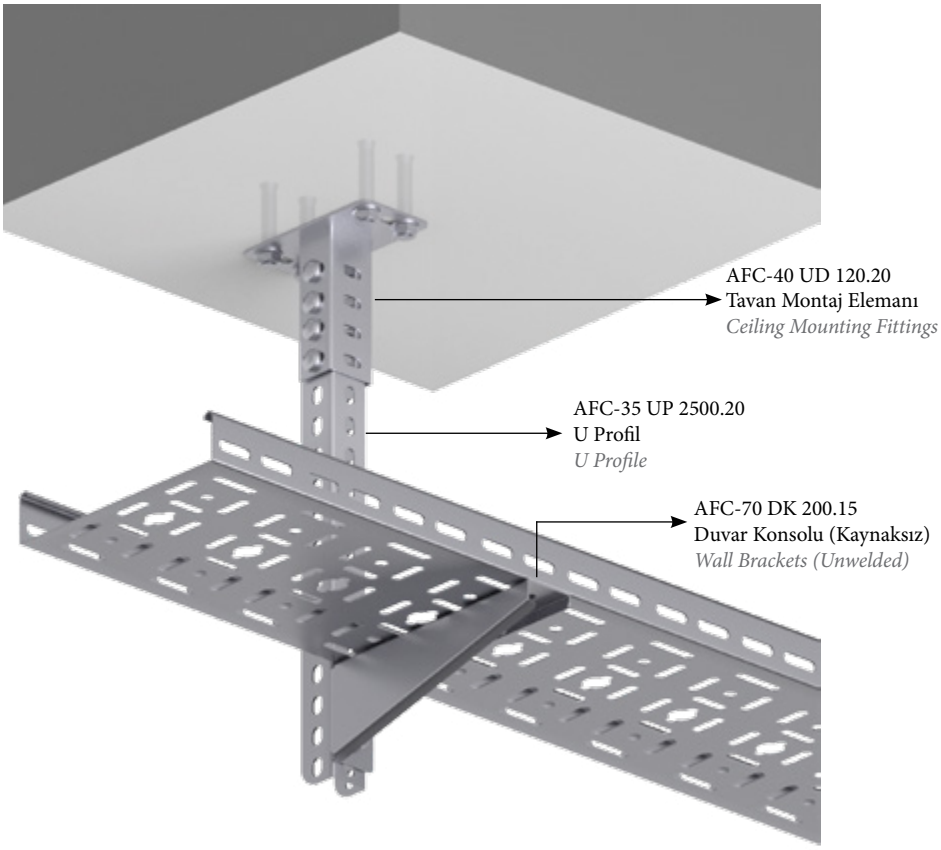

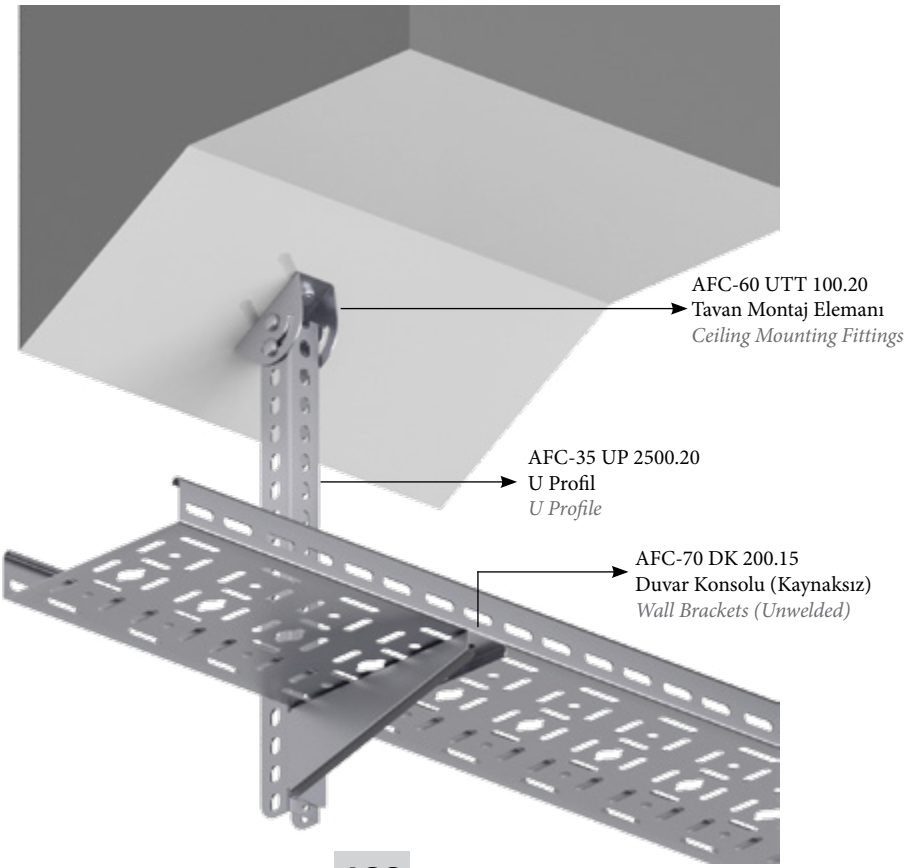

NPI 80 Profil
NPI 80 Profile

Sipariş Kodu Order Code	Uzunluk Lenght (L) mm	Kalınlık Thickness (T) mm	Ağırlık Weight Kg./m.
AFC-80 IP 200.50	200	5.0	1,162
AFC-80 IP 300.50	300	5.0	1,742
AFC-80 IP 400.50	400	5.0	2,323
AFC-80 IP 500.50	500	5.0	2,904
AFC-80 IP 600.50	600	5.0	3,485
AFC-80 IP 700.50	700	5.0	4,065
AFC-80 IP 800.50	800	5.0	4,646
AFC-80 IP 900.50	900	5.0	5,227
AFC-80 IP 1000.50	1000	5.0	5,808
AFC-80 IP 1100.50	1100	5.0	6,388
AFC-80 IP 1200.50	1200	5.0	6,969
AFC-80 IP 1300.50	1300	5.0	7,550
AFC-80 IP 1400.50	1400	5.0	8,131
AFC-80 IP 1500.50	1500	5.0	8,711
AFC-80 IP 2000.50	2000	5.0	11,615
AFC-80 IP 2500.50	2500	5.0	14,519
AFC-80 IP 3000.50	3000	5.0	17,423

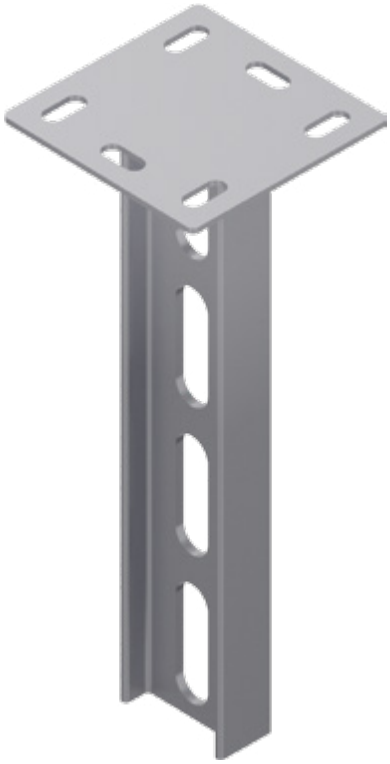

NPI 80 Profil Tavan Desteği
NPI 80 Profile Hanging Support

Sipariş Kodu Order Code	Uzunluk Lenght (L) mm	Kalınlık Thickness (T) mm	Ağırlık Weight Kg./m.
AFC-80 ITD 200.50	200	5.0	1,162
AFC-80 ITD 300.50	300	5.0	1,742
AFC-80 ITD 400.50	400	5.0	2,323
AFC-80 ITD 500.50	500	5.0	2,904
AFC-80 ITD 600.50	600	5.0	3,485
AFC-80 ITD 700.50	700	5.0	4,065
AFC-80 ITD 800.50	800	5.0	4,646
AFC-80 ITD 900.50	900	5.0	5,227
AFC-80 ITD 1000.50	1000	5.0	5,808
AFC-80 ITD 1100.50	1100	5.0	6,388
AFC-80 ITD 1200.50	1200	5.0	6,969
AFC-80 ITD 1300.50	1300	5.0	7,550
AFC-80 ITD 1400.50	1400	5.0	8,131
AFC-80 ITD 1500.50	1500	5.0	8,711
AFC-80 ITD 2000.50	2000	5.0	11,615
AFC-80 ITD 2500.50	2500	5.0	14,519
AFC-80 ITD 3000.50	3000	5.0	17,423

I Konsol
I Brackets

Sipariş Kodu Order Code	**Uzunluk** Lenght (L) mm	**Yükseklik** Height (H) mm	**Kalınlık** Thickness (T) mm	**Ağırlık** Weight Kg./Ad.
AFC-70 IK 100.20	100	70	2.0	0,166
AFC-70 IK 150.20	150	70	2.0	0,216
AFC-70 IK 200.20	200	70	2.0	0,259
AFC-70 IK 250.20	250	70	2.0	0,673
AFC-90 IK 300.20	300	90	2.0	0,769
AFC-90 IK 400.20	400	90	2.0	0,940
AFC-90 IK 500.20	500	90	2.0	1,086
AFC-90 IK 600.20	600	90	2.0	1,200

NPI 80 Profil Tespit Elemanları
NPI 80 Profile Establishing Units

Sipariş Kodu Order Code	**Uzunluk** Lenght (L) mm	**Kalınlık** Thickness (T) mm	**Ağırlık** Weight Kg./m.
AFC-IDB 60	0	6.0	0,278
AFC-80 IAT 210.40	210	4.0	1,868
AFC-80 IST 210.40	210	4.0	1,539
AFC-80 IEK 210.30	230	3.0	0,747

AFC-IDB 60
NPI 80 Profil Tespit Elemanı
NPI 80 Profile Establishing Unit

AFC-IEK 210.40
NPI 80 Profil Tespit Elemanı
NPI 80 Profile Establishing Unit

AFC-IAT 210.40
NPI 80 Profil Tespit Elemanı
NPI 80 Profile Establishing Unit

AFC-IST 210.40
NPI 80 Profil Tespit Elemanı
NPI 80 Profile Establishing Unit

Montaj Örnekleri
Mounting Examples

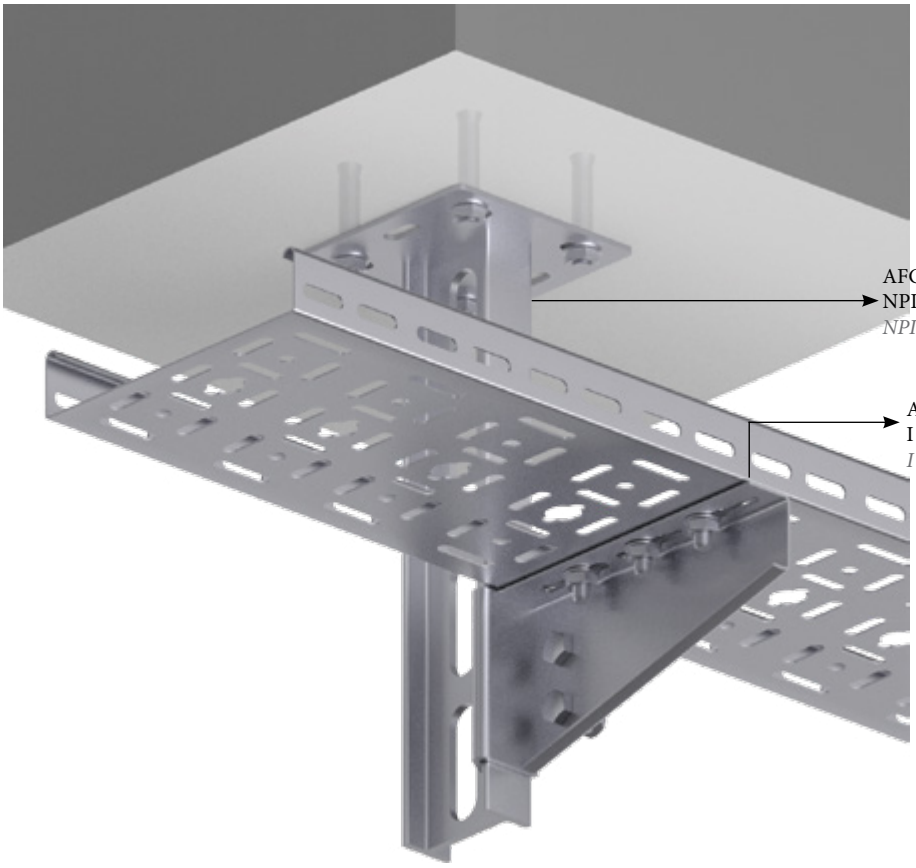

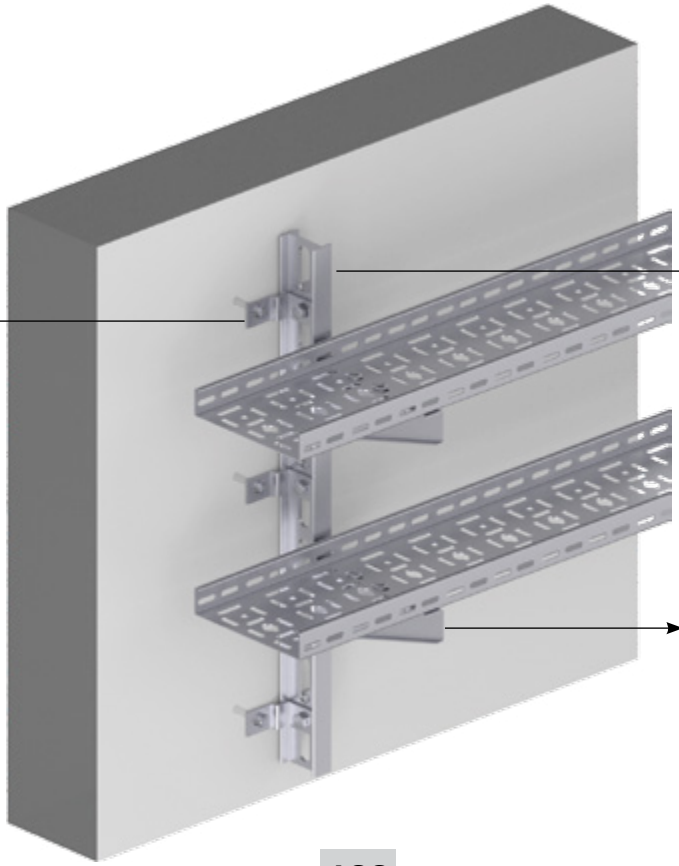

Montaj Örnekleri
Mounting Examples

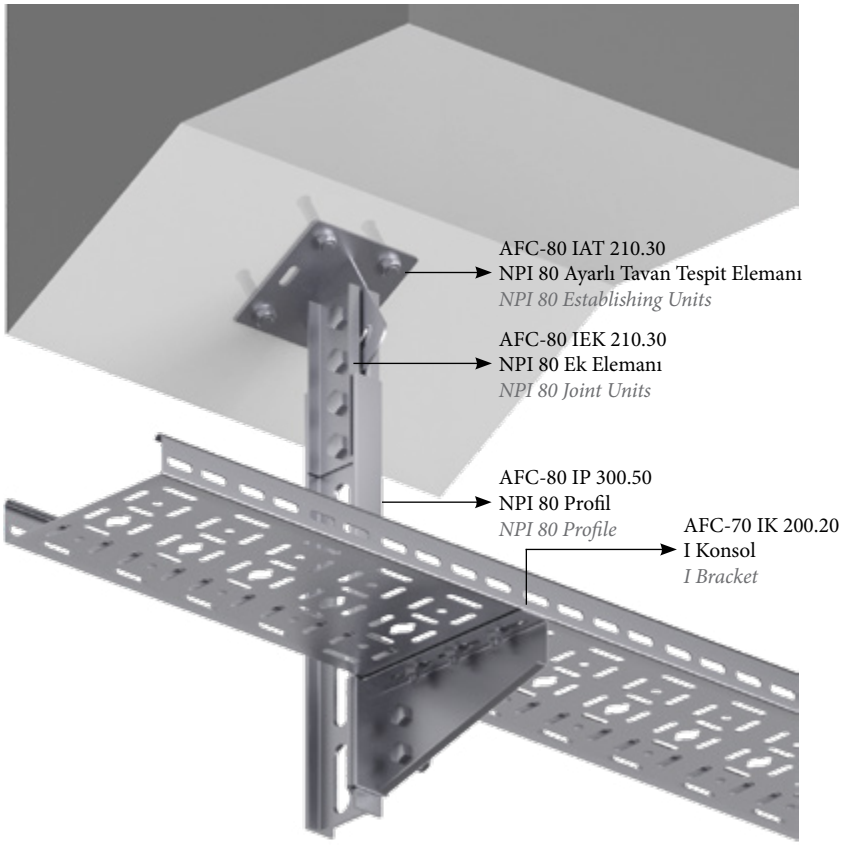

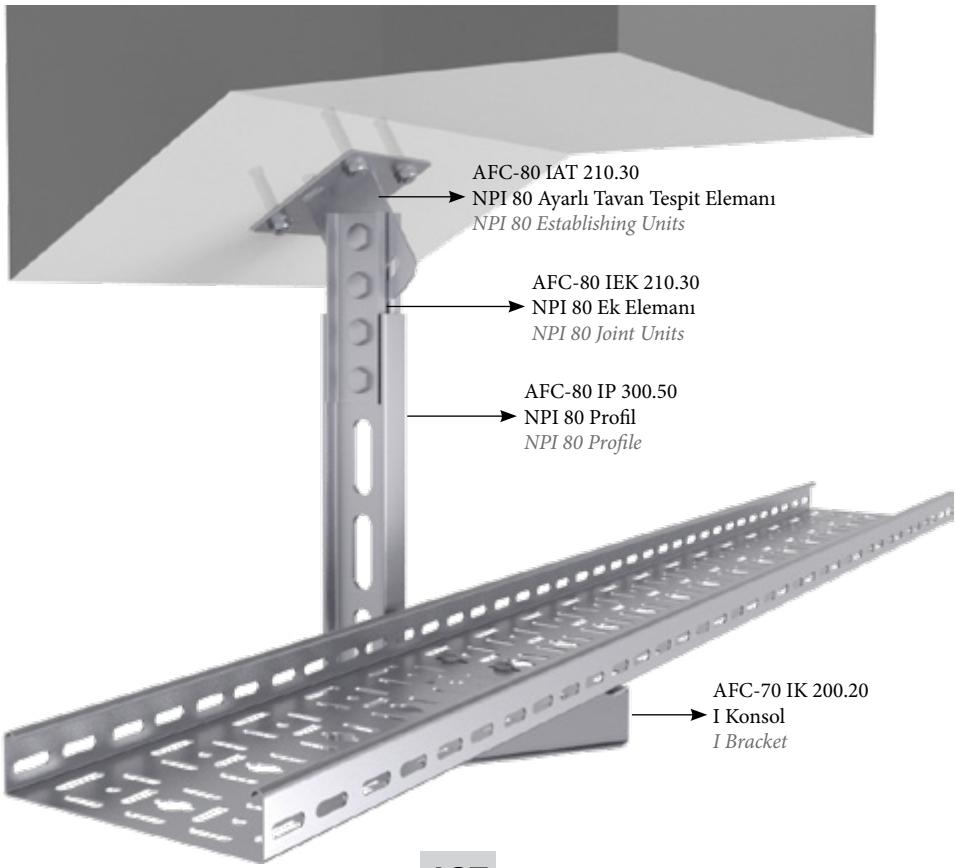

C Profil
C Profile

Sipariş Kodu Order Code	Uzunluk Lenght (L) mm	Kalınlık Thickness (T) mm	Ağırlık Weight Kg./m.
AFC-21 CP 2500.15	2500	1.5	1,135
AFC-21 CP 2500.20	2500	2.0	1,513
AFC-21 CP 3000.15	3000	1.5	1,135
AFC-21 CP 3000.20	3000	2.0	1.513
AFC-41 CP 2500.15	2500	1.5	1,615
AFC-41 CP 2500.20	2500	2.0	2,153
AFC-41 CP 3000.15	3000	1.5	1,615
AFC-41 CP 3000.20	3000	2.0	2,153

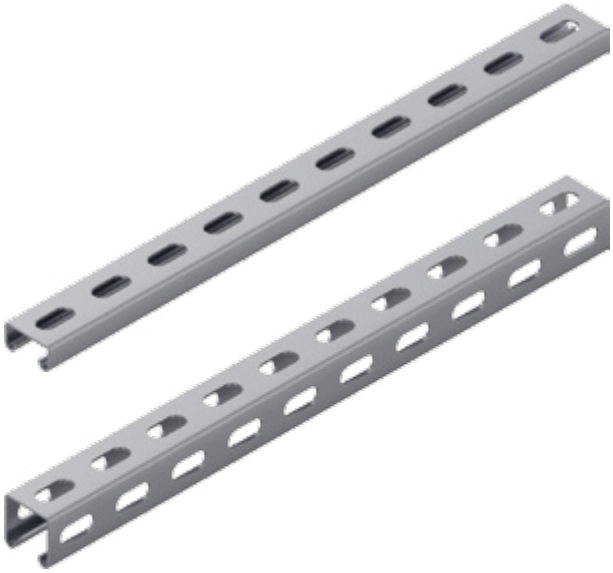

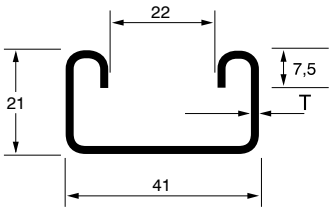

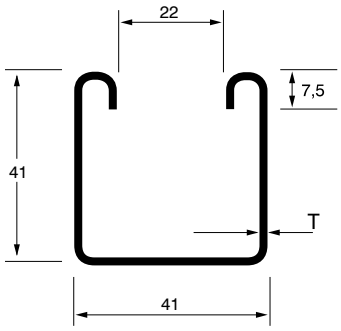

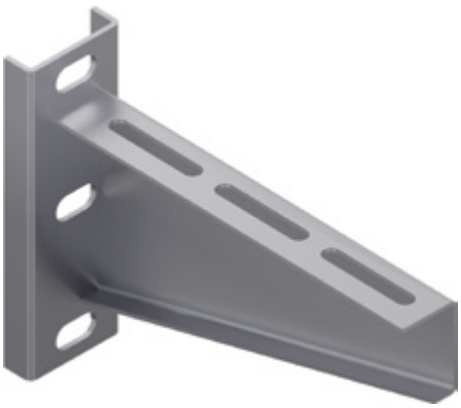

C Konsol
C Brackets

Sipariş Kodu Order Code	Uzunluk Lenght (L) mm	Yükseklik Height (H) mm	Kalınlık Thickness (T) mm	Ağırlık Weight Kg./Ad.
AFC-70 CK 100.20	100	70	2.0	0,300
AFC-70 CK 150.20	150	70	2.0	0,386
AFC-70 CK 200.20	200	70	2.0	0,448
AFC-70 CK 250.20	250	70	2.0	0,538
AFC-90 CK 300.20	300	90	2.0	0,644
AFC-90 CK 400.20	400	90	2.0	0,811
AFC-90 CK 500.20	500	90	2.0	0,979
AFC-90 CK 600.20	600	90	2.0	1,154

Montaj Örnekleri
Mounting Examples

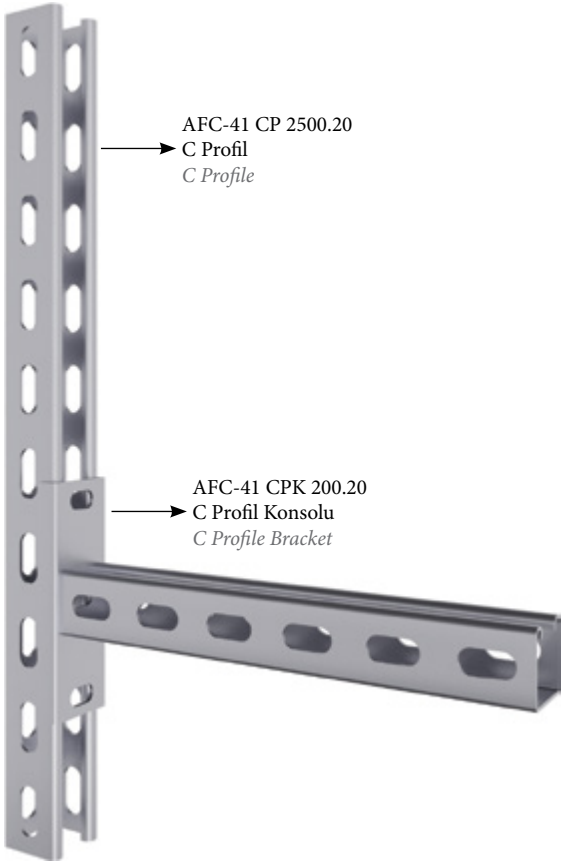

İskenderun Demir Çelik A.Ş.

Bağlantı Elemanları
Connection Units

Sipariş Kodu Order Code	**Ürün Adı** Product Name	**Çap** Diameter (R) mm	**Ağırlık** Weight Kg./Ad.
AFC-BBC M8x15	Bombe Başlı Civata M8x15 Round Headed Bolt M8x15	M8	0,007
AFC-FS M8 AFC-FS M10	Flanşlı Somun / Flanged Nut M8 Flanşlı Somun / Flanged Nut M10	M8 M10	0,007 0,013
AFC-ÇS M8 AFC-ÇS M10	Somun / Nut M8 Somun / Nut M10	M8 M10	0,005 0,010
AFC-DR M8 AFC-DR M10	Pul / Washer M8 Pul / Washer M10	M8 M10	0,002 0,003
AFC-ADC M8x30 AFC-ADC M8x50 AFC-ADC M10x30 AFC ADC M10x50	A.K.B Civata / Hexhead Bolt M8x30 A.K.B Civata / Hexhead Bolt M8x50 A.K.B Civata / Hexhead Bolt M10x30 A.K.B Civata / Hexhead Bolt M10x50	M8x30 M8x50 M10x30 M10x50	0,025 0,036 0,100 0,011
AFC-T M8x1000 AFC-T M8x2000 AFC-T M10x1000 AFC-T M10x2000	Tij / Rod M8x1000 Tij / Rod M8x2000 Tij / Rod M10x1000 Tij / Rod M10x2000	M8x1000 M8x2000 M10x1000 M10x2000	0,025 0,036 0,100 0,011
AFC-SGD M8 AFC-SGD M10	Sac Gömlekli Dübel / Anchor M8x55 Sac Gömlekli Dübel / Anchor M10x70	M8x55 M10x70	0,031 0,063
AFC-ÇED M8 AFC-ÇED M10	Çekmeli Dübel / Steel Dowel M8 Çekmeli Dübel / Steel Dowel M10	M8 M10	0,016 0,031
AFC-US M8 AFC-US M10	Uzatma Somunu / Extension Nut M8 Uzatma Somunu / Extension Nut M10	M8 M10	0,019 0,041
AFC-MNG M8 AFC-MNG M10	Askı Mengenesi / Beam Clamp M8 Askı Mengenesi / Beam Clamp M10	M8 M10	0,019 0,041

AFC-BBC M8x15
Bombe Başlı Civata
Round Headed Bolt

AFC-FS M8
Flanşlı Somun
Flanged Nut

AFC-ÇS M8
Somun
Nut

AFC-DR M8
Pul
Washer

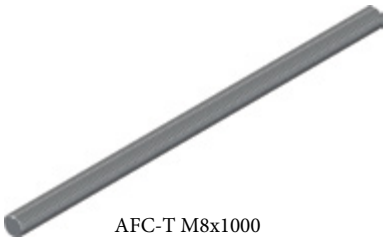

AFC-T M8x1000
Tij
Rot

AFC-SGD M8
Sac Gömlekli Dübel
Anchor

AFC-ÇED M8
Çekmeli Dübel
Steel Dowel

AFC-ADC M8x30
A.K.B Civata
Hexhead Bolt

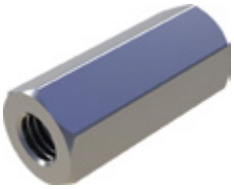

AFC-US M8
Uzatma Somunu
Extension Nut

AFC-MNG M8
Askı Mengenesi
Beam Clamp

Manisa Şehir Hastanesi

Döşeme Altı Kablo Kanalı
Under Floor Cable Tray

İÇİNDEKİLER
INDEX

174
Döşeme Altı Kablo Kanalı H30
Under Floor Cable Tray H30
Döşeme Altı Kablo Kanalı H40
Under Floor Cable Tray H40
Ek Elemanı H30
Joint Fitting H30
Ek Elemanı H40
Joint Fitting H40

175
Döşeme Altı Buat
Under Floor Junction
Döşeme Altı Priz Kasası
Socket Box
Prizler
Sockets

Döşeme Altı Kablo Kanalı H30
Under Floor Cable Tray H30

Sipariş Kodu Order Code	Yükseklik Height (H) mm	Genişlik Width (A) mm	Kalınlık Thickness (T) mm	Ağırlık Weight Kg./m.
AFC-30 D 80.10	30	80	1.0	2,120
AFC-30 D 120.10	30	120	1.0	3,124
AFC-30 D 160.10	30	160	1.0	3,752
AFC-30 D 200.10	30	200	1.0	4,741
AFC-30 D 240.10	30	240	1.0	5,369
AFC-30 D 300.10	30	300	1.0	6,311

Döşeme Altı Kablo Kanalı H40
Under Floor Cable Tray H40

Sipariş Kodu Order Code	Yükseklik Height (H) mm	Genişlik Width (A) mm	Kalınlık Thickness (T) mm	Ağırlık Weight Kg./m.
AFC-40 D 80.10	40	80	1.0	2,277
AFC-40 D 120.10	40	120	1.0	3,438
AFC-40 D 160.10	40	160	1.0	4,066
AFC-40 D 200.10	40	200	1.0	5,212
AFC-40 D 240.10	40	240	1.0	5,840
AFC-40 D 300.10	40	300	1.0	6,782

Ek Elemanı H30
Joint Fitting H30

Sipariş Kodu Order Code	Yükseklik Height (H) mm	Genişlik Width (A) mm	Kalınlık Thickness (T) mm	Ağırlık Weight Kg./Ad.
AFC-30 DEK 80.12	30	80	1.2	0,143
AFC-30 DEK 120.12	30	120	1.2	0,177
AFC-30 DEK 160.12	30	160	1.2	0,211
AFC-30 DEK 200.12	30	200	1.2	0,245
AFC-30 DEK 240.12	30	240	1.2	0,279
AFC-30 DEK 300.12	30	300	1.2	0,329

Ek Elemanı H40
Joint Fitting H40

Sipariş Kodu Order Code	Yükseklik Height (H) mm	Genişlik Width (A) mm	Kalınlık Thickness (T) mm	Ağırlık Weight Kg./Ad.
AFC-40 DEK 80.12	40	80	1.2	0,151
AFC-40 DEK 120.12	40	120	1.2	0,185
AFC-40 DEK 160.12	40	160	1.2	0,219
AFC-40 DEK 200.12	40	200	1.2	0,253
AFC-40 DEK 240.12	40	240	1.2	0,287
AFC-40 DEK 300.12	40	300	1.2	0,338

Döşeme Altı Buat
Under Floor Junction

Sipariş Kodu Order Code	Ölçü Size	Ağırlık Weight Kg./Ad.
AFC-DAB 2	352 x 352	2.563

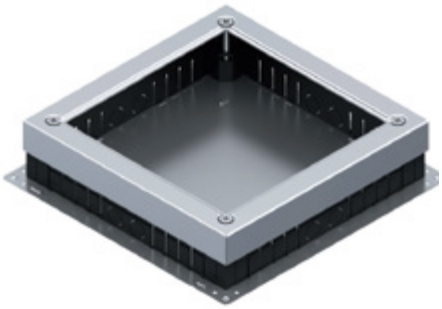

Döşeme Altı Priz Kasası
Socket Box

Sipariş Kodu Order Code	Ölçü Size	Ağırlık Weight Kg./Ad.
AFC-DPK 2	252 x 252	1,461

Prizler
Sockets

Sipariş Kodu Order Code	Ölçü Size	Ağırlık Weight Kg./Ad.
AFC-DKP-T	45 x 45	0,036
AFC-DUP-T	45 x 45	0,038
AFC-DTP	0	0,006
AFC-DDP 2	0	0,009
AFC-DDP 3	0	0,009
AFC-TDS 1	45 x 45	0,007
AFC-TDS 2	45 x 22,5	0,004

AFC-DUP-T

AFC-DKP-T

AFC-DDP 3

AFC-DDP 2

AFC-DTP

AFC-TDS 1

AFC-TDS 2

Montaj Örnekleri
Mounting Examples

Montaj Örnekleri
Mounting Examples

Kağıthane Kültür Merkezi

Tel Örgü KabloKanalı
Wire Mesh Cable Tray

İÇİNDEKİLER
INDEX

180 Tel Örgü Kablo Kanalı
Wire Mesh Cable Tray
Ek Elemanı
Joint Fitting

Tel Örgü Kablo Kanalı
Wire Mesh Cable Tray

Sipariş Kodu Order Code	Yükseklik Height (H) mm	Genişlik Width (A) mm	Kalınlık Thickness (T) mm	Ağırlık Weight Kg./m.
AFC-35 TEL 100.40	35	100	4.0	0,523
AFC-35 TEL 150.40	35	150	4.0	0,665
AFC-35 TEL 200.40	35	200	4.0	0,808
AFC-35 TEL 250.40	35	250	4.0	0,951
AFC-35 TEL 300.40	35	300	4.0	1,093
AFC-35 TEL 400.40	35	400	4.0	1,378
AFC-35 TEL 500.40	35	500	4.0	1,664
AFC-35 TEL 600.40	35	600	4.0	1,949
AFC-60 TEL 100.40	60	100	4.0	0,973
AFC-60 TEL 150.40	60	150	4.0	0,935
AFC-60 TEL 200.40	60	200	4.0	1,076
AFC-60 TEL 250.40	60	250	4.0	1,218
AFC-60 TEL 300.40	60	300	4.0	1,360
AFC-60 TEL 400.40	60	400	4.0	1,643
AFC-60 TEL 500.40	60	500	4.0	1,926
AFC-60 TEL 600.40	60	600	4.0	2,210
AFC-85 TEL 100.40	85	100	4.0	0,808
AFC-85 TEL 150.40	85	150	4.0	0,951
AFC-85 TEL 200.40	85	200	4.0	1,093
AFC-85 TEL 250.40	85	250	4.0	1,236
AFC-85 TEL 300.40	85	300	4.0	1,378
AFC-85 TEL 400.40	85	400	4.0	1,664
AFC-85 TEL 500.40	85	500	4.0	1,949
AFC-85 TEL 600.40	85	600	4.0	2,234
AFC-110 TEL 100.40	110	100	4.0	1,050
AFC-110 TEL 150.40	110	150	4.0	1,118
AFC-110 TEL 200.40	110	200	4.0	1,331
AFC-110 TEL 250.40	110	250	4.0	1,474
AFC-110 TEL 300.40	110	300	4.0	1,616
AFC-110 TEL 400.40	110	400	4.0	1,901
AFC-110 TEL 500.40	110	500	4.0	2,187
AFC-110 TEL 600.40	110	600	4.0	2,472

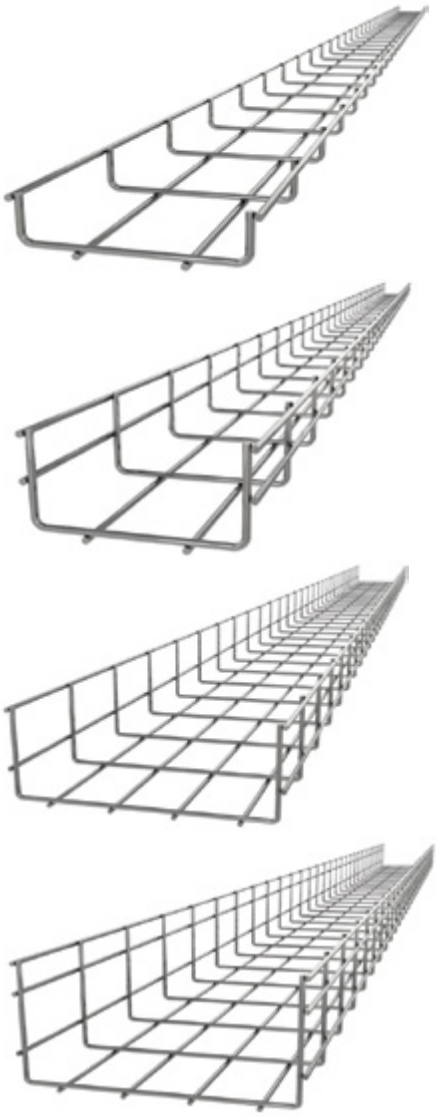

AFC-TKB

AFC-TSB

Ek Elemanı
Joint Fitting

Sipariş Kodu Order Code	Kalınlık Thickness (T) mm	Ağırlık Weight Kg./Tk.
AFC-TKB	2.5	1,410
AFC-TSB	2.5	1,250

Montaj Örnekleri
Mounting Examples

Adana Emniyet Müdürlüğü

Ağır Hizmet Tipi Kablo Kanalı H 40
Heavy Duty Cable Tray H 40

İÇİNDEKİLER
INDEX

184	Ağır Hizmet Tipi Kablo Kanalı Heavy Duty Cable Tray
185	90° Yatay Dönüş Modülü 90° Horizontal Elbow Module T Dönüş Modülü T Module Dörtlü Bağlantı Modülü + Connection Module
186	İç Bükey Dönüş Modülü Flexible Vertical Bend - Inside Dış Bükey Dönüş Modülü Flexible Vertical Bend - Outside İç Bükey Dönüş Modülü 90° Vertical Bend - Inside Dış Bükey Dönüş Modülü 90° Vertical Bend - Outside
187	Redüksiyon Reduction Redüksiyon - Sağ Reduction - Right Redüksiyon - Sol Reduction - Left Z Redüksiyon Z Reduction
188	“T” Ortadan İniş Modülü “T” Middle Descent Module “T” Duvardan İniş Modülü “T” Wall Descent Module Ek Elemanı Joint Fitting
189	Flexible Dönüş Modülü Flexible Elbow Modul Seviye Değiştirme Elemanı Level Change Unit Separatör Seperator

Ağır Hizmet Tipi Kablo Kanalı H40
Heavy Duty Cable Tray H40

Sipariş Kodu Order Code	Yükseklik Height (H) mm	Genişlik Width (A) mm	Kalınlık Thickness (T) mm	Ağırlık Weight Kg./m.
AFC-40 A 50.08	40	50	0.8	0,847
AFC-40 A 50.10	40	50	1.0	1,058
AFC-40 A 50.12	40	50	1.2	1,270
AFC-40 A 50.15	40	50	1.5	1,587
AFC-40 A 50.20	40	50	2.0	2,116
AFC-40 A 75.08	40	75	0.8	1,019
AFC-40 A 75.10	40	75	1.0	1,274
AFC-40 A 75.12	40	75	1.2	1,529
AFC-40 A 75.15	40	75	1.5	1,911
AFC-40 A 75.20	40	75	2.0	2,548
AFC-40 A 100.08	40	100	0.8	1,118
AFC-40 A 100.10	40	100	1.0	1,397
AFC-40 A 100.12	40	100	1.2	1,676
AFC-40 A 100.15	40	100	1.5	2,096
AFC-40 A 100.20	40	100	2.0	2,794
AFC-40 A 150.10	40	150	1.0	1,744
AFC-40 A 150.12	40	150	1.2	2,093
AFC-40 A 150.15	40	150	1.5	2,616
AFC-40 A 150.20	40	150	2.0	3,488
AFC-40 A 200.10	40	200	1.0	2,104
AFC-40 A 200.12	40	200	1.2	2,525
AFC-40 A 200.15	40	200	1.5	3,156
AFC-40 A 200.20	40	200	2.0	4,209
AFC-40 A 300.15	40	300	1.5	4,400
AFC-40 A 300.20	40	300	2.0	5,867
AFC-40 A 400.15	40	400	1.5	5,539
AFC-40 A 400.20	40	400	2.0	7,385
AFC-40 A 500.15	40	500	1.5	6,739
AFC-40 A 500.20	40	500	2.0	8,986
AFC-40 A 600.15	40	600	1.5	7,878
AFC-40 A 600.20	40	600	2.0	10,505

Örnek Sipariş :
Yükseklik / Height (H) : 40 mm
Genişlik / Width (A) : 100 mm
Kalınlık / Thickness (T) : 1,5 mm
Sıcak Daldırma / Hot Dip Galvaized : SD

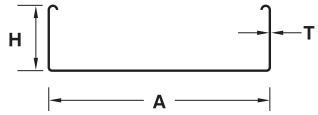

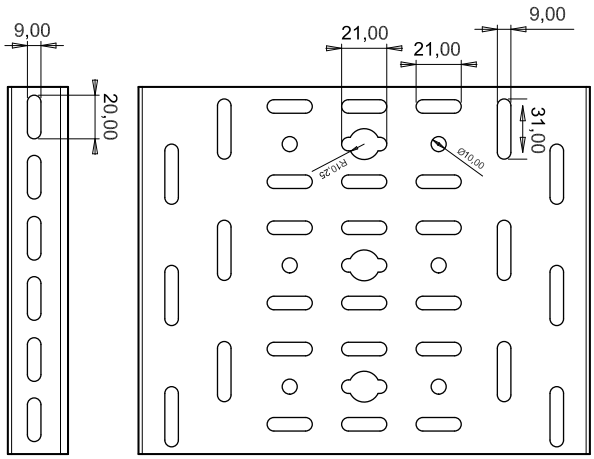

- **Lütfen siparişlerinizde sipariş kodunu bildiriniz.**
  Please order by product code.
- **Farklı kalınlık ve ölçülerdeki siparişleriniz için lütfen firmamızı arayınız.**
  Please contact us for your custom orders.
- **Malzeme ağırlıkları yaklaşık değerlerdir, ± % 10 değişim gösterebilir.**
  All material weights are approximate and may vary by +/- 10%.
- **Standart uzunluk 2500 ve 3000 mm'dir.**
  Standard widths are available in 2500, and 3000 mm.

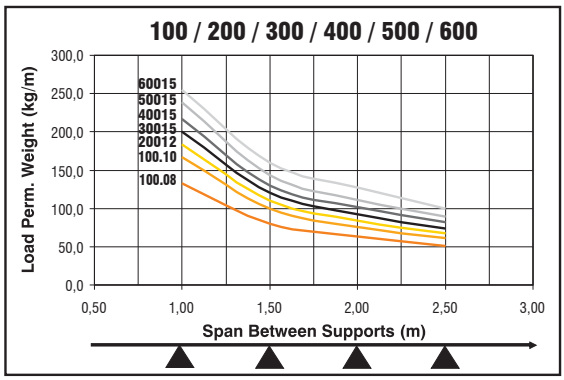

90° Yatay Dönüş Modülü
90° Horizontal Elbow Module

Sipariş Kodu Order Code	Yükseklik Height (H) mm	Genişlik Width (AB) mm	Kalınlık Thickness (T) mm	Ağırlık Weight Kg./Ad.
AFC-40 AK 50.15	40	50	1.5	0,314
AFC-40 AK 75.15	40	75	1.5	0,459
AFC-40 AK 100.15	40	100	1.5	0,604
AFC-40 AK 150.15	40	150	1.5	1,011
AFC-40 AK 200.15	40	200	1.5	1,444
AFC-40 AK 300.20	40	300	2.0	3,337
AFC-40 AK 400.20	40	400	2.0	5,095
AFC-40 AK 500.20	40	500	2.0	7,198
AFC-40 AK 600.20	40	600	2.0	9,645

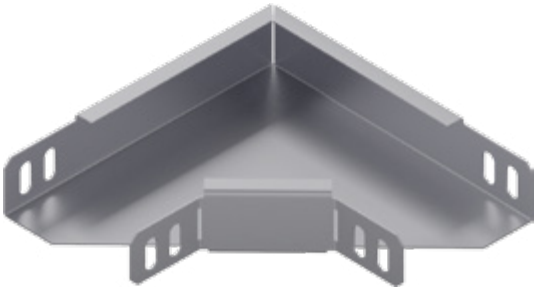

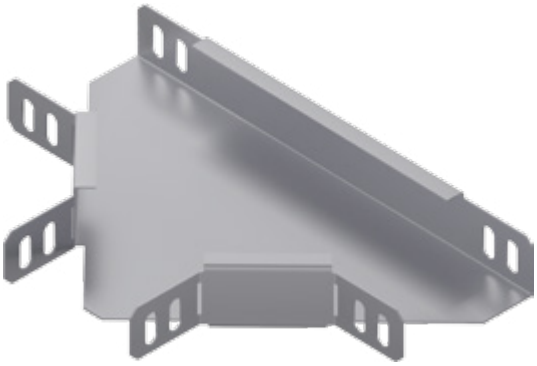

T Dönüş Modülü
T Module

Sipariş Kodu Order Code	Yükseklik Height (H) mm	Genişlik Width (ABC) mm	Kalınlık Thickness (T) mm	Ağırlık Weight Kg./Ad.
AFC-40 AT 50.15	40	50	1.5	0,394
AFC-40 AT 75.15	40	75	1.5	0,557
AFC-40 AT 100.15	40	100	1.5	0,719
AFC-40 AT 150.15	40	150	1.5	1,176
AFC-40 AT 200.15	40	200	1.5	1,645
AFC-40 AT 300.20	40	300	2.0	3,702
AFC-40 AT 400.20	40	400	2.0	5,557
AFC-40 AT 500.20	40	500	2.0	7,757
AFC-40 AT 600.20	40	600	2.0	10,302

Dörtlü Bağlantı Modülü
+ Connection Module

Sipariş Kodu Order Code	Yükseklik Height (H) mm	Genişlik Width (ABCD) mm	Kalınlık Thickness (T) mm	Ağırlık Weight Kg./Ad.
AFC-40 AD 50.15	40	50	1.5	0,426
AFC-40 AD 75.15	40	75	1.5	0,638
AFC-40 AD 100.15	40	100	1.5	0,789
AFC-40 AD 150.15	40	150	1.5	1,209
AFC-40 AD 200.15	40	200	1.5	1,640
AFC-40 AD 300.20	40	300	2.0	3,597
AFC-40 AD 400.20	40	400	2.0	5,353
AFC-40 AD 500.20	40	500	2.0	7,454
AFC-40 AD 600.20	40	600	2.0	9,902

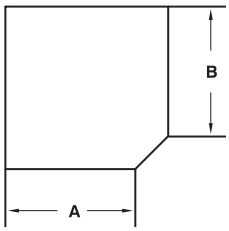

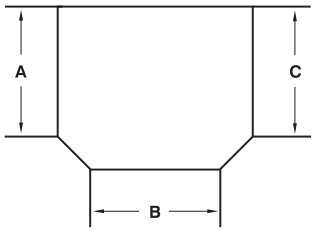

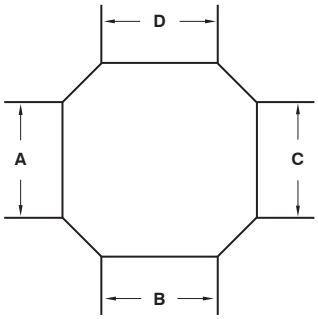

İç Bükey Dönüş Modülü
Flexible Vertical Bend - Inside

Sipariş Kodu Order Code	Yükseklik Height (H) mm	Genişlik Width (AB) mm	Kalınlık Thickness (T) mm	Ağırlık Weight Kg./Ad.
AFC-40 AİB 50.15	40	50	1.5	1,270
AFC-40 AİB 75.15	40	75	1.5	1,529
AFC-40 AİB 100.15	40	100	1.5	1,676
AFC-40 AİB 150.15	40	150	1.5	2,093
AFC-40 AİB 200.15	40	200	1.5	2,525
AFC-40 AİB 300.20	40	300	2.0	4,694
AFC-40 AİB 400.20	40	400	2.0	5,908
AFC-40 AİB 500.20	40	500	2.0	7,189
AFC-40 AİB 600.20	40	600	2.0	8,404

Dış Bükey Dönüş Modülü
Flexible Vertical Bend - Outside

Sipariş Kodu Order Code	Yükseklik Height (H) mm	Genişlik Width (AB) mm	Kalınlık Thickness (T) mm	Ağırlık Weight Kg./Ad.
AFC-40 ADB 50.15	40	50	1.5	1,270
AFC-40 ADB 75.15	40	75	1.5	1,529
AFC-40 ADB 100.15	40	100	1.5	1,676
AFC-40 ADB 150.15	40	150	1.5	2,093
AFC-40 ADB 200.15	40	200	1.5	2,525
AFC-40 ADB 300.20	40	300	2.0	4,694
AFC-40 ADB 400.20	40	400	2.0	5,908
AFC-40 ADB 500.20	40	500	2.0	7,189
AFC-40 ADB 600.20	40	600	2.0	8,404

İç Bükey Dönüş Modülü
90° Vertical Bend - Inside

Sipariş Kodu Order Code	Yükseklik Height (H) mm	Genişlik Width (AB) mm	Kalınlık Thickness (T) mm	Ağırlık Weight Kg./Ad.
AFC-40 SİB 100.15	40	100	1.5	1,333
AFC-40 SİB 150.15	40	150	1.5	1,617
AFC-40 SİB 200.15	40	200	1.5	1,901
AFC-40 SİB 300.20	40	300	2.0	2,469
AFC-40 SİB 400.20	40	400	2.0	3,037
AFC-40 SİB 500.20	40	500	2.0	3,605
AFC-40 SİB 600.20	40	600	2.0	4,173

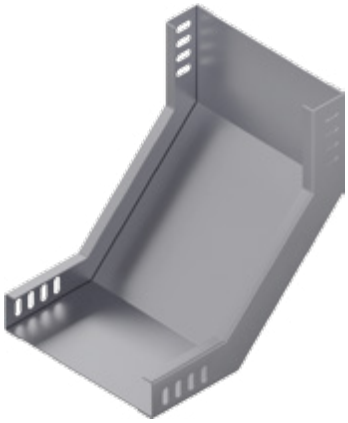

Dış Bükey Dönüş Modülü
90° Vertical Bend - Outside

Sipariş Kodu Order Code	Yükseklik Height (H) mm	Genişlik Width (AB) mm	Kalınlık Thickness (T) mm	Ağırlık Weight Kg./Ad.
AFC-40 SDB 100.15	40	100	1.5	1,246
AFC-40 SDB 150.15	40	150	1.5	1,487
AFC-40 SDB 200.15	40	200	1.5	1,727
AFC-40 SDB 300.20	40	300	2.0	2,208
AFC-40 SDB 400.20	40	400	2.0	2,688
AFC-40 SDB 500.20	40	500	2.0	3,169
AFC-40 SDB 600.20	40	600	2.0	3,650

Redüksiyon
Reduction

Sipariş Kodu Order Code	Yükseklik Height (H) mm	Genişlik Width (A) mm	Genişlik Width (B) mm	Kalınlık Thickness (T) mm	Ağırlık Weight Kg./Ad.
AFC-40 AR 75.15	40	75	50	1.5	1,262
AFC-40 AR 100.15	40	100	75	1.5	1,434
AFC-40 AR 150.15	40	150	100	1.5	1,867
AFC-40 AR 200.15	40	200	150	1.5	2,210
AFC-40 AR 300.20	40	300	200	2.0	4,332
AFC-40 AR 400.20	40	400	300	2.0	6,006
AFC-40 AR 500.20	40	500	400	2.0	8,058
AFC-40 AR 600.20	40	600	500	2.0	10,473

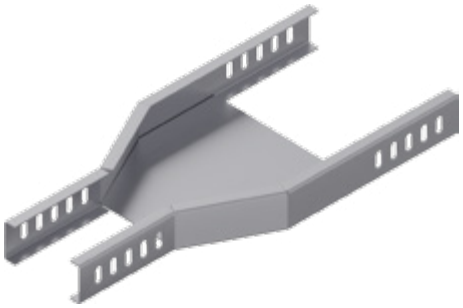

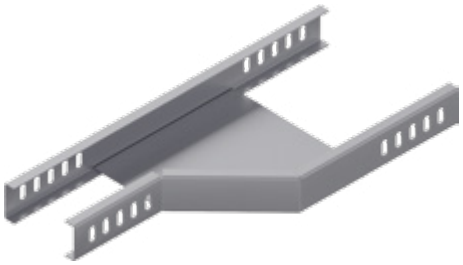

Redüksiyon - Sağ
Reduction - Right

Sipariş Kodu Order Code	Yükseklik Height (H) mm	Genişlik Width (A) mm	Genişlik Width (B) mm	Kalınlık Thickness (T) mm	Ağırlık Weight Kg./Ad.
AFC-40 ARR 75.15	40	75	50	1.5	0,662
AFC-40 ARR 100.15	40	100	75	1.5	0,787
AFC-40 ARR 150.15	40	150	100	1.5	1,101
AFC-40 ARR 200.15	40	200	150	1.5	1,364
AFC-40 ARR 300.20	40	300	200	2.0	2,946
AFC-40 ARR 400.20	40	400	300	2.0	4,338
AFC-40 ARR 500.20	40	500	400	2.0	6,136
AFC-40 ARR 600.20	40	600	500	2.0	8,291

Redüksiyon - Sol
Reduction - Left

Sipariş Kodu Order Code	Yükseklik Height (H) mm	Genişlik Width (A) mm	Genişlik Width (B) mm	Kalınlık Thickness (T) mm	Ağırlık Weight Kg./Ad.
AFC-40 ARL 75.15	40	75	50	1.5	0,662
AFC-40 ARL 100.15	40	100	75	1.5	0,787
AFC-40 ARL 150.15	40	150	100	1.5	1,101
AFC-40 ARL 200.15	40	200	150	1.5	1,364
AFC-40 ARL 300.20	40	300	200	2.0	2,946
AFC-40 ARL 400.20	40	400	300	2.0	4,338
AFC-40 ARL 500.20	40	500	400	2.0	6,136
AFC-40 ARL 600.20	40	600	500	2.0	8,291

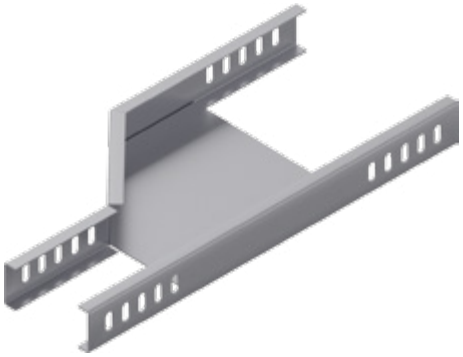

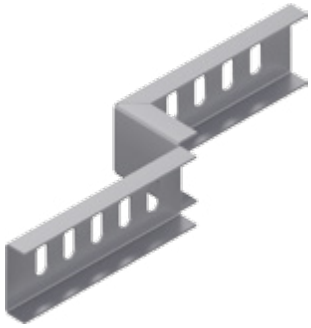

Z Redüksiyon
Z Reduction

Sipariş Kodu Order Code	Yükseklik Height (H) mm	Genişlik Width (A) mm	Kalınlık Thickness (T) mm	Ağırlık Weight Kg./Ad.
AFC-40 ZR 25.15	40	25	1.5	0,121
AFC-40 ZR 50.15	40	50	1.5	0,134
AFC-40 ZR 100.15	40	100	1.5	0,161
AFC-40 ZR 150.15	40	150	1.5	0,187
AFC-40 ZR 200.15	40	200	1.5	0,213
AFC-40 ZR 300.20	40	300	2.0	0,354

"T" Ortadan İniş Modülü
"T" Middle Descent Module

Sipariş Kodu Order Code	Yükseklik Height (H) mm	Genişlik Width (AB) mm	Kalınlık Thickness (T) mm	Ağırlık Weight Kg./Ad.
AFC-40 DTO 100.15	40	100	1.5	3,672
AFC-40 DTO 150.15	40	150	1.5	4,318
AFC-40 DTO 200.15	40	200	1.5	4,964
AFC-40 DTO 300.20	40	300	2.0	6,256
AFC-40 DTO 400.20	40	400	2.0	7,548
AFC-40 DTO 500.20	40	500	2.0	8,841
AFC-40 DTO 600.20	40	600	2.0	10,132

"T" Duvardan İniş Modülü
"T" Wall Descent Module

Sipariş Kodu Order Code	Yükseklik Height (H) mm	Genişlik Width (AB) mm	Kalınlık Thickness (T) mm	Ağırlık Weight Kg./Ad.
AFC-40 DTD 100.15	40	100	1.5	2,405
AFC-40 DTD 150.15	40	150	1.5	3,447
AFC-40 DTD 200.15	40	200	1.5	5,343
AFC-40 DTD 300.20	40	300	2.0	7,790
AFC-40 DTD 400.20	40	400	2.0	16,917
AFC-40 DTD 500.20	40	500	2.0	20,824
AFC-40 DTD 600.20	40	600	2.0	24,520

Ek Elemanı
Joint Fitting

Sipariş Kodu Order Code	Yükseklik Height (H) mm	Genişlik Width (A) mm	Kalınlık Thickness (T) mm	Ağırlık Weight Kg./Ad.
AFC-40 NE 15.15	40	20	1.5	0,110

Flexible Dönüş Modülü
Flexible Elbow Module

Sipariş Kodu Order Code	**Yükseklik** Height (H) mm	**Genişlik** Width (AB) mm	**Kalınlık** Thickness (T) mm	**Ağırlık** Weight Kg./Ad.
AFC-40 FK 100.10	40	100	1.0	0,746
AFC-40 FK 150.10	40	150	1.0	1,187
AFC-40 FK 200.10	40	200	1.0	1,607
AFC-40 FK 300.12	40	300	1.2	3,066
AFC-40 FK 400.12	40	400	1.2	4,946
AFC-40 FK 500.15	40	500	1.5	10,700
AFC-40 FK 600.15	40	600	1.5	14,742

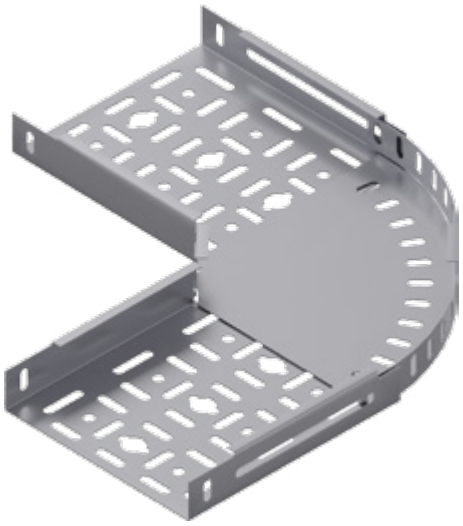

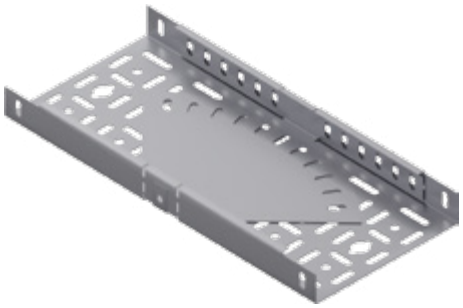

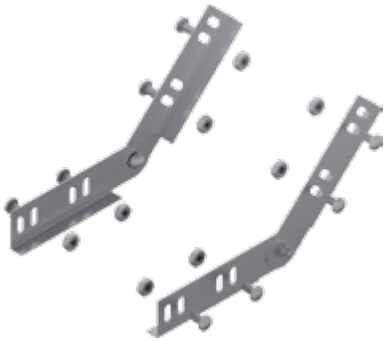

Seviye Değiştirme Elemanı
Level Change Unit

Sipariş Kodu Order Code	**Yükseklik** Height (H) mm	**Genişlik** Width (A) mm	**Kalınlık** Thickness (T) mm	**Ağırlık** Weight Kg./Tk.
AFC-40 SD 15.20	40	20	2.0	0,359

Separatör
Seperator

Sipariş Kodu Order Code	**Yükseklik** Height (H) mm	**Genişlik** Width (A) mm	**Kalınlık** Thickness (T) mm	**Ağırlık** Weight Kg./m.
AFC-40 SPK 20.15	40	20	1.5	0,744

Enez Devlet Hastanesi

Ağır Hizmet Tipi Kablo Kanalı H 50
Heavy Duty Cable Tray H 50

İÇİNDEKİLER
INDEX

192	Ağır Hizmet Tipi Kablo Kanalı Heavy Duty Cable Tray
193	90° Yatay Dönüş Modülü 90° Horizontal Elbow Module T Dönüş Modülü T Module Dörtlü Bağlantı Modülü + Connection Module
194	İç Bükey Dönüş Modülü Flexible Vertical Bend - Inside Dış Bükey Dönüş Modülü Flexible Vertical Bend - Outside İç Bükey Dönüş Modülü 90° Vertical Bend - Inside Dış Bükey Dönüş Modülü 90° Vertical Bend - Outside
195	Redüksiyon Reduction Redüksiyon - Sağ Reduction - Right Redüksiyon - Sol Reduction - Left Z Redüksiyon Z Reduction
196	“T” Ortadan İniş Modülü “T” Middle Descent Module “T” Duvardan İniş Modülü “T” Wall Descent Module Ek Elemanı Joint Fitting
197	Flexible Dönüş Modülü Flexible Elbow Modul Seviye Değiştirme Elemanı Level Change Unit Separatör Seperator

Ağır Hizmet Tipi Kablo Kanalı H50
Heavy Duty Cable Tray H50

Sipariş Kodu Order Code	Yükseklik Height (H) mm	Genişlik Width (A) mm	Kalınlık Thickness (T) mm	Ağırlık Weight Kg./m.
AFC-50 A 50.08	50	50	0.8	0,985
AFC-50 A 50.10	50	50	1.0	1,231
AFC-50 A 50.12	50	50	1.2	1,477
AFC-50 A 50.15	50	50	1.5	1,846
AFC-50 A 50.20	50	50	2.0	2,462
AFC-50 A 75.08	50	75	0.8	1,157
AFC-50 A 75.10	50	75	1.0	1,447
AFC-50 A 75.12	50	75	1.2	1,736
AFC-50 A 75.15	50	75	1.5	2,170
AFC-50 A 75.20	50	75	2.0	2,893
AFC-50 A 100.08	50	100	0.8	1,256
AFC-50 A 100.10	50	100	1.0	1,570
AFC-50 A 100.12	50	100	1.2	1,884
AFC-50 A 100.15	50	100	1.5	2,355
AFC-50 A 100.20	50	100	2.0	3,139
AFC-50 A 150.10	50	150	1.0	1,917
AFC-50 A 150.12	50	150	1.2	2,300
AFC-50 A 150.15	50	150	1.5	2,875
AFC-50 A 150.20	50	150	2.0	3,834
AFC-50 A 200.10	50	200	1.0	2,277
AFC-50 A 200.12	50	200	1.2	2,732
AFC-50 A 200.15	50	200	1.5	3,416
AFC-50 A 200.20	50	200	2.0	4,554
AFC-50 A 300.15	50	300	1.5	4,659
AFC-50 A 300.20	50	300	2.0	6,212
AFC-50 A 400.15	50	400	1.5	5,798
AFC-50 A 400.20	50	400	2.0	7,730
AFC-50 A 500.15	50	500	1.5	6,998
AFC-50 A 500.20	50	500	2.0	9,331
AFC-50 A 600.15	50	600	1.5	8,137
AFC-50 A 600.20	50	600	2.0	10,850

Örnek Sipariş :
Yükseklik / Height (H) : 50 mm
Genişlik / Width (A) : 100 mm
Kalınlık / Thickness (T) : 1,5 mm
Sıcak Daldırma / Hot Dip Galvanized : SD

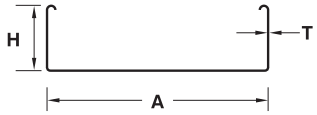

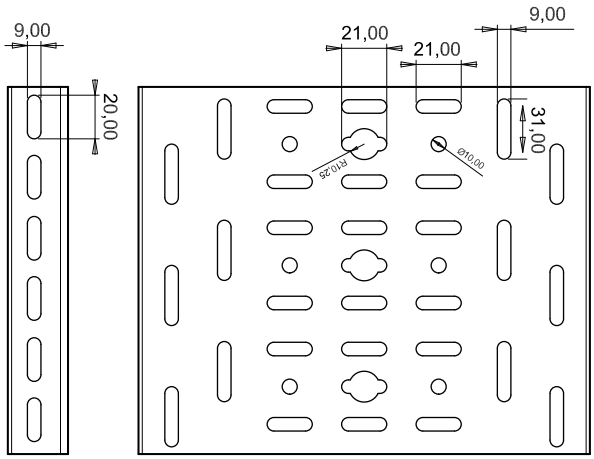

- **Lütfen siparişlerinizde sipariş kodunu bildiriniz.**
  Please order by product code.
- **Farklı kalınlık ve ölçülerdeki siparişleriniz için lütfen firmamızı arayınız.**
  Please contact us for your custom orders.
- **Malzeme ağırlıkları yaklaşık değerlerdir, ± % 10 değişim gösterebilir.**
  All material weights are approximate and may vary by +/- 10%.
- **Standart uzunluk 2500 ve 3000 mm'dir.**
  Standard widths are available in 2500, and 3000 mm.

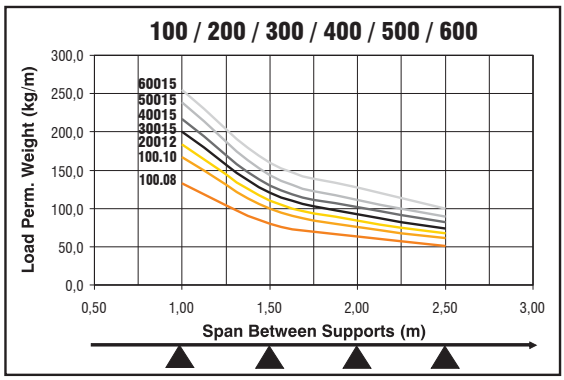

90° Yatay Dönüş Modülü
90° Horizontal Elbow Module

Sipariş Kodu Order Code	Yükseklik Height (H) mm	Genişlik Width (AB) mm	Kalınlık Thickness (T) mm	Ağırlık Weight Kg./Ad.
AFC-50 AK 50.15	50	50	1.5	0,365
AFC-50 AK 75.15	50	75	1.5	0,521
AFC-50 AK 100.15	50	100	1.5	0,677
AFC-50 AK 150.15	50	150	1.5	1,107
AFC-50 AK 200.15	50	200	1.5	1,553
AFC-50 AK 300.20	50	300	2.0	3,516
AFC-50 AK 400.20	50	400	2.0	5,308
AFC-50 AK 500.20	50	500	2.0	7,445
AFC-50 AK 600.20	50	600	2.0	9,928

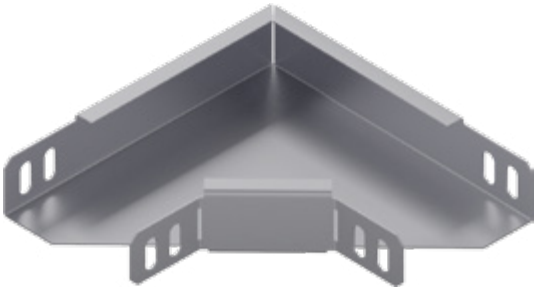

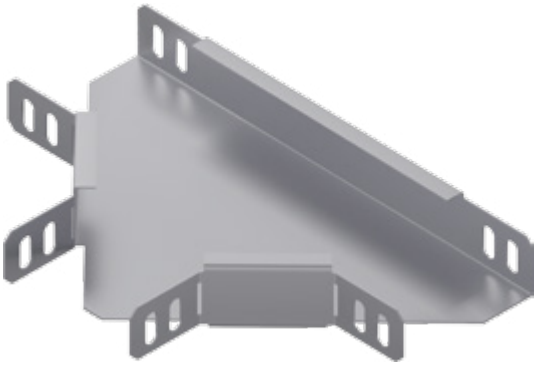

T Dönüş Modülü
T Module

Sipariş Kodu Order Code	Yükseklik Height (H) mm	Genişlik Width (ABC) mm	Kalınlık Thickness (T) mm	Ağırlık Weight Kg./Ad.
AFC-50 AT 50.15	50	50	1.5	0,459
AFC-50 AT 75.15	50	75	1.5	0,629
AFC-50 AT 100.15	50	100	1.5	0,800
AFC-50 AT 150.15	50	150	1.5	1,279
AFC-50 AT 200.15	50	200	1.5	1,754
AFC-50 AT 300.20	50	300	2.0	3,865
AFC-50 AT 400.20	50	400	2.0	5,737
AFC-50 AT 500.20	50	500	2.0	7,955
AFC-50 AT 600.20	50	600	2.0	10,516

Dörtlü Bağlantı Modülü
+ Connection Module

Sipariş Kodu Order Code	Yükseklik Height (H) mm	Genişlik Width (ABCD) mm	Kalınlık Thickness (T) mm	Ağırlık Weight Kg./Ad.
AFC-50 AD 50.15	50	50	1.5	0,436
AFC-50 AD 75.15	50	75	1.5	0,655
AFC-50 AD 100.15	50	100	1.5	0,875
AFC-50 AD 150.15	50	150	1.5	1,315
AFC-50 AD 200.15	50	200	1.5	1,747
AFC-50 AD 300.20	50	300	2.0	3,740
AFC-50 AD 400.20	50	400	2.0	5,495
AFC-50 AD 500.20	50	500	2.0	7,596
AFC-50 AD 600.20	50	600	2.0	10,043

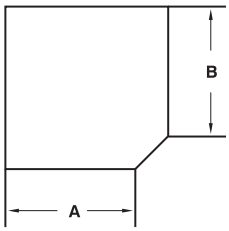

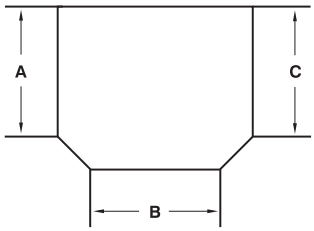

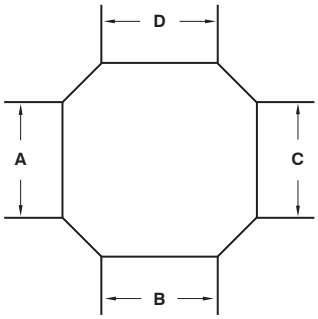

İç Bükey Dönüş Modülü
Flexible Vertical Bend - Inside

Sipariş Kodu Order Code	Yükseklik Height (H) mm	Genişlik Width (AB) mm	Kalınlık Thickness (T) mm	Ağırlık Weight Kg./Ad.
AFC-50 AİB 50.15	50	50	1.5	1,477
AFC-50 AİB 75.15	50	75	1.5	1,736
AFC-50 AİB 100.15	50	100	1.5	1,884
AFC-50 AİB 150.15	50	150	1.5	2,300
AFC-50 AİB 200.15	50	200	1.5	2,732
AFC-50 AİB 300.20	50	300	2.0	4,970
AFC-50 AİB 400.20	50	400	2.0	6,184
AFC-50 AİB 500.20	50	500	2.0	7,465
AFC-50 AİB 600.20	50	600	2.0	8,680

Dış Bükey Dönüş Modülü
Flexible Vertical Bend - Outside

Sipariş Kodu Order Code	Yükseklik Height (H) mm	Genişlik Width (AB) mm	Kalınlık Thickness (T) mm	Ağırlık Weight Kg./Ad.
AFC-50 ADB 50.15	50	50	1.5	1,477
AFC-50 ADB 75.15	50	75	1.5	1,736
AFC-50 ADB 100.15	50	100	1.5	1,884
AFC-50 ADB 150.15	50	150	1.5	2,300
AFC-50 ADB 200.15	50	200	1.5	2,732
AFC-50 ADB 300.20	50	300	2.0	4,970
AFC-50 ADB 400.20	50	400	2.0	6,184
AFC-50 ADB 500.20	50	500	2.0	7,465
AFC-50 ADB 600.20	50	600	2.0	8,680

İç Bükey Dönüş Modülü
90° Vertical Bend - Inside

Sipariş Kodu Order Code	Yükseklik Height (H) mm	Genişlik Width (AB) mm	Kalınlık Thickness (T) mm	Ağırlık Weight Kg./Ad.
AFC-50 SİB 100.15	50	100	1.5	1,459
AFC-50 SİB 150.15	50	150	1.5	1,743
AFC-50 SİB 200.15	50	200	1.5	2,027
AFC-50 SİB 300.20	50	300	2.0	2,595
AFC-50 SİB 400.20	50	400	2.0	3,163
AFC-50 SİB 500.20	50	500	2.0	3,730
AFC-50 SİB 600.20	50	600	2.0	4,298

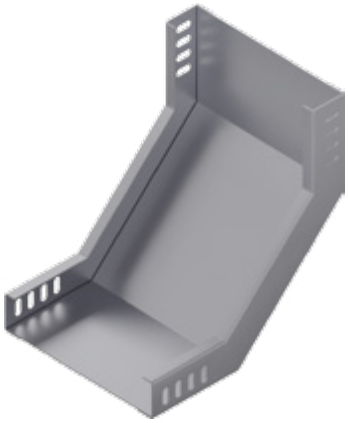

Dış Bükey Dönüş Modülü
90° Vertical Bend - Outside

Sipariş Kodu Order Code	Yükseklik Height (H) mm	Genişlik Width (AB) mm	Kalınlık Thickness (T) mm	Ağırlık Weight Kg./Ad.
AFC-50 SDB 100.15	50	100	1.5	1,372
AFC-50 SDB 150.15	50	150	1.5	1,612
AFC-50 SDB 200.15	50	200	1.5	1,852
AFC-50 SDB 300.20	50	300	2.0	2,333
AFC-50 SDB 400.20	50	400	2.0	2,814
AFC-50 SDB 500.20	50	500	2.0	3,295
AFC-50 SDB 600.20	50	600	2.0	3,775

Redüksiyon
Reduction

Sipariş Kodu Order Code	Yükseklik Height (H) mm	Genişlik Width (A) mm	Genişlik Width (B) mm	Kalınlık Thickness (T) mm	Ağırlık Weight Kg./Ad.
AFC-50 AR 75.15	50	75	50	1.5	1,433
AFC-50 AR 100.15	50	100	75	1.5	1,620
AFC-50 AR 150.15	50	150	100	1.5	2,085
AFC-50 AR 200.15	50	200	150	1.5	2,449
AFC-50 AR 300.20	50	300	200	2.0	4,720
AFC-50 AR 400.20	50	400	300	2.0	6,469
AFC-50 AR 500.20	50	500	400	2.0	8,590
AFC-50 AR 600.20	50	600	500	2.0	11,074

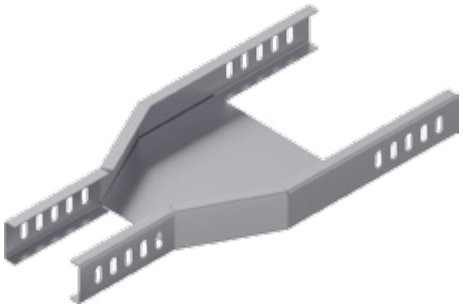

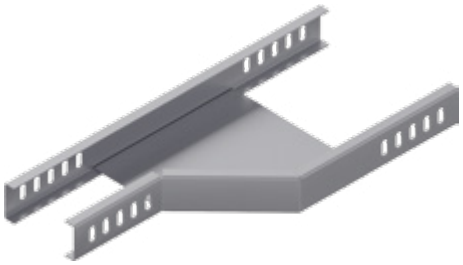

Redüksiyon - Sağ
Reduction - Right

Sipariş Kodu Order Code	Yükseklik Height (H) mm	Genişlik Width (A) mm	Genişlik Width (B) mm	Kalınlık Thickness (T) mm	Ağırlık Weight Kg./Ad.
AFC-50 ARR 75.15	50	75	50	1.5	0,747
AFC-50 ARR 100.15	50	100	75	1.5	0,880
AFC-50 ARR 150.15	50	150	100	1.5	1,210
AFC-50 ARR 200.15	50	200	150	1.5	1,484
AFC-50 ARR 300.20	50	300	200	2.0	3,142
AFC-50 ARR 400.20	50	400	300	2.0	4,572
AFC-50 ARR 500.20	50	500	400	2.0	6,403
AFC-50 ARR 600.20	50	600	500	2.0	8,593

Redüksiyon - Sol
Reduction - Left

Sipariş Kodu Order Code	Yükseklik Height (H) mm	Genişlik Width (A) mm	Genişlik Width (B) mm	Kalınlık Thickness (T) mm	Ağırlık Weight Kg./Ad.
AFC-50 ARL 75.15	50	75	50	1.5	0,747
AFC-50 ARL 100.15	50	100	75	1.5	0,880
AFC-50 ARL 150.15	50	150	100	1.5	1,210
AFC-50 ARL 200.15	50	200	150	1.5	1,484
AFC-50 ARL 300.20	50	300	200	2.0	3,142
AFC-50 ARL 400.20	50	400	300	2.0	4,572
AFC-50 ARL 500.20	50	500	400	2.0	6,403
AFC-50 ARL 600.20	50	600	500	2.0	8,593

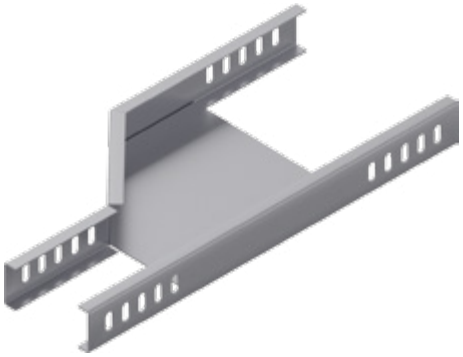

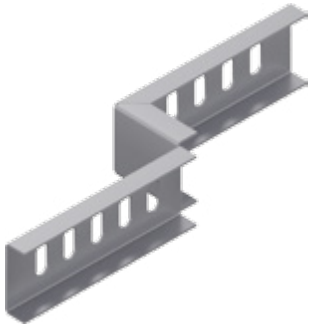

Z Redüksiyon
Z Reduction

Sipariş Kodu Order Code	Yükseklik Height (H) mm	Genişlik Width (A) mm	Kalınlık Thickness (T) mm	Ağırlık Weight Kg./Ad.
AFC-50 ZR 25.15	50	25	1.5	0,157
AFC-50 ZR 50.15	50	50	1.5	0,174
AFC-50 ZR 100.15	50	100	1.5	0,207
AFC-50 ZR 150.15	50	150	1.5	0,240
AFC-50 ZR 200.15	50	200	1.5	0,273
AFC-50 ZR 300.20	50	300	2.0	0,451

"T" Ortadan İniş Modülü
"T" Middle Descent Module

Sipariş Kodu Order Code	Yükseklik Height (H) mm	Genişlik Width (AB) mm	Kalınlık Thickness (T) mm	Ağırlık Weight Kg./Ad.
AFC-50 DTO 100.15	50	100	1.5	3,892
AFC-50 DTO 150.15	50	150	1.5	4,538
AFC-50 DTO 200.15	50	200	1.5	5,184
AFC-50 DTO 300.20	50	300	2.0	6,476
AFC-50 DTO 400.20	50	400	2.0	7,768
AFC-50 DTO 500.20	50	500	2.0	9,061
AFC-50 DTO 600.20	50	600	2.0	10,352

"T" Duvardan İniş Modülü
"T" Wall Descent Module

Sipariş Kodu Order Code	Yükseklik Height (H) mm	Genişlik Width (AB) mm	Kalınlık Thickness (T) mm	Ağırlık Weight Kg./Ad.
AFC-50 DTD 100.15	50	100	1.5	2,499
AFC-50 DTD 150.15	50	150	1.5	3,574
AFC-50 DTD 200.15	50	200	1.5	5,491
AFC-50 DTD 300.20	50	300	2.0	7,990
AFC-50 DTD 400.20	50	400	2.0	17,255
AFC-50 DTD 500.20	50	500	2.0	21,232
AFC-50 DTD 600.20	50	600	2.0	24,999

Ek Elemanı
Joint Fitting

Sipariş Kodu Order Code	Yükseklik Height (H) mm	Genişlik Width (A) mm	Kalınlık Thickness (T) mm	Ağırlık Weight Kg./Ad.
AFC-50 NE 15.15	50	20	1.5	0,135

Flexible Dönüş Modülü
Flexible Elbow Module

Sipariş Kodu Order Code	Yükseklik Height (H) mm	Genişlik Width (AB) mm	Kalınlık Thickness (T) mm	Ağırlık Weight Kg./Ad.
AFC-50 FK 100.10	50	100	1.0	0,809
AFC-50 FK 150.10	50	150	1.0	1,260
AFC-50 FK 200.10	50	200	1.0	1,785
AFC-50 FK 300.12	50	300	1.2	3,213
AFC-50 FK 400.12	50	400	1.2	5,145
AFC-50 FK 500.15	50	500	1.5	11,046
AFC-50 FK 600.15	50	600	1.5	15,152

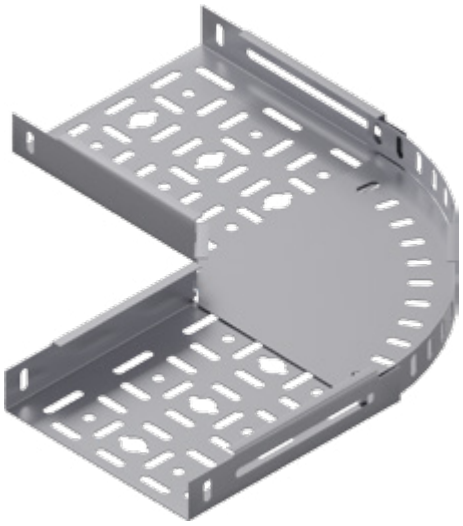

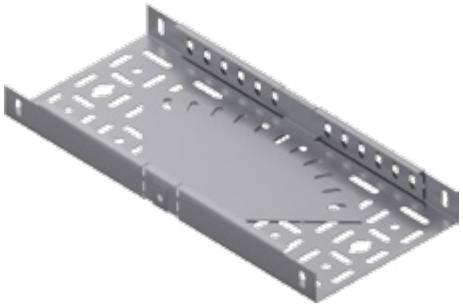

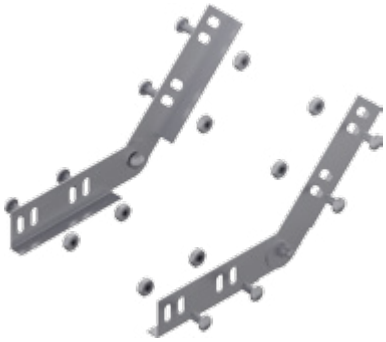

Seviye Değiştirme Elemanı
Level Change Unit

Sipariş Kodu Order Code	Yükseklik Height (H) mm	Genişlik Width (A) mm	Kalınlık Thickness (T) mm	Ağırlık Weight Kg./Tk.
AFC-50 SD 15.20	50	20	2.0	0,425

Separatör
Seperator

Sipariş Kodu Order Code	Yükseklik Height (H) mm	Genişlik Width (A) mm	Kalınlık Thickness (T) mm	Ağırlık Weight Kg./m.
AFC-50 SPK 20.15	50	20	1.5	0,876

Siirt Emniyet Müdürlüğü

Ağır Hizmet Tipi Kablo Kanalı H 60
Heavy Duty Cable Tray H 60

İÇİNDEKİLER
INDEX

200	Ağır Hizmet Tipi Kablo Kanalı Heavy Duty Cable Tray
201	90° Yatay Dönüş Modülü 90° Horizontal Elbow Module T Dönüş Modülü T Module Dörtlü Bağlantı Modülü + Connection Module
202	İç Bükey Dönüş Modülü Flexible Vertical Bend - Inside Dış Bükey Dönüş Modülü Flexible Vertical Bend - Outside İç Bükey Dönüş Modülü 90° Vertical Bend - Inside Dış Bükey Dönüş Modülü 90° Vertical Bend - Outside
203	Redüksiyon Reduction Redüksiyon - Sağ Reduction - Right Redüksiyon - Sol Reduction - Left Z Redüksiyon Z Reduction
204	“T” Ortadan İniş Modülü “T” Middle Descent Module “T” Duvardan İniş Modülü “T” Wall Descent Module Ek Elemanı Joint Fitting
205	Flexible Dönüş Modülü Flexible Elbow Modul Seviye Değiştirme Elemanı Level Change Unit Separatör Seperator

Ağır Hizmet Tipi Kablo Kanalı H60
Heavy Duty Cable Tray H60

Sipariş Kodu Order Code	Yükseklik Height (H) mm	Genişlik Width (A) mm	Kalınlık Thickness (T) mm	Ağırlık Weight Kg./m.
AFC-60 A 50.08	60	50	0.8	1,123
AFC-60 A 50.10	60	50	1.0	1,404
AFC-60 A 50.12	60	50	1.2	1,684
AFC-60 A 50.15	60	50	1.5	2,105
AFC-60 A 50.20	60	50	2.0	2,807
AFC-60 A 75.08	60	75	0.8	1,295
AFC-60 A 75.10	60	75	1.0	1,619
AFC-60 A 75.12	60	75	1.2	1,943
AFC-60 A 75.15	60	75	1.5	2,429
AFC-60 A 75.20	60	75	2.0	3,238
AFC-60 A 100.08	60	100	0.8	1,394
AFC-60 A 100.10	60	100	1.0	1,742
AFC-60 A 100.12	60	100	1.2	2,091
AFC-60 A 100.15	60	100	1.5	2,614
AFC-60 A 100.20	60	100	2.0	3,485
AFC-60 A 150.10	60	150	1.0	2,090
AFC-60 A 150.12	60	150	1.2	2,507
AFC-60 A 150.15	60	150	1.5	3,134
AFC-60 A 150.20	60	150	2.0	4,179
AFC-60 A 200.10	60	200	1.0	2,450
AFC-60 A 200.12	60	200	1.2	2,940
AFC-60 A 200.15	60	200	1.5	3,675
AFC-60 A 200.20	60	200	2.0	4,899
AFC-60 A 300.15	60	300	1.5	4,918
AFC-60 A 300.20	60	300	2.0	6,558
AFC-60 A 400.15	60	400	1.5	6,057
AFC-60 A 400.20	60	400	2.0	8,076
AFC-60 A 500.15	60	500	1.5	7,257
AFC-60 A 500.20	60	500	2.0	9,676
AFC-60 A 600.15	60	600	1.5	8,397
AFC-60 A 600.20	60	600	2.0	11,195

Örnek Sipariş :
Yükseklik / Height (H) : 60 mm
Genişlik / Width (A) : 100 mm
Kalınlık / Thickness (T) : 1,5 mm
Sıcak Daldırma / Hot Dip Galvanized : SD

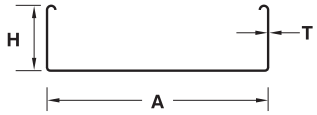

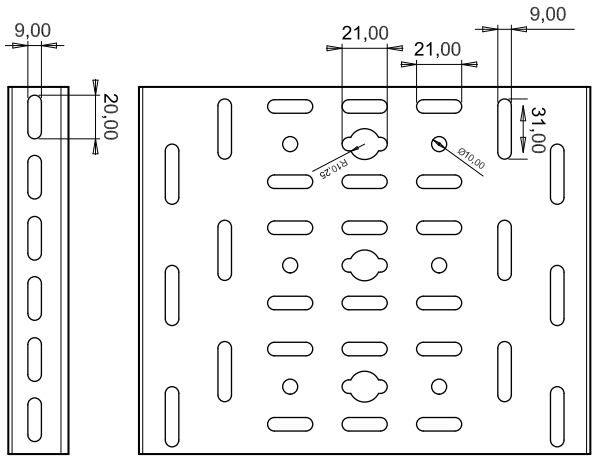

- **Lütfen siparişlerinizde sipariş kodunu bildiriniz.**
  Please order by product code.
- **Farklı kalınlık ve ölçülerdeki siparişleriniz için lütfen firmamızı arayınız.**
  Please contact us for your custom orders.
- **Malzeme ağırlıkları yaklaşık değerlerdir, ± % 10 değişim gösterebilir.**
  All material weights are approximate and may vary by +/- 10%.
- **Standart uzunluk 2500 ve 3000 mm'dir.**
  Standard widths are available in 2500, and 3000 mm.

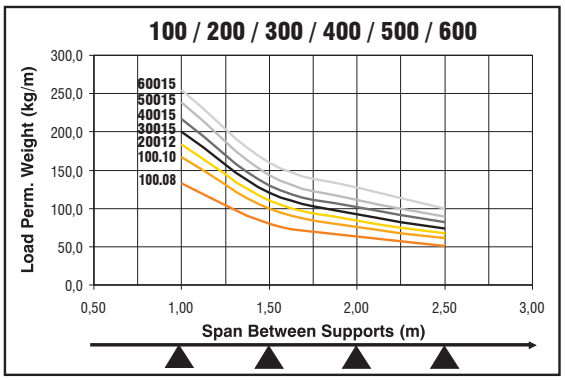

90° Yatay Dönüş Modülü
90° Horizontal Elbow Module

Sipariş Kodu Order Code	Yükseklik Height (H) mm	Genişlik Width (AB) mm	Kalınlık Thickness (T) mm	Ağırlık Weight Kg./Ad.
AFC-60 AK 50.15	60	50	1.5	0,416
AFC-60 AK 75.15	60	75	1.5	0,582
AFC-60 AK 100.15	60	100	1.5	0,747
AFC-60 AK 150.15	60	150	1.5	1,203
AFC-60 AK 200.15	60	200	1.5	1,662
AFC-60 AK 300.20	60	300	2.0	3,696
AFC-60 AK 400.20	60	400	2.0	5,522
AFC-60 AK 500.20	60	500	2.0	7,693
AFC-60 AK 600.20	60	600	2.0	10,210

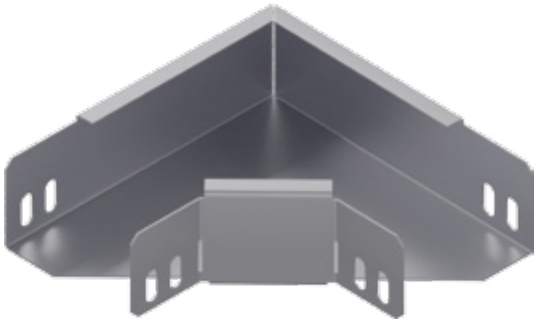

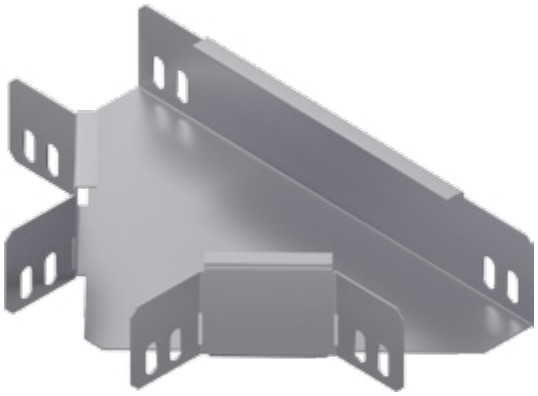

T Dönüş Modülü
T Module

Sipariş Kodu Order Code	Yükseklik Height (H) mm	Genişlik Width (ABC) mm	Kalınlık Thickness (T) mm	Ağırlık Weight Kg./Ad.
AFC-60 AT 50.15	60	50	1.5	0,521
AFC-60 AT 75.15	60	75	1.5	0,702
AFC-60 AT 100.15	60	100	1.5	0,883
AFC-60 AT 150.15	60	150	1.5	1,383
AFC-60 AT 200.15	60	200	1.5	1,865
AFC-60 AT 300.20	60	300	2.0	4,030
AFC-60 AT 400.20	60	400	2.0	5,918
AFC-60 AT 500.20	60	500	2.0	8,153
AFC-60 AT 600.20	60	600	2.0	10,732

Dörtlü Bağlantı Modülü
+ Connection Module

Sipariş Kodu Order Code	Yükseklik Height (H) mm	Genişlik Width (ABCD) mm	Kalınlık Thickness (T) mm	Ağırlık Weight Kg./Ad.
AFC-60 AD 050.15	60	50	1.5	0,439
AFC-60 AD 75.15	60	75	1.5	0,658
AFC-60 AD 100.15	60	100	1.5	0,977
AFC-60 AD 150.15	60	150	1.5	1,422
AFC-60 AD 200.15	60	200	1.5	1,855
AFC-60 AD 300.20	60	300	2.0	3,883
AFC-60 AD 400.20	60	400	2.0	5,639
AFC-60 AD 500.20	60	500	2.0	7,740
AFC-60 AD 600.20	60	600	2.0	10,186

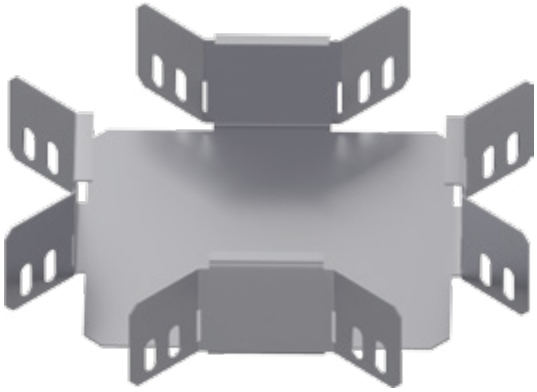

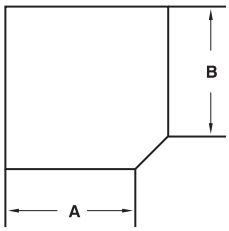

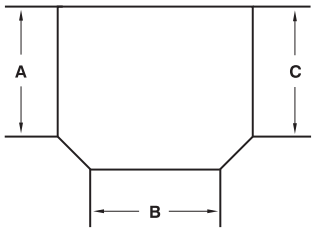

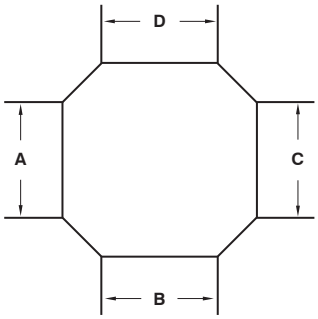

İç Bükey Dönüş Modülü
Flexible Vertical Bend - Inside

Sipariş Kodu Order Code	Yükseklik Height (H) mm	Genişlik Width (AB) mm	Kalınlık Thickness (T) mm	Ağırlık Weight Kg./Ad.
AFC-60 AİB 50.15	60	50	1.5	1,684
AFC-60 AİB 75.15	60	75	1.5	1,943
AFC-60 AİB 100.15	60	100	1.5	2,091
AFC-60 AİB 150.15	60	150	1.5	2,507
AFC-60 AİB 200.15	60	200	1.5	2,940
AFC-60 AİB 300.20	60	300	2.0	5,246
AFC-60 AİB 400.20	60	400	2.0	6,461
AFC-60 AİB 500.20	60	500	2.0	7,741
AFC-60 AİB 600.20	60	600	2.0	8,956

Dış Bükey Dönüş Modülü
Flexible Vertical Bend - Outside

Sipariş Kodu Order Code	Yükseklik Height (H) mm	Genişlik Width (AB) mm	Kalınlık Thickness (T) mm	Ağırlık Weight Kg./Ad.
AFC-60 ADB 50.15	60	50	1.5	1,684
AFC-60 ADB 75.15	60	75	1.5	1,943
AFC-60 ADB 100.15	60	100	1.5	2,091
AFC-60 ADB 150.15	60	150	1.5	2,507
AFC-60 ADB 200.15	60	200	1.5	2,940
AFC-60 ADB 300.20	60	300	2.0	5,246
AFC-60 ADB 400.20	60	400	2.0	6,461
AFC-60 ADB 500.20	60	500	2.0	7,741
AFC-60 ADB 600.20	60	600	2.0	8,956

İç Bükey Dönüş Modülü
90° Vertical Bend - Inside

Sipariş Kodu Order Code	Yükseklik Height (H) mm	Genişlik Width (AB) mm	Kalınlık Thickness (T) mm	Ağırlık Weight Kg./Ad.
AFC-60 SİB 100.15	60	100	1.5	1,589
AFC-60 SİB 150.15	60	150	1.5	1,873
AFC-60 SİB 200.15	60	200	1.5	2,157
AFC-60 SİB 300.20	60	300	2.0	2,724
AFC-60 SİB 400.20	60	400	2.0	3,292
AFC-60 SİB 500.20	60	500	2.0	3,860
AFC-60 SİB 600.20	60	600	2.0	4,428

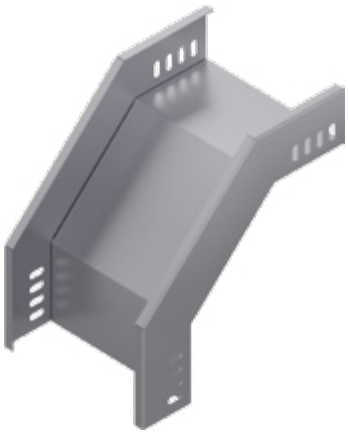

Dış Bükey Dönüş Modülü
90° Vertical Bend - Outside

Sipariş Kodu Order Code	Yükseklik Height (H) mm	Genişlik Width (AB) mm	Kalınlık Thickness (T) mm	Ağırlık Weight Kg./Ad.
AFC-60 SDB 100.15	60	100	1.5	1,502
AFC-60 SDB 150.15	60	150	1.5	1,742
AFC-60 SDB 200.15	60	200	1.5	1,982
AFC-60 SDB 300.20	60	300	2.0	2,463
AFC-60 SDB 400.20	60	400	2.0	2,944
AFC-60 SDB 500.20	60	500	2.0	3,424
AFC-60 SDB 600.20	60	600	2.0	3,905

Redüksiyon
Reduction

Sipariş Kodu Order Code	Yükseklik Height (H) mm	Genişlik Width (A) mm	Genişlik Width (B) mm	Kalınlık Thickness (T) mm	Ağırlık Weight Kg./Ad.
AFC-60 AR 75.15	60	75	50	1.5	1,604
AFC-60 AR 100.15	60	100	75	1.5	1,806
AFC-60 AR 150.15	60	150	100	1.5	2,302
AFC-60 AR 200.15	60	200	150	1.5	2,687
AFC-60 AR 300.20	60	300	200	2.0	5,108
AFC-60 AR 400.20	60	400	300	2.0	6,932
AFC-60 AR 500.20	60	500	400	2.0	9,121
AFC-60 AR 600.20	60	600	500	2.0	11,675

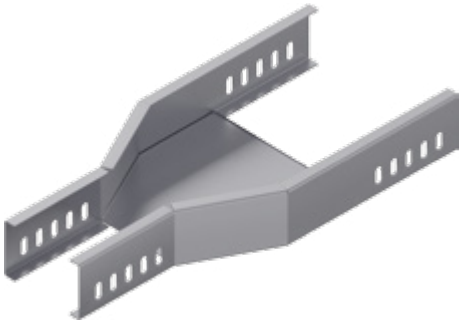

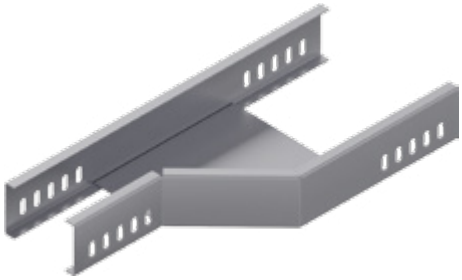

Redüksiyon - Sağ
Reduction - Right

Sipariş Kodu Order Code	Yükseklik Height (H) mm	Genişlik Width (A) mm	Genişlik Width (B) mm	Kalınlık Thickness (T) mm	Ağırlık Weight Kg./Ad.
AFC-60 ARR 75.15	60	75	50	1.5	0,834
AFC-60 ARR 100.15	60	100	75	1.5	0,974
AFC-60 ARR 150.15	60	150	100	1.5	1,320
AFC-60 ARR 200.15	60	200	150	1.5	1,604
AFC-60 ARR 300.20	60	300	200	2.0	3,336
AFC-60 ARR 400.20	60	400	300	2.0	4,805
AFC-60 ARR 500.20	60	500	400	2.0	6,670
AFC-60 ARR 600.20	60	600	500	2.0	8,896

Redüksiyon - Sol
Reduction - Left

Sipariş Kodu Order Code	Yükseklik Height (H) mm	Genişlik Width (A) mm	Genişlik Width (B) mm	Kalınlık Thickness (T) mm	Ağırlık Weight Kg./Ad.
AFC-60 ARL 75.15	60	75	50	1.5	0,834
AFC-60 ARL 100.15	60	100	75	1.5	0,974
AFC-60 ARL 150.15	60	150	100	1.5	1,320
AFC-60 ARL 200.15	60	200	150	1.5	1,604
AFC-60 ARL 300.20	60	300	200	2.0	3,336
AFC-60 ARL 400.20	60	400	300	2.0	4,805
AFC-60 ARL 500.20	60	500	400	2.0	6,670
AFC-60 ARL 600.20	60	600	500	2.0	8,896

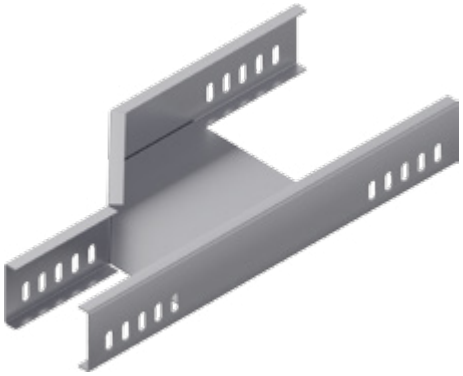

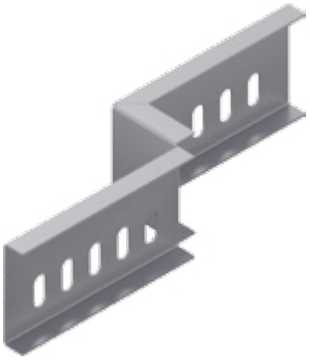

Z Redüksiyon
Z Reduction

Sipariş Kodu Order Code	Yükseklik Height (H) mm	Genişlik Width (A) mm	Kalınlık Thickness (T) mm	Ağırlık Weight Kg./Ad.
AFC-60 ZR 25.15	60	25	1.5	0,194
AFC-60 ZR 50.15	60	50	1.5	0,213
AFC-60 ZR 100.15	60	100	1.5	0,253
AFC-60 ZR 150.15	60	150	1.5	0,293
AFC-60 ZR 200.15	60	200	1.5	0,332
AFC-60 ZR 300.20	60	300	2.0	0,548

"T" Ortadan İniş Modülü
"T" Middle Descent Module

Sipariş Kodu Order Code	Yükseklik Height (H) mm	Genişlik Width (AB) mm	Kalınlık Thickness (T) mm	Ağırlık Weight Kg./Ad.
AFC-60 DTO 100.15	60	100	1.5	4,112
AFC-60 DTO 150.15	60	150	1.5	4,758
AFC-60 DTO 200.15	60	200	1.5	5,404
AFC-60 DTO 300.20	60	300	2.0	6,696
AFC-60 DTO 400.20	60	400	2.0	7,988
AFC-60 DTO 500.20	60	500	2.0	9,281
AFC-60 DTO 600.20	60	600	2.0	10,572

"T" Duvardan İniş Modülü
"T" Wall Descent Module

Sipariş Kodu Order Code	Yükseklik Height (H) mm	Genişlik Width (AB) mm	Kalınlık Thickness (T) mm	Ağırlık Weight Kg./Ad.
AFC-60 DTD 100.15	60	100	1.5	2,595
AFC-60 DTD 150.15	60	150	1.5	3,700
AFC-60 DTD 200.15	60	200	1.5	5,639
AFC-60 DTD 300.20	60	300	2.0	8,192
AFC-60 DTD 400.20	60	400	2.0	17,592
AFC-60 DTD 500.20	60	500	2.0	21,640
AFC-60 DTD 600.20	60	600	2.0	25,477

Ek Elemanı
Joint Fitting

Sipariş Kodu Order Code	Yükseklik Height (H) mm	Genişlik Width (A) mm	Kalınlık Thickness (T) mm	Ağırlık Weight Kg./Ad.
AFC-60 NE 15.15	60	20	1.5	0,160

Flexible Dönüş Modülü
Flexible Elbow Module

Sipariş Kodu Order Code	Yükseklik Height (H) mm	Genişlik Width (AB) mm	Kalınlık Thickness (T) mm	Ağırlık Weight Kg./Ad.
AFC-60 FK 100.10	60	100	1.0	0,882
AFC-60 FK 150.10	60	150	1.0	1,355
AFC-60 FK 200.10	60	200	1.0	1,890
AFC-60 FK 300.12	60	300	1.2	3,371
AFC-60 FK 400.12	60	400	1.2	5,345
AFC-60 FK 500.15	60	500	1.5	11,393
AFC-60 FK 600.15	60	600	1.5	15,561

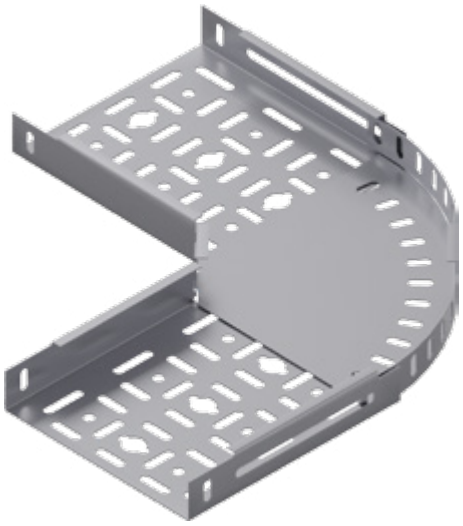

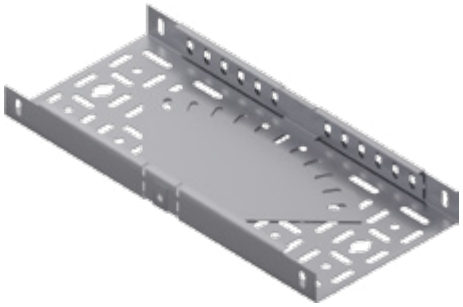

Seviye Değiştirme Elemanı
Level Change Unit

Sipariş Kodu Order Code	Yükseklik Height (H) mm	Genişlik Width (A) mm	Kalınlık Thickness (T) mm	Ağırlık Weight Kg./Tk.
AFC-60 SD 15.20	60	20	2.0	0,491

Separatör
Seperator

Sipariş Kodu Order Code	Yükseklik Height (H) mm	Genişlik Width (A) mm	Kalınlık Thickness (T) mm	Ağırlık Weight Kg./m.
AFC-60 SPK 20.15	60	20	1.5	1,008

Gebze Konak Hastanesi

Ağır Hizmet Tipi Kablo Kanalı H 75
Heavy Duty Cable Tray H 75

İÇİNDEKİLER
INDEX

208	Ağır Hizmet Tipi Kablo Kanalı Heavy Duty Cable Tray
209	90° Yatay Dönüş Modülü 90° Horizontal Elbow Module T Dönüş Modülü T Module Dörtlü Bağlantı Modülü + Connection Module
210	İç Bükey Dönüş Modülü Flexible Vertical Bend - Inside Dış Bükey Dönüş Modülü Flexible Vertical Bend - Outside İç Bükey Dönüş Modülü 90° Vertical Bend - Inside Dış Bükey Dönüş Modülü 90° Vertical Bend - Outside
211	Redüksiyon Reduction Redüksiyon - Sağ Reduction - Right Redüksiyon - Sol Reduction - Left Z Redüksiyon Z Reduction
212	“T” Ortadan İniş Modülü “T” Middle Descent Module “T” Duvardan İniş Modülü “T” Wall Descent Module Ek Elemanı Joint Fitting
213	Flexible Dönüş Modülü Flexible Elbow Modul Seviye Değiştirme Elemanı Level Change Unit Separatör Seperator

Ağır Hizmet Tipi Kablo Kanalı H75
Heavy Duty Cable Tray H75

Sipariş Kodu Order Code	Yükseklik Height (H) mm	Genişlik Width (A) mm	Kalınlık Thickness (T) mm	Ağırlık Weight Kg./m.
AFC-75 A 100.08	75	100	0.8	1,601
AFC-75 A 100.10	75	100	1.0	2,001
AFC-75 A 100.12	75	100	1.2	2,402
AFC-75 A 100.15	75	100	1.5	3,002
AFC-75 A 100.20	75	100	2.0	4,003
AFC-75 A 150.10	75	150	1.0	2,349
AFC-75 A 150.12	75	150	1.2	2,818
AFC-75 A 150.15	75	150	1.5	3,523
AFC-75 A 150.20	75	150	2.0	4,697
AFC-75 A 200.10	75	200	1.0	2,709
AFC-75 A 200.12	75	200	1.2	3,251
AFC-75 A 200.15	75	200	1.5	4,063
AFC-75 A 200.20	75	200	2.0	5,418
AFC-75 A 300.15	75	300	1.5	5,307
AFC-75 A 300.20	75	300	2.0	7,076
AFC-75 A 400.15	75	400	1.5	6,445
AFC-75 A 400.20	75	400	2.0	8,594
AFC-75 A 500.15	75	500	1.5	7,646
AFC-75 A 500.20	75	500	2.0	10,195
AFC-75 A 600.15	75	600	1.5	8,785
AFC-75 A 600.20	75	600	2.0	11,713

Örnek Sipariş :
Yükseklik / Height (H) : 75 mm
Genişlik / Width (A) : 100 mm
Kalınlık / Thickness (T) : 1,5 mm
Sıcak Daldırma / Hot Dip Galvanized : SD

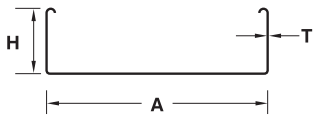

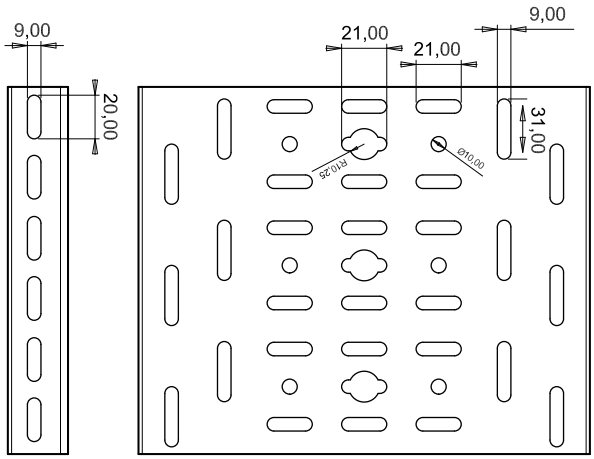

- **Lütfen siparişlerinizde sipariş kodunu bildiriniz.**
  Please order by product code.
- **Farklı kalınlık ve ölçülerdeki siparişleriniz için lütfen firmamızı arayınız.**
  Please contact us for your custom orders.
- **Malzeme ağırlıkları yaklaşık değerlerdir, ± % 10 değişim gösterebilir.**
  All material weights are approximate and may vary by +/- 10%.
- **Standart uzunluk 2500 ve 3000 mm'dir.**
  Standard widths are available in 2500, and 3000 mm.

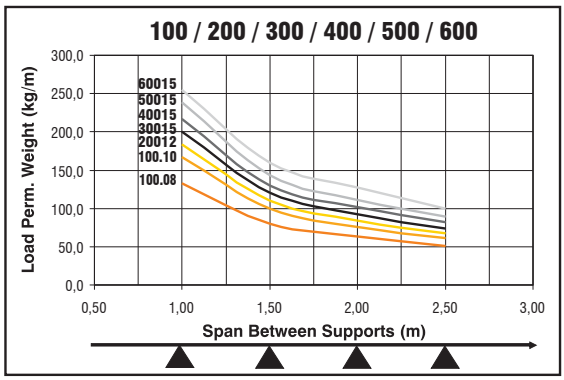

90° Yatay Dönüş Modülü
90° Horizontal Elbow Module

Sipariş Kodu Order Code	Yükseklik Height (H) mm	Genişlik Width (AB) mm	Kalınlık Thickness (T) mm	Ağırlık Weight Kg./Ad.
AFC-75 AK 100.15	75	100	1.5	0,875
AFC-75 AK 150.15	75	150	1.5	1,373
AFC-75 AK 200.15	75	200	1.5	1,850
AFC-75 AK 300.20	75	300	2.0	4,000
AFC-75 AK 400.20	75	400	2.0	5,876
AFC-75 AK 500.20	75	500	2.0	8,102
AFC-75 AK 600.20	75	600	2.0	10,670

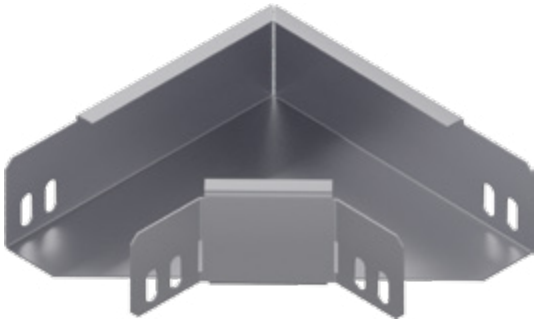

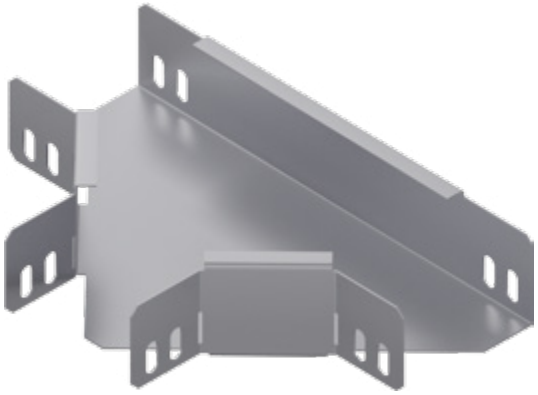

T Dönüş Modülü
T Module

Sipariş Kodu Order Code	Yükseklik Height (H) mm	Genişlik Width (ABC) mm	Kalınlık Thickness (T) mm	Ağırlık Weight Kg./Ad.
AFC-75 AT 100.15	75	100	1.5	1,035
AFC-75 AT 150.15	75	150	1.5	1,581
AFC-75 AT 200.15	75	200	1.5	2,072
AFC-75 AT 300.20	75	300	2.0	4,332
AFC-75 AT 400.20	75	400	2.0	6,246
AFC-75 AT 500.20	75	500	2.0	8,507
AFC-75 AT 600.20	75	600	2.0	12,104

Dörtlü Bağlantı Modülü
+ Connection Module

Sipariş Kodu Order Code	Yükseklik Height (H) mm	Genişlik Width (ABCD) mm	Kalınlık Thickness (T) mm	Ağırlık Weight Kg./Ad.
AFC-75 AD 100.15	75	100	1.5	1,137
AFC-75 AD 150.15	75	150	1.5	1,645
AFC-75 AD 200.15	75	200	1.5	2,077
AFC-75 AD 300.20	75	300	2.0	4,180
AFC-75 AD 400.20	75	400	2.0	5,936
AFC-75 AD 500.20	75	500	2.0	8,037
AFC-75 AD 600.20	75	600	2.0	10,483

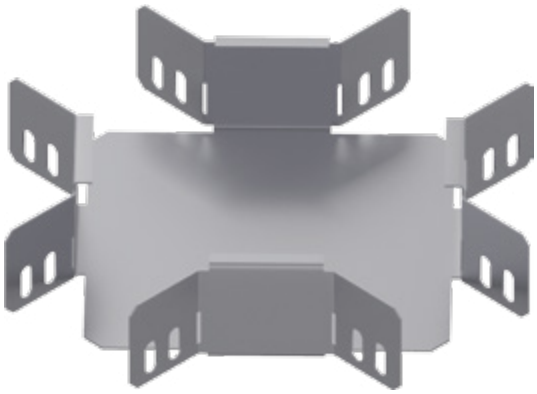

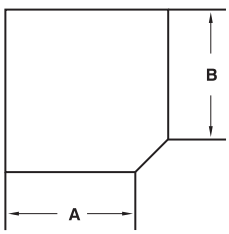

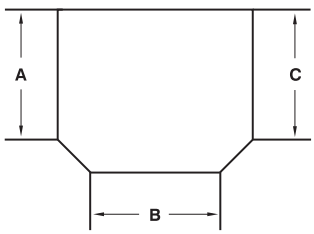

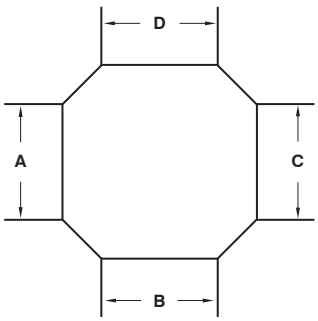

İç Bükey Dönüş Modülü
Flexible Vertical Bend - Inside

Sipariş Kodu Order Code	Yükseklik Height (H) mm	Genişlik Width (AB) mm	Kalınlık Thickness (T) mm	Ağırlık Weight Kg./Ad.
AFC-75 AİB 100.15	75	100	1.5	2,402
AFC-75 AİB 150.15	75	150	1.5	2,818
AFC-75 AİB 200.15	75	200	1.5	3,251
AFC-75 AİB 300.20	75	300	2.0	5,661
AFC-75 AİB 400.20	75	400	2.0	6,875
AFC-75 AİB 500.20	75	500	2.0	8,156
AFC-75 AİB 600.20	75	600	2.0	9,371

Dış Bükey Dönüş Modülü
Flexible Vertical Bend - Outside

Sipariş Kodu Order Code	Yükseklik Height (H) mm	Genişlik Width (AB) mm	Kalınlık Thickness (T) mm	Ağırlık Weight Kg./Ad.
AFC-75 ADB 100.15	75	100	1.5	2,402
AFC-75 ADB 150.15	75	150	1.5	2,818
AFC-75 ADB 200.15	75	200	1.5	3,251
AFC-75 ADB 300.20	75	300	2.0	5,661
AFC-75 ADB 400.20	75	400	2.0	6,875
AFC-75 ADB 500.20	75	500	2.0	8,156
AFC-75 ADB 600.20	75	600	2.0	9,371

İç Bükey Dönüş Modülü
90° Vertical Bend - Inside

Sipariş Kodu Order Code	Yükseklik Height (H) mm	Genişlik Width (AB) mm	Kalınlık Thickness (T) mm	Ağırlık Weight Kg./Ad.
AFC-75 SİB 100.15	75	100	1.5	1,789
AFC-75 SİB 150.15	75	150	1.5	2,073
AFC-75 SİB 200.15	75	200	1.5	2,357
AFC-75 SİB 300.20	75	300	2.0	2,925
AFC-75 SİB 400.20	75	400	2.0	3,493
AFC-75 SİB 500.20	75	500	2.0	4,060
AFC-75 SİB 600.20	75	600	2.0	4,628

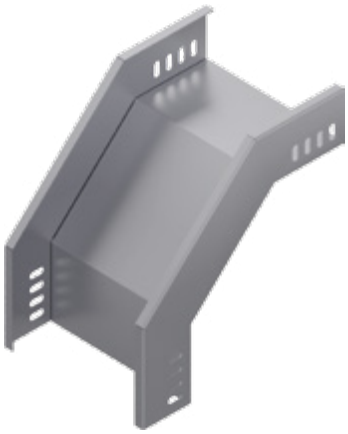

Dış Bükey Dönüş Modülü
90° Vertical Bend - Outside

Sipariş Kodu Order Code	Yükseklik Height (H) mm	Genişlik Width (AB) mm	Kalınlık Thickness (T) mm	Ağırlık Weight Kg./Ad.
AFC-75 SDB 100.15	75	100	1.5	1,702
AFC-75 SDB 150.15	75	150	1.5	1,942
AFC-75 SDB 200.15	75	200	1.5	2,182
AFC-75 SDB 300.20	75	300	2.0	2,663
AFC-75 SDB 400.20	75	400	2.0	3,144
AFC-75 SDB 500.20	75	500	2.0	3,625
AFC-75 SDB 600.20	75	600	2.0	4,105

Redüksiyon
Reduction

Sipariş Kodu Order Code	Yükseklik Height (H) mm	Genişlik Width (A) mm	Genişlik Width (B) mm	Kalınlık Thickness (T) mm	Ağırlık Weight Kg./Ad.
AFC-75 AR 100.15	75	100	75	1.5	2,086
AFC-75 AR 150.15	75	150	100	1.5	2,628
AFC-75 AR 200.15	75	200	150	1.5	3,046
AFC-75 AR 300.20	75	300	200	2.0	5,689
AFC-75 AR 400.20	75	400	300	2.0	7,627
AFC-75 AR 500.20	75	500	400	2.0	9,919
AFC-75 AR 600.20	75	600	500	2.0	12,577

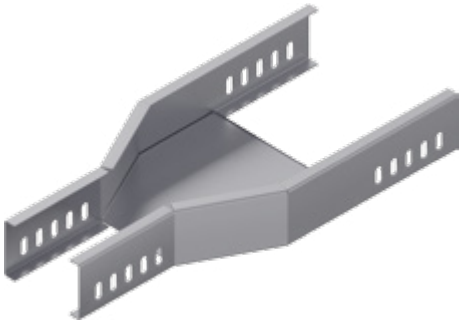

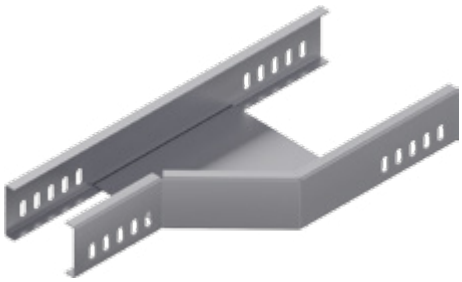

Redüksiyon - Sağ
Reduction - Right

Sipariş Kodu Order Code	Yükseklik Height (H) mm	Genişlik Width (A) mm	Genişlik Width (B) mm	Kalınlık Thickness (T) mm	Ağırlık Weight Kg./Ad.
AFC-75 ARR 100.15	75	100	75	1.5	1,113
AFC-75 ARR 150.15	75	150	100	1.5	1,484
AFC-75 ARR 200.15	75	200	150	1.5	1,783
AFC-75 ARR 300.20	75	300	200	2.0	3,629
AFC-75 ARR 400.20	75	400	300	2.0	5,155
AFC-75 ARR 500.20	75	500	400	2.0	7,072
AFC-75 ARR 600.20	75	600	500	2.0	9,349

Redüksiyon - Sol
Reduction - Left

Sipariş Kodu Order Code	Yükseklik Height (H) mm	Genişlik Width (A) mm	Genişlik Width (B) mm	Kalınlık Thickness (T) mm	Ağırlık Weight Kg./Ad.
AFC-75 ARL 100.15	75	100	75	1.5	1,113
AFC-75 ARL 150.15	75	150	100	1.5	1,484
AFC-75 ARL 200.15	75	200	150	1.5	1,783
AFC-75 ARL 300.20	75	300	200	2.0	3,629
AFC-75 ARL 400.20	75	400	300	2.0	5,155
AFC-75 ARL 500.20	75	500	400	2.0	7,072
AFC-75 ARL 600.20	75	600	500	2.0	9,349

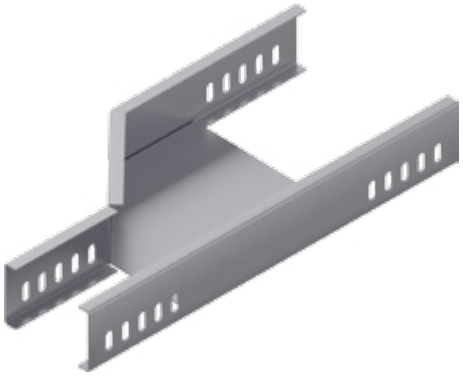

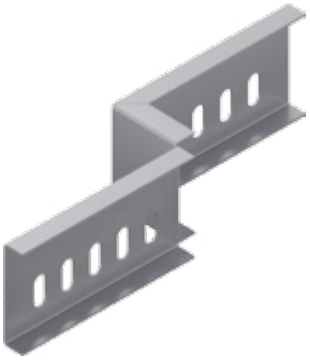

Z Redüksiyon
Z Reduction

Sipariş Kodu Order Code	Yükseklik Height (H) mm	Genişlik Width (A) mm	Kalınlık Thickness (T) mm	Ağırlık Weight Kg./Ad.
AFC-75 ZR 25.15	75	25	1.5	0,248
AFC-75 ZR 50.15	75	50	1.5	0,273
AFC-75 ZR 100.15	75	100	1.5	0,322
AFC-75 ZR 150.15	75	150	1.5	0,372
AFC-75 ZR 200.15	75	200	1.5	0,421
AFC-75 ZR 300.20	75	300	2.0	0,693

"T" Ortadan İniş Modülü
"T" Middle Descent Module

Sipariş Kodu Order Code	Yükseklik Height (H) mm	Genişlik Width (AB) mm	Kalınlık Thickness (T) mm	Ağırlık Weight Kg./Ad.
AFC-75 DTO 100.15	75	100	1.5	4,442
AFC-75 DTO 150.15	75	150	1.5	5,088
AFC-75 DTO 200.15	75	200	1.5	5,734
AFC-75 DTO 300.20	75	300	2.0	7,026
AFC-75 DTO 400.20	75	400	2.0	8,318
AFC-75 DTO 500.20	75	500	2.0	9,611
AFC-75 DTO 600.20	75	600	2.0	10,902

"T" Duvardan İniş Modülü
"T" Wall Descent Module

Sipariş Kodu Order Code	Yükseklik Height (H) mm	Genişlik Width (AB) mm	Kalınlık Thickness (T) mm	Ağırlık Weight Kg./Ad.
AFC-75 DTD 100.15	75	100	1.5	2,737
AFC-75 DTD 150.15	75	150	1.5	3,891
AFC-75 DTD 200.15	75	200	1.5	5,861
AFC-75 DTD 300.20	75	300	2.0	8,492
AFC-75 DTD 400.20	75	400	2.0	18,099
AFC-75 DTD 500.20	75	500	2.0	22,253
AFC-75 DTD 600.20	75	600	2.0	26,195

Ek Elemanı
Joint Fitting

Sipariş Kodu Order Code	Yükseklik Height (H) mm	Genişlik Width (A) mm	Kalınlık Thickness (T) mm	Ağırlık Weight Kg./Ad.
AFC-75 NE 15.15	75	20	1.5	0,198

Flexible Dönüş Modülü
Flexible Elbow Module

Sipariş Kodu Order Code	Yükseklik Height (H) mm	Genişlik Width (AB) mm	Kalınlık Thickness (T) mm	Ağırlık Weight Kg./Ad.
AFC-75 FK 100.10	75	100	1.0	0,966
AFC-75 FK 150.10	75	150	1.0	1,460
AFC-75 FK 200.10	75	200	1.0	2,037
AFC-75 FK 300.12	75	300	1.2	3,591
AFC-75 FK 400.12	75	400	1.2	5,628
AFC-75 FK 500.15	75	500	1.5	11,897
AFC-75 FK 600.15	75	600	1.5	16,055

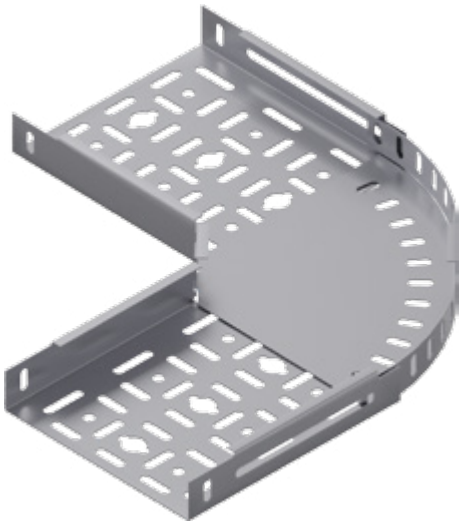

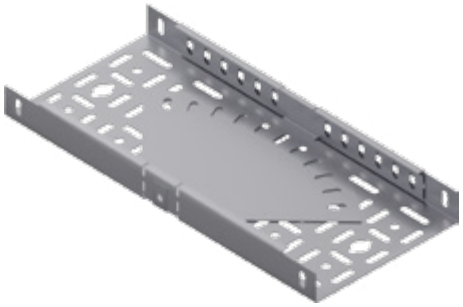

Seviye Değiştirme Elemanı
Level Change Unit

Sipariş Kodu Order Code	Yükseklik Height (H) mm	Genişlik Width (A) mm	Kalınlık Thickness (T) mm	Ağırlık Weight Kg./Tk.
AFC-75 SD 15.20	75	20	2.0	0,590

Separatör
Seperator

Sipariş Kodu Order Code	Yükseklik Height (H) mm	Genişlik Width (A) mm	Kalınlık Thickness (T) mm	Ağırlık Weight Kg./m.
AFC-75 SPK 20.15	75	20	1.5	1,206

EGM Ankara Hizmet Binası

Ağır Hizmet Tipi Kablo Kanalı H 100
Heavy Duty Cable Tray H 100

İÇİNDEKİLER
INDEX

216	Ağır Hizmet Tipi Kablo Kanalı Heavy Duty Cable Tray
217	90° Yatay Dönüş Modülü 90° Horizontal Elbow Module T Dönüş Modülü T Module Dörtlü Bağlantı Modülü + Connection Module
218	İç Bükey Dönüş Modülü Flexible Vertical Bend - Inside Dış Bükey Dönüş Modülü Flexible Vertical Bend - Outside İç Bükey Dönüş Modülü 90° Vertical Bend - Inside Dış Bükey Dönüş Modülü 90° Vertical Bend - Outside
219	Redüksiyon Reduction Redüksiyon - Sağ Reduction - Right Redüksiyon - Sol Reduction - Left Z Redüksiyon Z Reduction
220	“T” Ortadan İniş Modülü “T” Middle Descent Module “T” Duvardan İniş Modülü “T” Wall Descent Module Ek Elemanı Joint Fitting
221	Flexible Dönüş Modülü Flexible Elbow Modul Seviye Değiştirme Elemanı Level Change Unit Separatör Seperator

Ağır Hizmet Tipi Kablo Kanalı H100
Heavy Duty Cable Tray H100

Sipariş Kodu Order Code	Yükseklik Height (H) mm	Genişlik Width (A) mm	Kalınlık Thickness (T) mm	Ağırlık Weight Kg./m.
AFC-100 A 100.12	100	100	1.2	2,920
AFC-100 A 100.15	100	100	1.5	3,650
AFC-100 A 100.20	100	100	2.0	4,866
AFC-100 A 150.12	100	150	1.2	3,336
AFC-100 A 150.15	100	150	1.5	4,171
AFC-100 A 150.20	100	150	2.0	5,561
AFC-100 A 200.15	100	200	1.5	4,711
AFC-100 A 200.20	100	200	2.0	6,281
AFC-100 A 300.15	100	300	1.5	5,955
AFC-100 A 300.20	100	300	2.0	7,939
AFC-100 A 400.15	100	400	1.5	7,093
AFC-100 A 400.20	100	400	2.0	9,457
AFC-100 A 500.15	100	500	1.5	8,294
AFC-100 A 500.20	100	500	2.0	11,058
AFC-100 A 600.15	100	600	1.5	9,433
AFC-100 A 600.20	100	600	2.0	12,577

Örnek Sipariş :
Yükseklik / Height (H) : 100 mm
Genişlik / Width (A) : 100 mm
Kalınlık / Thickness (T) : 1,5 mm
Sıcak Daldırma / Hot Dip Galvanized : SD

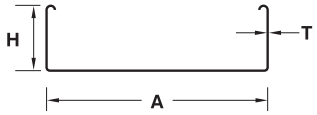

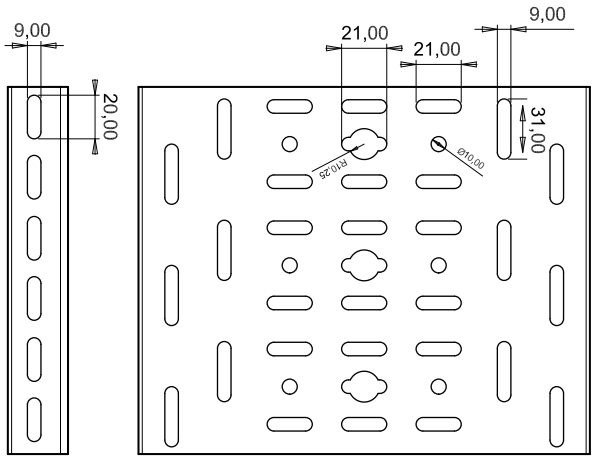

- **Lütfen siparişlerinizde sipariş kodunu bildiriniz.**
  Please order by product code.
- **Farklı kalınlık ve ölçülerdeki siparişleriniz için lütfen firmamızı arayınız.**
  Please contact us for your custom orders.
- **Malzeme ağırlıkları yaklaşık değerlerdir, ± % 10 değişim gösterebilir.**
  All material weights are approximate and may vary by +/- 10%.
- **Standart uzunluk 2500 ve 3000 mm'dir.**
  Standard widths are available in 2500, and 3000 mm.

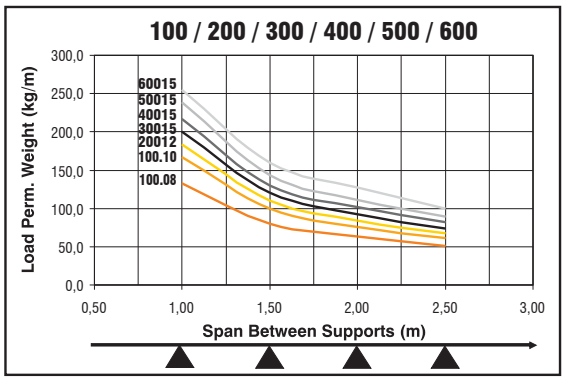

90° Yatay Dönüş Modülü
90° Horizontal Elbow Module

Sipariş Kodu Order Code	Yükseklik Height (H) mm	Genişlik Width (AB) mm	Kalınlık Thickness (T) mm	Ağırlık Weight Kg./Ad.
AFC-100 AK 100.15	100	100	1.5	1,007
AFC-100 AK 150.15	100	150	1.5	1,544
AFC-100 AK 200.15	100	200	1.5	2,041
AFC-100 AK 300.20	100	300	2.0	4,307
AFC-100 AK 400.20	100	400	2.0	6,235
AFC-100 AK 500.20	100	500	2.0	8,510
AFC-100 AK 600.20	100	600	2.0	11,132

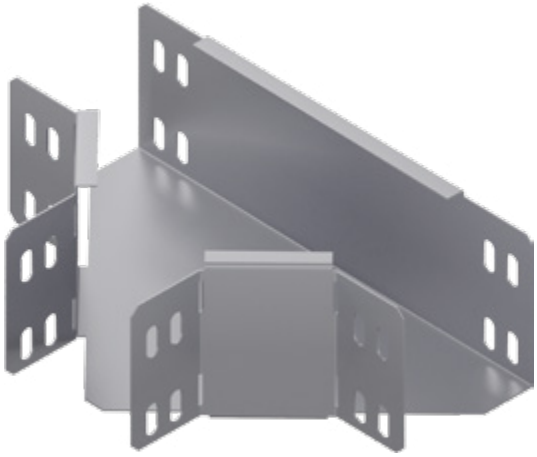

T Dönüş Modülü
T Module

Sipariş Kodu Order Code	Yükseklik Height (H) mm	Genişlik Width (ABC) mm	Kalınlık Thickness (T) mm	Ağırlık Weight Kg./Ad.
AFC-100 AT 100.15	100	100	1.5	1,241
AFC-100 AT 150.15	100	150	1.5	1,841
AFC-100 AT 200.15	100	200	1.5	2,350
AFC-100 AT 300.20	100	300	2.0	4,745
AFC-100 AT 400.20	100	400	2.0	6,703
AFC-100 AT 500.20	100	500	2.0	9,007
AFC-100 AT 600.20	100	600	2.0	11,656

Dörtlü Bağlantı Modülü
+ Connection Module

Sipariş Kodu Order Code	Yükseklik Height (H) mm	Genişlik Width (ABCD) mm	Kalınlık Thickness (T) mm	Ağırlık Weight Kg./Ad.
AFC-100 AD 100.15	100	100	1.5	1,358
AFC-100 AD 150.15	100	150	1.5	1,919
AFC-100 AD 200.15	100	200	1.5	2,351
AFC-100 AD 300.20	100	300	2.0	4,545
AFC-100 AD 400.20	100	400	2.0	6,299
AFC-100 AD 500.20	100	500	2.0	8,402
AFC-100 AD 600.20	100	600	2.0	10,848

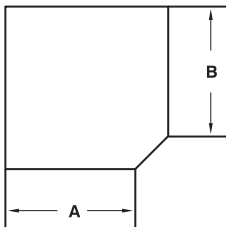

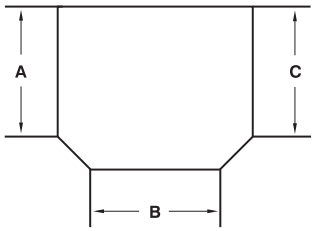

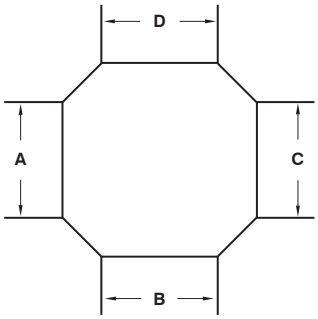

İç Bükey Dönüş Modülü
Flexible Vertical Bend - Inside

Sipariş Kodu Order Code	Yükseklik Height (H) mm	Genişlik Width (AB) mm	Kalınlık Thickness (T) mm	Ağırlık Weight Kg./Ad.
AFC-100 AİB 100.15	100	100	1.5	2,920
AFC-100 AİB 150.15	100	150	1.5	3,336
AFC-100 AİB 200.15	100	200	1.5	3,769
AFC-100 AİB 300.20	100	300	2.0	6,351
AFC-100 AİB 400.20	100	400	2.0	7,566
AFC-100 AİB 500.20	100	500	2.0	8,846
AFC-100 AİB 600.20	100	600	2.0	10,062

Dış Bükey Dönüş Modülü
Flexible Vertical Bend - Outside

Sipariş Kodu Order Code	Yükseklik Height (H) mm	Genişlik Width (AB) mm	Kalınlık Thickness (T) mm	Ağırlık Weight Kg./Ad.
AFC-100 ADB 100.15	100	100	1.5	2,920
AFC-100 ADB 150.15	100	150	1.5	3,336
AFC-100 ADB 200.15	100	200	1.5	3,769
AFC-100 ADB 300.20	100	300	2.0	6,351
AFC-100 ADB 400.20	100	400	2.0	7,566
AFC-100 ADB 500.20	100	500	2.0	8,846
AFC-100 ADB 600.20	100	600	2.0	10,062

İç Bükey Dönüş Modülü
90° Vertical Bend - Inside

Sipariş Kodu Order Code	Yükseklik Height (H) mm	Genişlik Width (AB) mm	Kalınlık Thickness (T) mm	Ağırlık Weight Kg./Ad.
AFC-100 SİB 100.15	100	100	1.5	2,143
AFC-100 SİB 150.15	100	150	1.5	2,427
AFC-100 SİB 200.15	100	200	1.5	2,711
AFC-100 SİB 300.20	100	300	2.0	3,279
AFC-100 SİB 400.20	100	400	2.0	3,847
AFC-100 SİB 500.20	100	500	2.0	4,415
AFC-100 SİB 600.20	100	600	2.0	4,982

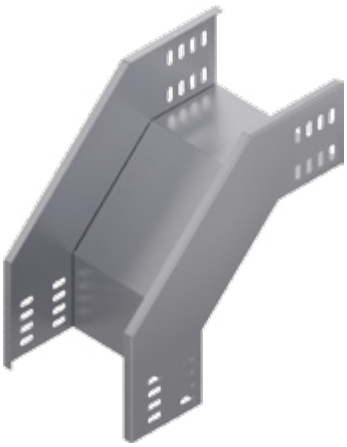

Dış Bükey Dönüş Modülü
90° Vertical Bend - Outside

Sipariş Kodu Order Code	Yükseklik Height (H) mm	Genişlik Width (AB) mm	Kalınlık Thickness (T) mm	Ağırlık Weight Kg./Ad.
AFC-100 SDB 100.15	100	100	1.5	2,056
AFC-100 SDB 150.15	100	150	1.5	2,296
AFC-100 SDB 200.15	100	200	1.5	2,537
AFC-100 SDB 300.20	100	300	2.0	3,017
AFC-100 SDB 400.20	100	400	2.0	3,498
AFC-100 SDB 500.20	100	500	2.0	3,979
AFC-100 SDB 600.20	100	600	2.0	4,459

Redüksiyon
Reduction

Sipariş Kodu Order Code	Yükseklik Height (H) mm	Genişlik Width (A) mm	Genişlik Width (B) mm	Kalınlık Thickness (T) mm	Ağırlık Weight Kg./Ad.
AFC-100 AR 100.15	100	100	75	1.5	2,419
AFC-100 AR 150.15	100	150	100	1.5	3,042
AFC-100 AR 200.15	100	200	150	1.5	3,511
AFC-100 AR 300.20	100	300	200	2.0	6,485
AFC-100 AR 400.20	100	400	300	2.0	8,611
AFC-100 AR 500.20	100	500	400	2.0	11,073
AFC-100 AR 600.20	100	600	500	2.0	13,905

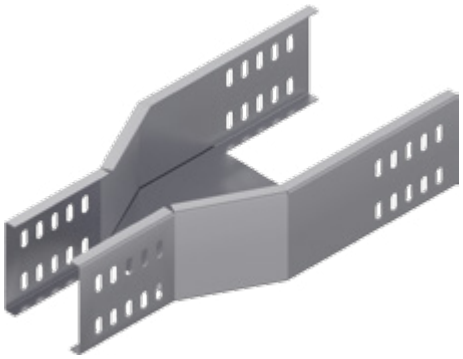

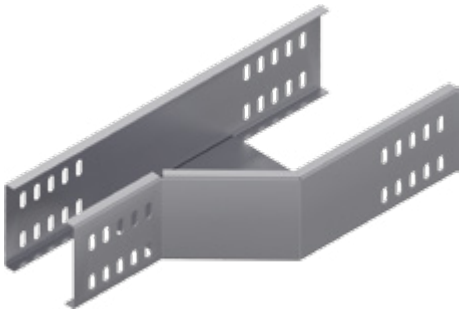

Redüksiyon - Sağ
Reduction - Right

Sipariş Kodu Order Code	Yükseklik Height (H) mm	Genişlik Width (A) mm	Genişlik Width (B) mm	Kalınlık Thickness (T) mm	Ağırlık Weight Kg./Ad.
AFC-100 ARR 100.15	100	100	75	1.5	1,348
AFC-100 ARR 150.15	100	150	100	1.5	1,758
AFC-100 ARR 200.15	100	200	150	1.5	2,083
AFC-100 ARR 300.20	100	300	200	2.0	4,117
AFC-100 ARR 400.20	100	400	300	2.0	5,737
AFC-100 ARR 500.20	100	500	400	2.0	7,741
AFC-100 ARR 600.20	100	600	500	2.0	10,105

Redüksiyon - Sol
Reduction - Left

Sipariş Kodu Order Code	Yükseklik Height (H) mm	Genişlik Width (A) mm	Genişlik Width (B) mm	Kalınlık Thickness (T) mm	Ağırlık Weight Kg./Ad.
AFC-100 ARL 100.15	100	100	75	1.5	1,348
AFC-100 ARL 150.15	100	150	100	1.5	1,758
AFC-100 ARL 200.15	100	200	150	1.5	2,083
AFC-100 ARL 300.20	100	300	200	2.0	4,117
AFC-100 ARL 400.20	100	400	300	2.0	5,737
AFC-100 ARL 500.20	100	500	400	2.0	7,741
AFC-100 ARL 600.20	100	600	500	2.0	10,105

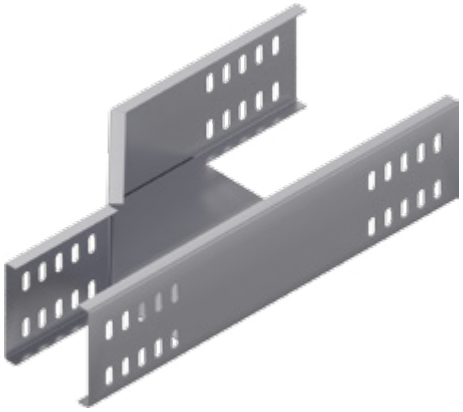

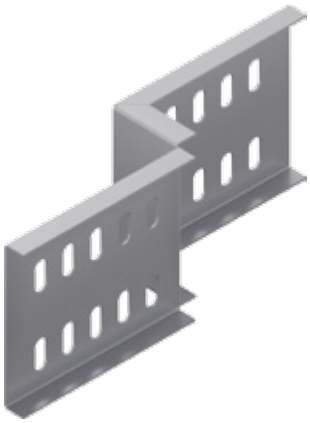

Z Redüksiyon
Z Reduction

Sipariş Kodu Order Code	Yükseklik Height (H) mm	Genişlik Width (A) mm	Kalınlık Thickness (T) mm	Ağırlık Weight Kg./Ad.
AFC-100 ZR 25.15	100	25	1.5	0,339
AFC-100 ZR 50.15	100	50	1.5	0,372
AFC-100 ZR 100.15	100	100	1.5	0,438
AFC-100 ZR 150.15	100	150	1.5	0,504
AFC-100 ZR 200.15	100	200	1.5	0,570
AFC-100 ZR 300.20	100	300	2.0	0,935

"T" Ortadan İniş Modülü
"T" Middle Descent Module

Sipariş Kodu Order Code	Yükseklik Height (H) mm	Genişlik Width (AB) mm	Kalınlık Thickness (T) mm	Ağırlık Weight Kg./Ad.
AFC-100 DTO 100.15	100	100	1.5	4,992
AFC-100 DTO 150.15	100	150	1.5	5,638
AFC-100 DTO 200.15	100	200	1.5	6,284
AFC-100 DTO 300.20	100	300	2.0	7,576
AFC-100 DTO 400.20	100	400	2.0	8,868
AFC-100 DTO 500.20	100	500	2.0	10,161
AFC-100 DTO 600.20	100	600	2.0	11,452

"T" Duvardan İniş Modülü
"T" Wall Descent Module

Sipariş Kodu Order Code	Yükseklik Height (H) mm	Genişlik Width (AB) mm	Kalınlık Thickness (T) mm	Ağırlık Weight Kg./Ad.
AFC-100 DTD 100.15	100	100	1.5	2,974
AFC-100 DTD 150.15	100	150	1.5	4,208
AFC-100 DTD 200.15	100	200	1.5	6,230
AFC-100 DTD 300.20	100	300	2.0	8,994
AFC-100 DTD 400.20	100	400	2.0	18,944
AFC-100 DTD 500.20	100	500	2.0	23,274
AFC-100 DTD 600.20	100	600	2.0	27,392

Ek Elemanı
Joint Fitting

Sipariş Kodu Order Code	Yükseklik Height (H) mm	Genişlik Width (A) mm	Kalınlık Thickness (T) mm	Ağırlık Weight Kg./Ad.
AFC-100 AE 15.20	100	20	2.0	0,241

Flexible Dönüş Modülü
Flexible Elbow Module

Sipariş Kodu Order Code	Yükseklik Height (H) mm	Genişlik Width (AB) mm	Kalınlık Thickness (T) mm	Ağırlık Weight Kg./Ad.
AFC-100 FK 100.10	100	100	1.0	1,134
AFC-100 FK 150.10	100	150	1.0	1,670
AFC-100 FK 200.10	100	200	1.0	2,310
AFC-100 FK 300.12	100	300	1.2	3,980
AFC-100 FK 400.12	100	400	1.2	6,132
AFC-100 FK 500.15	100	500	1.5	12,758
AFC-100 FK 600.15	100	600	1.5	17,178

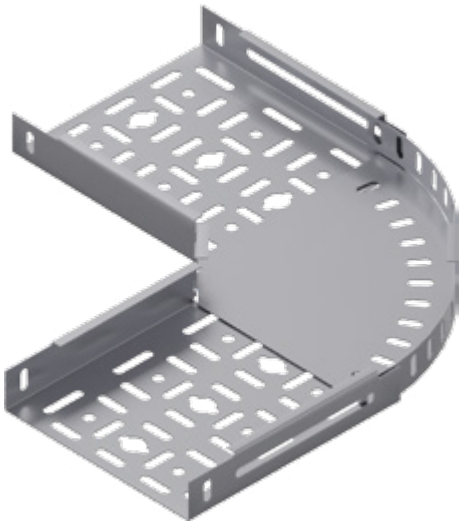

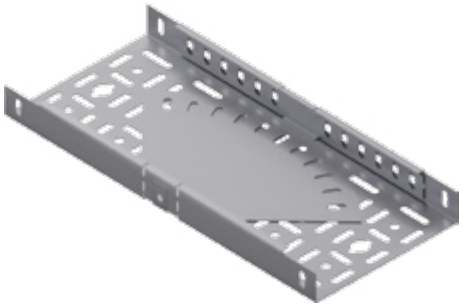

Seviye Değiştirme Elemanı
Level Change Unit

Sipariş Kodu Order Code	Yükseklik Height (H) mm	Genişlik Width (A) mm	Kalınlık Thickness (T) mm	Ağırlık Weight Kg./Tk.
AFC-100 SD 15.20	100	20	2.0	0,754

Separatör
Seperator

Sipariş Kodu Order Code	Yükseklik Height (H) mm	Genişlik Width (A) mm	Kalınlık Thickness (T) mm	Ağırlık Weight Kg./m.
AFC-100 SPK 20.15	100	20	1.5	1,536

Samsun Vezirköprü Hastanesi

Standart Tip Kablo Kanalı H 40
Standard Type Cable Tray H 40

İÇİNDEKİLER
INDEX

224	Standart Tip Kablo Kanalı Standard Type Cable Tray
225	90° Yatay Dönüş Modülü 90° Horizontal Elbow Module T Dönüş Modülü T Module Dörtlü Bağlantı Modülü + Connection Module
226	İç Bükey Dönüş Modülü Flexible Vertical Bend - Inside Dış Bükey Dönüş Modülü Flexible Vertical Bend - Outside İç Bükey Dönüş Modülü 90° Vertical Bend - Inside Dış Bükey Dönüş Modülü 90° Vertical Bend - Outside
227	Redüksiyon Reduction Redüksiyon - Sağ Reduction - Right Redüksiyon - Sol Reduction - Left Z Redüksiyon Z Reduction
228	“T” Ortadan İniş Modülü “T” Middle Descent Module “T” Duvardan İniş Modülü “T” Wall Descent Module Ek Elemanı Joint Fitting
229	Flexible Dönüş Modülü Flexible Elbow Modul Seviye Değiştirme Elemanı Level Change Unit Separatör Seperator

Standart Tip Kablo Kanalı H40
Standard Type Cable Tray H40

Sipariş Kodu Order Code	Yükseklik Height (H) mm	Genişlik Width (A) mm	Kalınlık Thickness (T) mm	Ağırlık Weight Kg./m.
AFC-40 N 50.08	40	50	0.8	0,708
AFC-40 N 50.10	40	50	1.0	0,886
AFC-40 N 50.12	40	50	1.2	1,063
AFC-40 N 50.15	40	50	1.5	1,328
AFC-40 N 50.20	40	50	2.0	1,771
AFC-40 N 75.08	40	75	0.8	0,881
AFC-40 N 75.10	40	75	1.0	1,101
AFC-40 N 75.12	40	75	1.2	1,321
AFC-40 N 75.15	40	75	1.5	1,652
AFC-40 N 75.20	40	75	2.0	2,202
AFC-40 N 100.08	40	100	0.8	0,979
AFC-40 N 100.10	40	100	1.0	1,224
AFC-40 N 100.12	40	100	1.2	1,469
AFC-40 N 100.15	40	100	1.5	1,836
AFC-40 N 100.20	40	100	2.0	2,449
AFC-40 N 150.10	40	150	1.0	1,571
AFC-40 N 150.12	40	150	1.2	1,886
AFC-40 N 150.15	40	150	1.5	2,357
AFC-40 N 150.20	40	150	2.0	3,143
AFC-40 N 200.10	40	200	1.0	1,932
AFC-40 N 200.12	40	200	1.2	2,318
AFC-40 N 200.15	40	200	1.5	2,897
AFC-40 N 200.20	40	200	2.0	3,863
AFC-40 N 300.15	40	300	1.5	4,141
AFC-40 N 300.20	40	300	2.0	5,522
AFC-40 N 400.15	40	400	1.5	5,280
AFC-40 N 400.20	40	400	2.0	7,040
AFC-40 N 500.15	40	500	1.5	6,480
AFC-40 N 500.20	40	500	2.0	8,640
AFC-40 N 600.15	40	600	1.5	7,619
AFC-40 N 600.20	40	600	2.0	10,159

Örnek Sipariş :
Yükseklik / Height (H) : 40 mm
Genişlik / Width (A) : 100 mm
Kalınlık / Thickness (T) : 1,5 mm
Sıcak Daldırma / Hot Dip Galvanized : SD

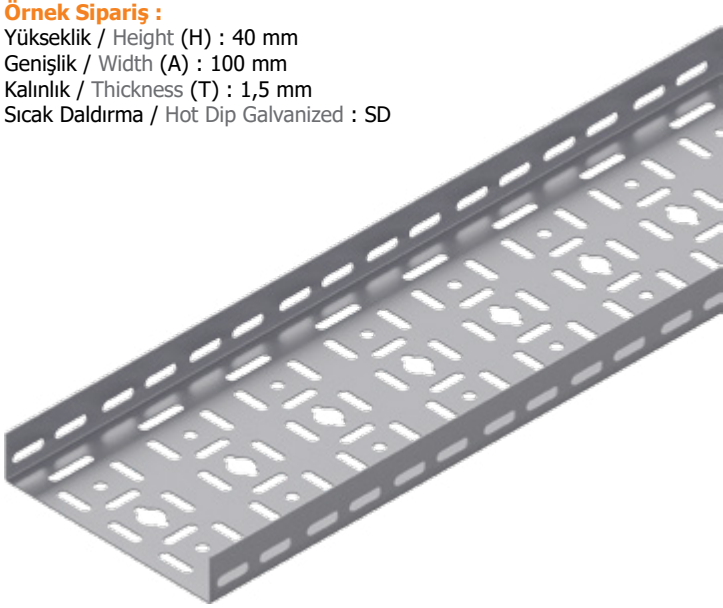

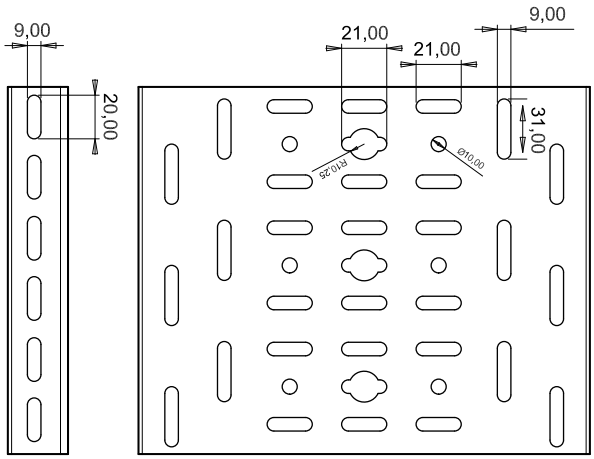

- **Lütfen siparişlerinizde sipariş kodunu bildiriniz.**
  Please order by product code.
- **Farklı kalınlık ve ölçülerdeki siparişleriniz için lütfen firmamızı arayınız.**
  Please contact us for your custom orders.
- **Malzeme ağırlıkları yaklaşık değerlerdir, ± % 10 değişim gösterebilir.**
  All material weights are approximate and may vary by +/- 10%.
- **Standart uzunluk 2500 ve 3000 mm'dir.**
  Standard widths are available in 2500, and 3000 mm.

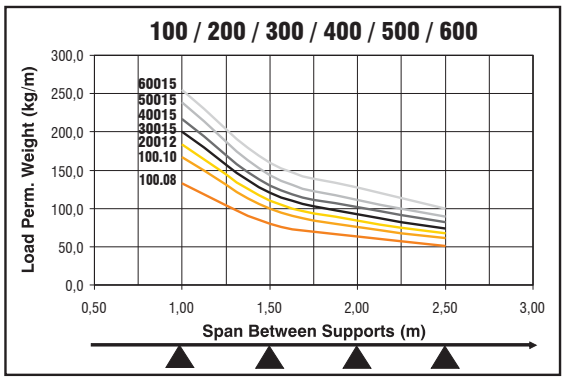

90° Yatay Dönüş Modülü
90° Horizontal Elbow Module

Sipariş Kodu Order Code	Yükseklik Height (H) mm	Genişlik Width (AB) mm	Kalınlık Thickness (T) mm	Ağırlık Weight Kg./Ad.
AFC-40 AK 50.15	40	50	1.5	0,314
AFC-40 AK 75.15	40	75	1.5	0,459
AFC-40 AK 100.15	40	100	1.5	0,604
AFC-40 AK 150.15	40	150	1.5	1,011
AFC-40 AK 200.15	40	200	1.5	1,444
AFC-40 AK 300.20	40	300	2.0	3,337
AFC-40 AK 400.20	40	400	2.0	5,095
AFC-40 AK 500.20	40	500	2.0	7,198
AFC-40 AK 600.20	40	600	2.0	9,645

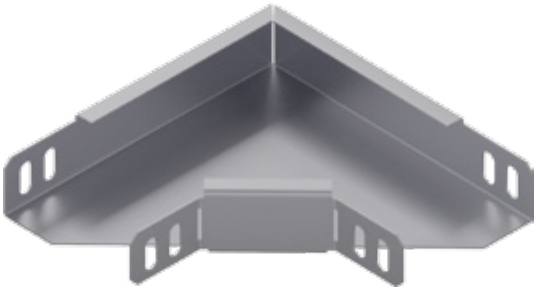

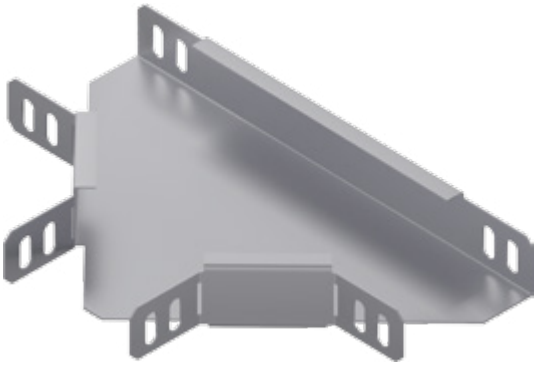

T Dönüş Modülü
T Module

Sipariş Kodu Order Code	Yükseklik Height (H) mm	Genişlik Width (ABC) mm	Kalınlık Thickness (T) mm	Ağırlık Weight Kg./Ad.
AFC-40 AT 50.15	40	50	1.5	0,394
AFC-40 AT 75.15	40	75	1.5	0,557
AFC-40 AT 100.15	40	100	1.5	0,719
AFC-40 AT 150.15	40	150	1.5	1,176
AFC-40 AT 200.15	40	200	1.5	1,645
AFC-40 AT 300.20	40	300	2.0	3,702
AFC-40 AT 400.20	40	400	2.0	5,557
AFC-40 AT 500.20	40	500	2.0	7,757
AFC-40 AT 600.20	40	600	2.0	10,302

Dörtlü Bağlantı Modülü
+ Connection Module

Sipariş Kodu Order Code	Yükseklik Height (H) mm	Genişlik Width (ABCD) mm	Kalınlık Thickness (T) mm	Ağırlık Weight Kg./Ad.
AFC-40 AD 50.15	40	50	1.5	0,426
AFC-40 AD 75.15	40	75	1.5	0,638
AFC-40 AD 100.15	40	100	1.5	0,789
AFC-40 AD 150.15	40	150	1.5	1,209
AFC-40 AD 200.15	40	200	1.5	1,640
AFC-40 AD 300.20	40	300	2.0	3,597
AFC-40 AD 400.20	40	400	2.0	5,353
AFC-40 AD 500.20	40	500	2.0	7,454
AFC-40 AD 600.20	40	600	2.0	9,902

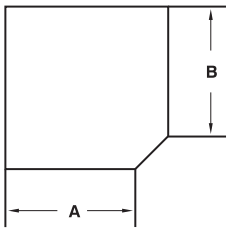

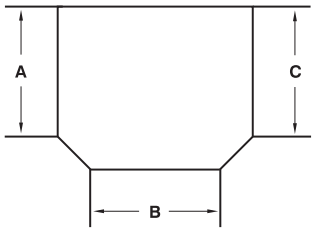

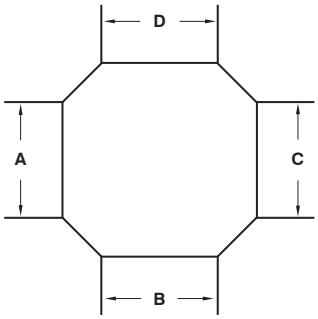

İç Bükey Dönüş Modülü
Flexible Vertical Bend - Inside

Sipariş Kodu Order Code	Yükseklik Height (H) mm	Genişlik Width (AB) mm	Kalınlık Thickness (T) mm	Ağırlık Weight Kg./Ad.
AFC-40 AİB 50.15	40	50	1.5	1,063
AFC-40 AİB 75.15	40	75	1.5	1,321
AFC-40 AİB 100.15	40	100	1.5	1,469
AFC-40 AİB 150.15	40	150	1.5	1,886
AFC-40 AİB 200.15	40	200	1.5	2,318
AFC-40 AİB 300.20	40	300	2.0	4,417
AFC-40 AİB 400.20	40	400	2.0	5,632
AFC-40 AİB 500.20	40	500	2.0	6,912
AFC-40 AİB 600.20	40	600	2.0	8,127

Dış Bükey Dönüş Modülü
Flexible Vertical Bend - Outside

Sipariş Kodu Order Code	Yükseklik Height (H) mm	Genişlik Width (AB) mm	Kalınlık Thickness (T) mm	Ağırlık Weight Kg./Ad.
AFC-40 ADB 50.15	40	50	1.5	1,063
AFC-40 ADB 75.15	40	75	1.5	1,321
AFC-40 ADB 100.15	40	100	1.5	1,469
AFC-40 ADB 150.15	40	150	1.5	1,886
AFC-40 ADB 200.15	40	200	1.5	2,318
AFC-40 ADB 300.20	40	300	2.0	4,417
AFC-40 ADB 400.20	40	400	2.0	5,632
AFC-40 ADB 500.20	40	500	2.0	6,912
AFC-40 ADB 600.20	40	600	2.0	8,127

İç Bükey Dönüş Modülü
90° Vertical Bend - Inside

Sipariş Kodu Order Code	Yükseklik Height (H) mm	Genişlik Width (AB) mm	Kalınlık Thickness (T) mm	Ağırlık Weight Kg./Ad.
AFC-40 SİB 100.15	40	100	1.5	1,333
AFC-40 SİB 150.15	40	150	1.5	1,617
AFC-40 SİB 200.15	40	200	1.5	1,901
AFC-40 SİB 300.20	40	300	2.0	2,469
AFC-40 SİB 400.20	40	400	2.0	3,037
AFC-40 SİB 500.20	40	500	2.0	3,605
AFC-40 SİB 600.20	40	600	2.0	4,173

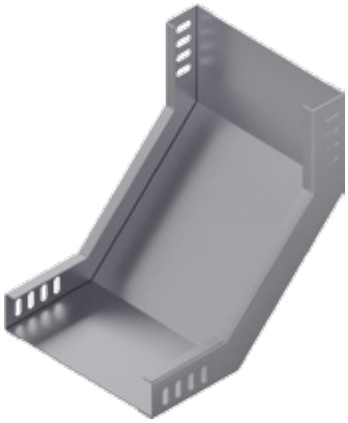

Dış Bükey Dönüş Modülü
90° Vertical Bend - Outside

Sipariş Kodu Order Code	Yükseklik Height (H) mm	Genişlik Width (AB) mm	Kalınlık Thickness (T) mm	Ağırlık Weight Kg./Ad.
AFC-40 SDB 100.15	40	100	1.5	1,246
AFC-40 SDB 150.15	40	150	1.5	1,487
AFC-40 SDB 200.15	40	200	1.5	1,727
AFC-40 SDB 300.20	40	300	2.0	2,208
AFC-40 SDB 400.20	40	400	2.0	2,688
AFC-40 SDB 500.20	40	500	2.0	3,169
AFC-40 SDB 600.20	40	600	2.0	3,650

Redüksiyon
Reduction

Sipariş Kodu Order Code	Yükseklik Height (H) mm	Genişlik Width (A) mm	Genişlik Width (B) mm	Kalınlık Thickness (T) mm	Ağırlık Weight Kg./Ad.
AFC-40 AR 75.15	40	75	50	1.5	1,262
AFC-40 AR 100.15	40	100	75	1.5	1,434
AFC-40 AR 150.15	40	150	100	1.5	1,867
AFC-40 AR 200.15	40	200	150	1.5	2,210
AFC-40 AR 300.20	40	300	200	2.0	4,332
AFC-40 AR 400.20	40	400	300	2.0	6,006
AFC-40 AR 500.20	40	500	400	2.0	8,058
AFC-40 AR 600.20	40	600	500	2.0	10,473

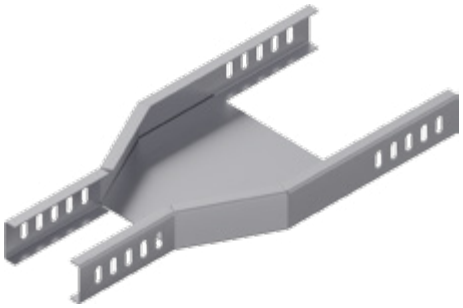

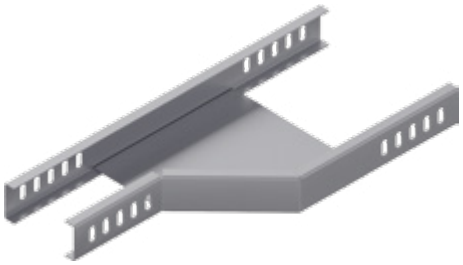

Redüksiyon - Sağ
Reduction - Right

Sipariş Kodu Order Code	Yükseklik Height (H) mm	Genişlik Width (A) mm	Genişlik Width (B) mm	Kalınlık Thickness (T) mm	Ağırlık Weight Kg./Ad.
AFC-40 ARR 75.15	40	75	50	1.5	0,662
AFC-40 ARR 100.15	40	100	75	1.5	0,787
AFC-40 ARR 150.15	40	150	100	1.5	1,101
AFC-40 ARR 200.15	40	200	150	1.5	1,364
AFC-40 ARR 300.20	40	300	200	2.0	2,946
AFC-40 ARR 400.20	40	400	300	2.0	4,338
AFC-40 ARR 500.20	40	500	400	2.0	6,136
AFC-40 ARR 600.20	40	600	500	2.0	8,291

Redüksiyon - Sol
Reduction - Left

Sipariş Kodu Order Code	Yükseklik Height (H) mm	Genişlik Width (A) mm	Genişlik Width (B) mm	Kalınlık Thickness (T) mm	Ağırlık Weight Kg./Ad.
AFC-40 ARL 75.15	40	75	50	1.5	0,662
AFC-40 ARL 100.15	40	100	75	1.5	0,787
AFC-40 ARL 150.15	40	150	100	1.5	1,101
AFC-40 ARL 200.15	40	200	150	1.5	1,364
AFC-40 ARL 300.20	40	300	200	2.0	2,946
AFC-40 ARL 400.20	40	400	300	2.0	4,338
AFC-40 ARL 500.20	40	500	400	2.0	6,136
AFC-40 ARL 600.20	40	600	500	2.0	8,291

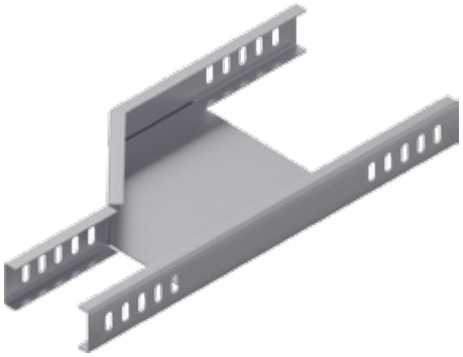

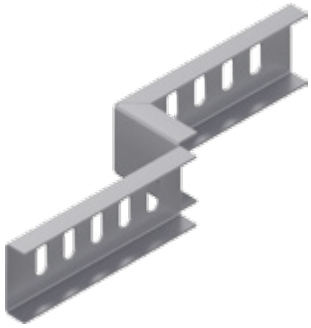

Z Redüksiyon
Z Reduction

Sipariş Kodu Order Code	Yükseklik Height (H) mm	Genişlik Width (A) mm	Kalınlık Thickness (T) mm	Ağırlık Weight Kg./Ad.
AFC-40 ZR 25.15	40	25	1.5	0,121
AFC-40 ZR 50.15	40	50	1.5	0,134
AFC-40 ZR 100.15	40	100	1.5	0,161
AFC-40 ZR 150.15	40	150	1.5	0,187
AFC-40 ZR 200.15	40	200	1.5	0,213
AFC-40 ZR 300.20	40	300	2.0	0,354

"T" Ortadan İniş Modülü
"T" Middle Descent Module

Sipariş Kodu Order Code	Yükseklik Height (H) mm	Genişlik Width (AB) mm	Kalınlık Thickness (T) mm	Ağırlık Weight Kg./Ad.
AFC-40 DTO 100.15	40	100	1.5	3,672
AFC-40 DTO 150.15	40	150	1.5	4,318
AFC-40 DTO 200.15	40	200	1.5	4,964
AFC-40 DTO 300.20	40	300	2.0	6,256
AFC-40 DTO 400.20	40	400	2.0	7,548
AFC-40 DTO 500.20	40	500	2.0	8,841
AFC-40 DTO 600.20	40	600	2.0	10,132

"T" Duvardan İniş Modülü
"T" Wall Descent Module

Sipariş Kodu Order Code	Yükseklik Height (H) mm	Genişlik Width (AB) mm	Kalınlık Thickness (T) mm	Ağırlık Weight Kg./Ad.
AFC-40 DTD 100.15	40	100	1.5	2,405
AFC-40 DTD 150.15	40	150	1.5	3,447
AFC-40 DTD 200.15	40	200	1.5	5,343
AFC-40 DTD 300.20	40	300	2.0	7,790
AFC-40 DTD 400.20	40	400	2.0	16,917
AFC-40 DTD 500.20	40	500	2.0	20,824
AFC-40 DTD 600.20	40	600	2.0	24,520

Ek Elemanı
Joint Fitting

Sipariş Kodu Order Code	Yükseklik Height (H) mm	Genişlik Width (A) mm	Kalınlık Thickness (T) mm	Ağırlık Weight Kg./Ad.
AFC-40 NE 15.15	40	20	1.5	0,110

Flexible Dönüş Modülü
Flexible Elbow Module

Sipariş Kodu Order Code	Yükseklik Height (H) mm	Genişlik Width (AB) mm	Kalınlık Thickness (T) mm	Ağırlık Weight Kg./Ad.
AFC-40 FK 100.10	40	100	1.0	0,746
AFC-40 FK 150.10	40	150	1.0	1,187
AFC-40 FK 200.10	40	200	1.0	1,607
AFC-40 FK 300.12	40	300	1.2	3,066
AFC-40 FK 400.12	40	400	1.2	4,946
AFC-40 FK 500.15	40	500	1.5	10,700
AFC-40 FK 600.15	40	600	1.5	14,742

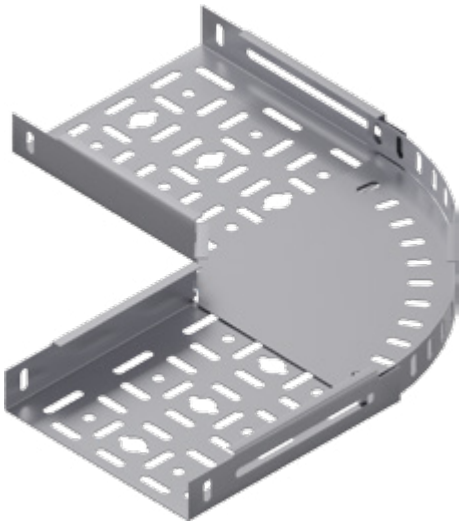

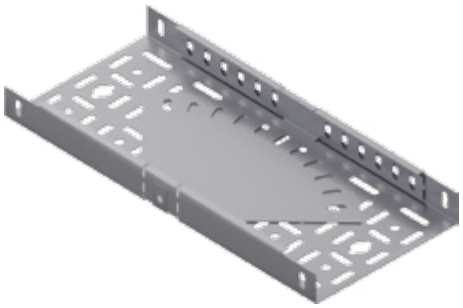

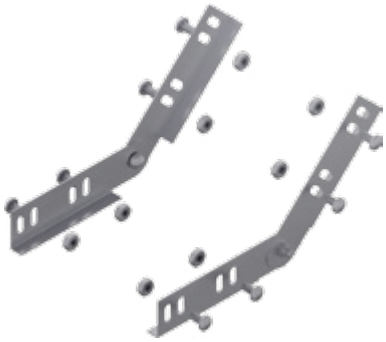

Seviye Değiştirme Elemanı
Level Change Unit

Sipariş Kodu Order Code	Yükseklik Height (H) mm	Genişlik Width (A) mm	Kalınlık Thickness (T) mm	Ağırlık Weight Kg./Tk.
AFC-40 SD 15.20	40	20	2.0	0,359

Separatör
Seperator

Sipariş Kodu Order Code	Yükseklik Height (H) mm	Genişlik Width (A) mm	Kalınlık Thickness (T) mm	Ağırlık Weight Kg./m.
AFC-40 SPK 20.15	40	20	1.5	0,744

Medipol Üniversitesi Kavacık Kampüsü

Standart Tip Kablo Kanalı H 60
Standard Type Cable Tray H60

İÇİNDEKİLER
INDEX

232	Standart Tip Kablo Kanalı Standard Type Cable Tray
233	90° Yatay Dönüş Modülü 90° Horizontal Elbow Module T Dönüş Modülü T Module Dörtlü Bağlantı Modülü + Connection Module
234	İç Bükey Dönüş Modülü Flexible Vertical Bend - Inside Dış Bükey Dönüş Modülü Flexible Vertical Bend - Outside İç Bükey Dönüş Modülü 90° Vertical Bend - Inside Dış Bükey Dönüş Modülü 90° Vertical Bend - Outside
235	Redüksiyon Reduction Redüksiyon - Sağ Reduction - Right Redüksiyon - Sol Reduction - Left Z Redüksiyon Z Reduction
236	“T” Ortadan İniş Modülü “T” Middle Descent Module “T” Duvardan İniş Modülü “T” Wall Descent Module Ek Elemanı Joint Fitting
237	Flexible Dönüş Modülü Flexible Elbow Modul Seviye Değiştirme Elemanı Level Change Unit Separatör Seperator

Standart Tip Kablo Kanalı H60
Standard Type Cable Tray H60

Sipariş Kodu Order Code	Yükseklik Height (H) mm	Genişlik Width (A) mm	Kalınlık Thickness (T) mm	Ağırlık Weight Kg./m.
AFC-60 N 50.08	60	50	0.8	0,985
AFC-60 N 50.10	60	50	1.0	1,231
AFC-60 N 50.12	60	50	1.2	1,477
AFC-60 N 50.15	60	50	1.5	1,846
AFC-60 N 50.20	60	50	2.0	2,462
AFC-60 N 75.08	60	75	0.8	1,157
AFC-60 N 75.10	60	75	1.0	1,447
AFC-60 N 75.12	60	75	1.2	1,736
AFC-60 N 75.15	60	75	1.5	2,170
AFC-60 N 75.20	60	75	2.0	2,893
AFC-60 N 100.08	60	100	0.8	1,256
AFC-60 N 100.10	60	100	1.0	1,570
AFC-60 N 100.12	60	100	1.2	1,884
AFC-60 N 100.15	60	100	1.5	2,355
AFC-60 N 100.20	60	100	2.0	3,139
AFC-60 N 150.10	60	150	1.0	1,917
AFC-60 N 150.12	60	150	1.2	2,300
AFC-60 N 150.15	60	150	1.5	2,875
AFC-60 N 150.20	60	150	2.0	3,834
AFC-60 N 200.10	60	200	1.0	2,277
AFC-60 N 200.12	60	200	1.2	2,732
AFC-60 N 200.15	60	200	1.5	3,416
AFC-60 N 200.20	60	200	2.0	4,554
AFC-60 N 300.15	60	300	1.5	4,659
AFC-60 N 300.20	60	300	2.0	6,212
AFC-60 N 400.15	60	400	1.5	5,798
AFC-60 N 400.20	60	400	2.0	7,730
AFC-60 N 500.15	60	500	1.5	6,998
AFC-60 N 500.20	60	500	2.0	9,331
AFC-60 N 600.15	60	600	1.5	8,137
AFC-60 N 600.20	60	600	2.0	10,850

Örnek Sipariş :
Yükseklik / Height (H) : 60 mm
Genişlik / Width (A) : 100 mm
Kalınlık / Thickness (T) : 1,5 mm
Sıcak Daldırma / Hot Dip Galvanized : SD

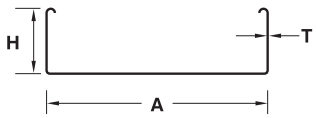

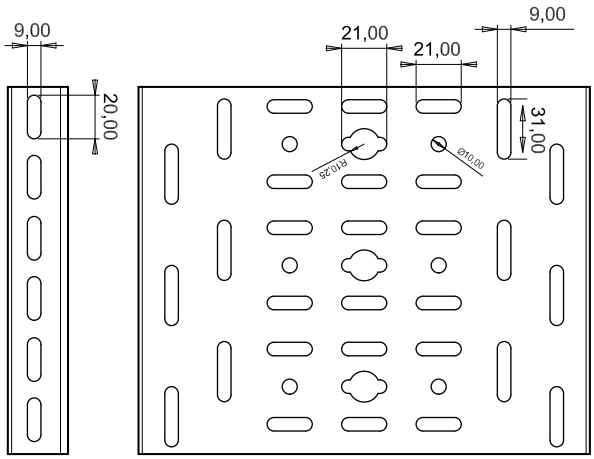

- **Lütfen siparişlerinizde sipariş kodunu bildiriniz.**
  Please order by product code.
- **Farklı kalınlık ve ölçülerdeki siparişleriniz için lütfen firmamızı arayınız.**
  Please contact us for your custom orders.
- **Malzeme ağırlıkları yaklaşık değerlerdir, ± % 10 değişim gösterebilir.**
  All material weights are approximate and may vary by +/- 10%.
- **Standart uzunluk 2500 ve 3000 mm'dir.**
  Standard widths are available in 2500, and 3000 mm.

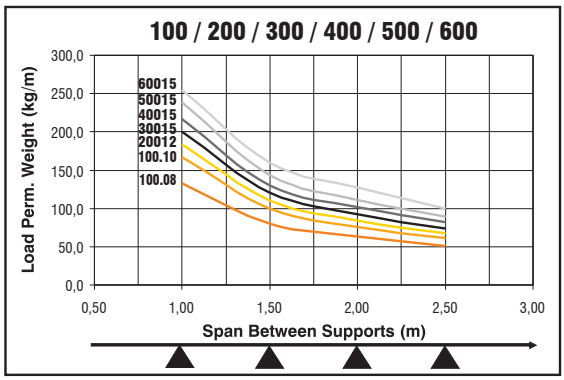

90° Yatay Dönüş Modülü
90° Horizontal Elbow Module

Sipariş Kodu Order Code	Yükseklik Height (H) mm	Genişlik Width (AB) mm	Kalınlık Thickness (T) mm	Ağırlık Weight Kg./Ad.
AFC-60 AK 50.15	60	50	1.5	0,416
AFC-60 AK 75.15	60	75	1.5	0,582
AFC-60 AK 100.15	60	100	1.5	0,747
AFC-60 AK 150.15	60	150	1.5	1,203
AFC-60 AK 200.15	60	200	1.5	1,662
AFC-60 AK 300.20	60	300	2.0	3,696
AFC-60 AK 400.20	60	400	2.0	5,522
AFC-60 AK 500.20	60	500	2.0	7,693
AFC-60 AK 600.20	60	600	2.0	10,210

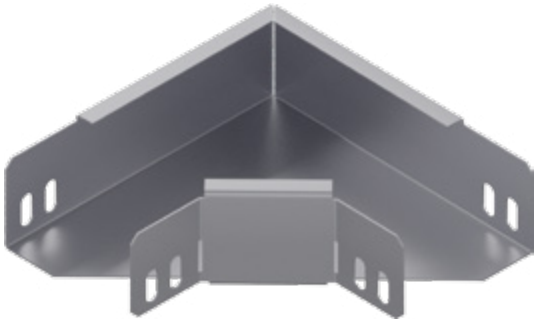

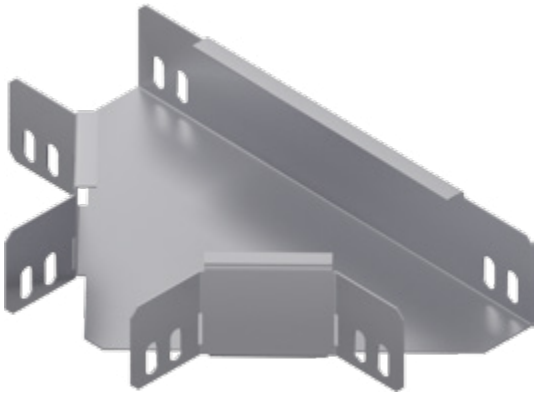

T Dönüş Modülü
T Module

Sipariş Kodu Order Code	Yükseklik Height (H) mm	Genişlik Width (ABC) mm	Kalınlık Thickness (T) mm	Ağırlık Weight Kg./Ad.
AFC-60 AT 50.15	60	50	1.5	0,521
AFC-60 AT 75.15	60	75	1.5	0,702
AFC-60 AT 100.15	60	100	1.5	0,883
AFC-60 AT 150.15	60	150	1.5	1,383
AFC-60 AT 200.15	60	200	1.5	1,865
AFC-60 AT 300.20	60	300	2.0	4,030
AFC-60 AT 400.20	60	400	2.0	5,918
AFC-60 AT 500.20	60	500	2.0	8,153
AFC-60 AT 600.20	60	600	2.0	10,732

Dörtlü Bağlantı Modülü
+ Connection Module

Sipariş Kodu Order Code	Yükseklik Height (H) mm	Genişlik Width (ABCD) mm	Kalınlık Thickness (T) mm	Ağırlık Weight Kg./Ad.
AFC-60 AD 050.15	60	50	1.5	0,439
AFC-60 AD 75.15	60	75	1.5	0,658
AFC-60 AD 100.15	60	100	1.5	0,977
AFC-60 AD 150.15	60	150	1.5	1,422
AFC-60 AD 200.15	60	200	1.5	1,855
AFC-60 AD 300.20	60	300	2.0	3,883
AFC-60 AD 400.20	60	400	2.0	5,639
AFC-60 AD 500.20	60	500	2.0	7,740
AFC-60 AD 600.20	60	600	2.0	10,186

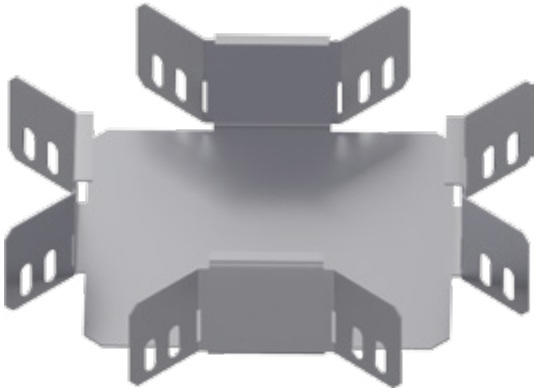

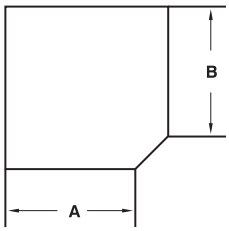

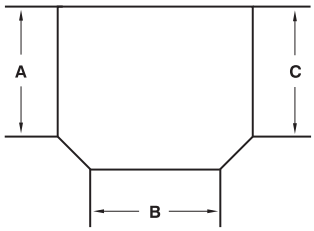

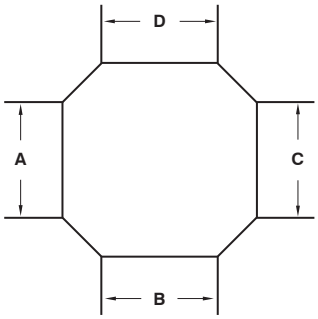

İç Bükey Dönüş Modülü
Flexible Vertical Bend - Inside

Sipariş Kodu Order Code	Yükseklik Height (H) mm	Genişlik Width (AB) mm	Kalınlık Thickness (T) mm	Ağırlık Weight Kg./Ad.
AFC-60 AİB 50.15	60	50	1.5	1,477
AFC-60 AİB 75.15	60	75	1.5	1,736
AFC-60 AİB 100.15	60	100	1.5	1,884
AFC-60 AİB 150.15	60	150	1.5	2,300
AFC-60 AİB 200.15	60	200	1.5	2,732
AFC-60 AİB 300.20	60	300	2.0	4,970
AFC-60 AİB 400.20	60	400	2.0	6,184
AFC-60 AİB 500.20	60	500	2.0	7,465
AFC-60 AİB 600.20	60	600	2.0	8,680

Dış Bükey Dönüş Modülü
Flexible Vertical Bend - Outside

Sipariş Kodu Order Code	Yükseklik Height (H) mm	Genişlik Width (AB) mm	Kalınlık Thickness (T) mm	Ağırlık Weight Kg./Ad.
AFC-60 ADB 50.15	60	50	1.5	1,477
AFC-60 ADB 75.15	60	75	1.5	1,736
AFC-60 ADB 100.15	60	100	1.5	1,884
AFC-60 ADB 150.15	60	150	1.5	2,300
AFC-60 ADB 200.15	60	200	1.5	2,732
AFC-60 ADB 300.20	60	300	2.0	4,970
AFC-60 ADB 400.20	60	400	2.0	6,184
AFC-60 ADB 500.20	60	500	2.0	7,465
AFC-60 ADB 600.20	60	600	2.0	8,680

İç Bükey Dönüş Modülü
90° Vertical Bend - Inside

Sipariş Kodu Order Code	Yükseklik Height (H) mm	Genişlik Width (AB) mm	Kalınlık Thickness (T) mm	Ağırlık Weight Kg./Ad.
AFC-60 SİB 100.15	60	100	1.5	1,589
AFC-60 SİB 150.15	60	150	1.5	1,873
AFC-60 SİB 200.15	60	200	1.5	2,157
AFC-60 SİB 300.20	60	300	2.0	2,724
AFC-60 SİB 400.20	60	400	2.0	3,292
AFC-60 SİB 500.20	60	500	2.0	3,860
AFC-60 SİB 600.20	60	600	2.0	4,428

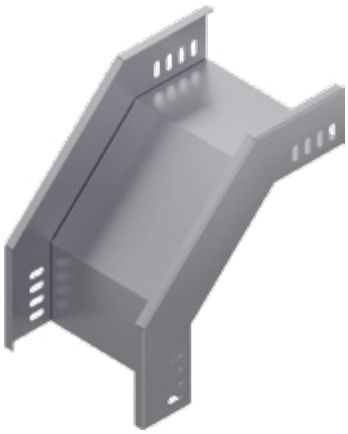

Dış Bükey Dönüş Modülü
90° Vertical Bend - Outside

Sipariş Kodu Order Code	Yükseklik Height (H) mm	Genişlik Width (AB) mm	Kalınlık Thickness (T) mm	Ağırlık Weight Kg./Ad.
AFC-60 SDB 100.15	60	100	1.5	1,502
AFC-60 SDB 150.15	60	150	1.5	1,742
AFC-60 SDB 200.15	60	200	1.5	1,982
AFC-60 SDB 300.20	60	300	2.0	2,463
AFC-60 SDB 400.20	60	400	2.0	2,944
AFC-60 SDB 500.20	60	500	2.0	3,424
AFC-60 SDB 600.20	60	600	2.0	3,905

Redüksiyon
Reduction

Sipariş Kodu Order Code	Yükseklik Height (H) mm	Genişlik Width (A) mm	Genişlik Width (B) mm	Kalınlık Thickness (T) mm	Ağırlık Weight Kg./Ad.
AFC-60 AR 75.15	60	75	50	1.5	1,604
AFC-60 AR 100.15	60	100	75	1.5	1,806
AFC-60 AR 150.15	60	150	100	1.5	2,302
AFC-60 AR 200.15	60	200	150	1.5	2,687
AFC-60 AR 300.20	60	300	200	2.0	5,108
AFC-60 AR 400.20	60	400	300	2.0	6,932
AFC-60 AR 500.20	60	500	400	2.0	9,121
AFC-60 AR 600.20	60	600	500	2.0	11,675

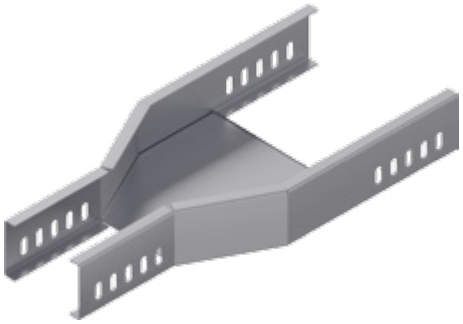

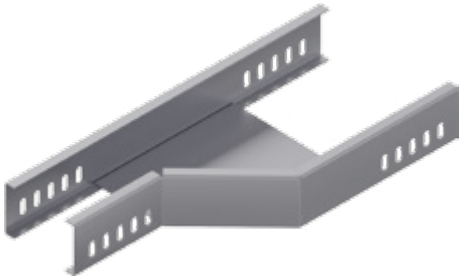

Redüksiyon - Sağ
Reduction - Right

Sipariş Kodu Order Code	Yükseklik Height (H) mm	Genişlik Width (A) mm	Genişlik Width (B) mm	Kalınlık Thickness (T) mm	Ağırlık Weight Kg./Ad.
AFC-60 ARR 75.15	60	75	50	1.5	0,834
AFC-60 ARR 100.15	60	100	75	1.5	0,974
AFC-60 ARR 150.15	60	150	100	1.5	1,320
AFC-60 ARR 200.15	60	200	150	1.5	1,604
AFC-60 ARR 300.20	60	300	200	2.0	3,336
AFC-60 ARR 400.20	60	400	300	2.0	4,805
AFC-60 ARR 500.20	60	500	400	2.0	6,670
AFC-60 ARR 600.20	60	600	500	2.0	8,896

Redüksiyon - Sol
Reduction - Left

Sipariş Kodu Order Code	Yükseklik Height (H) mm	Genişlik Width (A) mm	Genişlik Width (B) mm	Kalınlık Thickness (T) mm	Ağırlık Weight Kg./Ad.
AFC-60 ARL 75.15	60	75	50	1.5	0,834
AFC-60 ARL 100.15	60	100	75	1.5	0,974
AFC-60 ARL 150.15	60	150	100	1.5	1,320
AFC-60 ARL 200.15	60	200	150	1.5	1,604
AFC-60 ARL 300.20	60	300	200	2.0	3,336
AFC-60 ARL 400.20	60	400	300	2.0	4,805
AFC-60 ARL 500.20	60	500	400	2.0	6,670
AFC-60 ARL 600.20	60	600	500	2.0	8,896

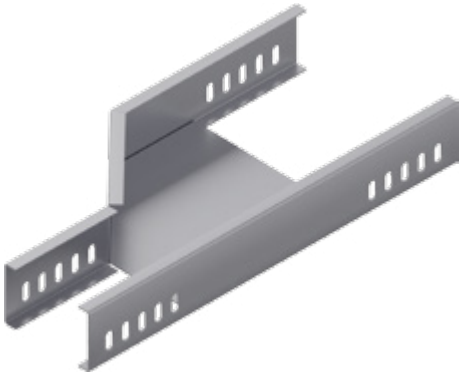

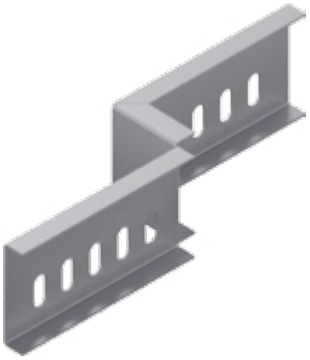

Z Redüksiyon
Z Reduction

Sipariş Kodu Order Code	Yükseklik Height (H) mm	Genişlik Width (A) mm	Kalınlık Thickness (T) mm	Ağırlık Weight Kg./Ad.
AFC-60 ZR 25.15	60	25	1.5	0,194
AFC-60 ZR 50.15	60	50	1.5	0,213
AFC-60 ZR 100.15	60	100	1.5	0,253
AFC-60 ZR 150.15	60	150	1.5	0,293
AFC-60 ZR 200.15	60	200	1.5	0,332
AFC-60 ZR 300.20	60	300	2.0	0,548

"T" Ortadan İniş Modülü
"T" Middle Descent Module

Sipariş Kodu Order Code	Yükseklik Height (H) mm	Genişlik Width (AB) mm	Kalınlık Thickness (T) mm	Ağırlık Weight Kg./Ad.
AFC-60 DTO 100.15	60	100	1.5	4,112
AFC-60 DTO 150.15	60	150	1.5	4,758
AFC-60 DTO 200.15	60	200	1.5	5,404
AFC-60 DTO 300.20	60	300	2.0	6,696
AFC-60 DTO 400.20	60	400	2.0	7,988
AFC-60 DTO 500.20	60	500	2.0	9,281
AFC-60 DTO 600.20	60	600	2.0	10,572

"T" Duvardan İniş Modülü
"T" Wall Descent Module

Sipariş Kodu Order Code	Yükseklik Height (H) mm	Genişlik Width (AB) mm	Kalınlık Thickness (T) mm	Ağırlık Weight Kg./Ad.
AFC-60 DTD 100.15	60	100	1.5	2,595
AFC-60 DTD 150.15	60	150	1.5	3,700
AFC-60 DTD 200.15	60	200	1.5	5,639
AFC-60 DTD 300.20	60	300	2.0	8,192
AFC-60 DTD 400.20	60	400	2.0	17,592
AFC-60 DTD 500.20	60	500	2.0	21,640
AFC-60 DTD 600.20	60	600	2.0	25,477

Ek Elemanı
Joint Fitting

Sipariş Kodu Order Code	Yükseklik Height (H) mm	Genişlik Width (A) mm	Kalınlık Thickness (T) mm	Ağırlık Weight Kg./Ad.
AFC-60 NE 15.15	60	20	1.5	0,160

Flexible Dönüş Modülü
Flexible Elbow Module

Sipariş Kodu Order Code	Yükseklik Height (H) mm	Genişlik Width (AB) mm	Kalınlık Thickness (T) mm	Ağırlık Weight Kg./Ad.
AFC-60 FK 100.10	60	100	1.0	0,882
AFC-60 FK 150.10	60	150	1.0	1,355
AFC-60 FK 200.10	60	200	1.0	1,890
AFC-60 FK 300.12	60	300	1.2	3,371
AFC-60 FK 400.12	60	400	1.2	5,345
AFC-60 FK 500.15	60	500	1.5	11,393
AFC-60 FK 600.15	60	600	1.5	15,561

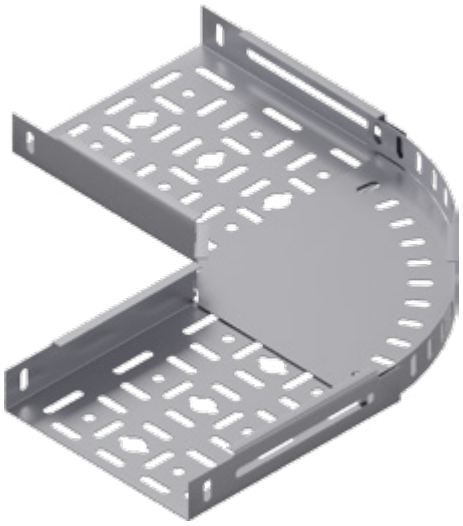

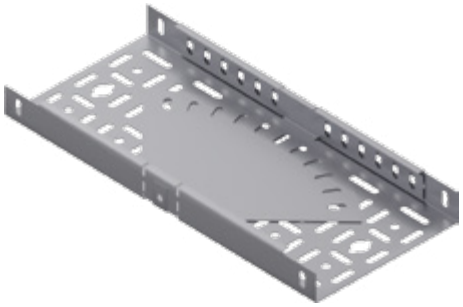

Seviye Değiştirme Elemanı
Level Change Unit

Sipariş Kodu Order Code	Yükseklik Height (H) mm	Genişlik Width (A) mm	Kalınlık Thickness (T) mm	Ağırlık Weight Kg./Tk.
AFC-60 SD 15.20	60	20	2.0	0,491

Separatör
Seperator

Sipariş Kodu Order Code	Yükseklik Height (H) mm	Genişlik Width (A) mm	Kalınlık Thickness (T) mm	Ağırlık Weight Kg./m.
AFC-60 SPK 20.15	60	20	1.5	1,008

Aktül Kağıt Fabrikası

Formlu Kablo Kanalı
Embossed Cable Tray

İÇİNDEKİLER
INDEX

240	Formlu Kablo Kanalı Embossed Cable Tray
241	90° Yatay Dönüş Modülü 90° Horizontal Elbow Module T Dönüş Modülü T Module Dörtlü Bağlantı Modülü + Connection Module
242	İç Bükey Dönüş Modülü Flexible Vertical Bend - Inside Dış Bükey Dönüş Modülü Flexible Vertical Bend - Outside İç Bükey Dönüş Modülü 90° Vertical Bend - Inside Dış Bükey Dönüş Modülü 90° Vertical Bend - Outside
243	Redüksiyon Reduction Redüksiyon - Sağ Reduction - Right Redüksiyon - Sol Reduction - Left Z Redüksiyon Z Reduction
244	“T” Ortadan İniş Modülü “T” Middle Descent Module “T” Duvardan İniş Modülü “T” Wall Descent Module Ek Elemanı Joint Fitting
245	Flexible Dönüş Modülü Flexible Elbow Modul Seviye Değiştirme Elemanı Level Change Unit Separatör Seperator

Formlu Kablo Kanalı H40,H50 ve H60
Embossed Cable Tray H40,H50 and H60

Sipariş Kodu Order Code	Yükseklik Height (H) mm	Genişlik Width (A) mm	Kalınlık Thickness (T) mm	Ağırlık Weight Kg./m.
AFC-40 P 100.08	40	100	0.8	1,206
AFC-40 P 200.08	40	200	0.8	1,763
AFC-40 P 300.10	40	300	1.0	2,893
AFC-40 P 400.10	40	400	1.0	3,583
AFC-40 P 500.10	40	500	1.0	4,271
AFC-40 P 600.10	40	600	1.0	4,961
AFC-50 P 100.08	50	100	0.8	1,343
AFC-50 P 200.08	50	200	0.8	1,901
AFC-50 P 300.10	50	300	1.0	3,066
AFC-50 P 400.10	50	400	1.0	3,755
AFC-50 P 500.10	50	500	1.0	4,444
AFC-50 P 600.10	50	600	1.0	5,134
AFC-60 P 100.08	60	100	0.8	1,482
AFC-60 P 200.08	60	200	0.8	2,039
AFC-60 P 300.10	60	300	1.0	3,238
AFC-60 P 400.10	60	400	1.0	3,928
AFC-60 P 500.10	60	500	1.0	4,617
AFC-60 P 600.10	60	600	1.0	5,306

Örnek Sipariş :
Yükseklik / Height (H) : 40 mm
Genişlik / Width (A) : 100 mm
Kalınlık / Thickness (T) : 1,5 mm
Sıcak Daldırma / Hot Dip Galvanized : SD

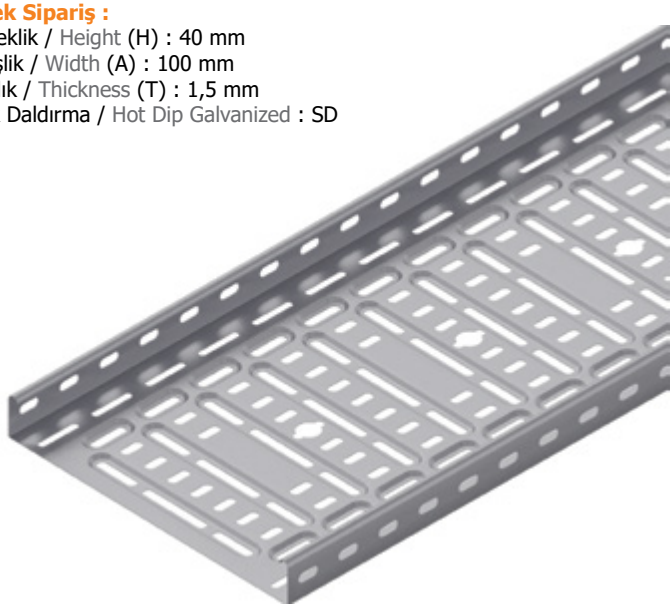

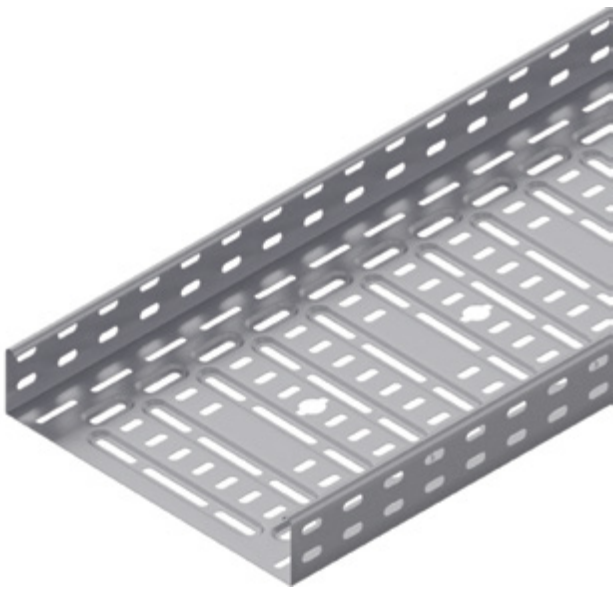

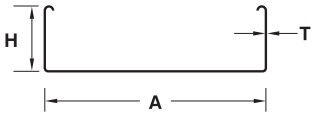

- **Lütfen siparişlerinizde sipariş kodunu bildiriniz.**
  Please order by product code.
- **Farklı kalınlık ve ölçülerdeki siparişleriniz için lütfen firmamızı arayınız.**
  Please contact us for your custom orders.
- **Malzeme ağırlıkları yaklaşık değerlerdir, ± % 10 değişim gösterebilir.**
  All material weights are approximate and may vary by +/- 10%.
- **Standart uzunluk 2500 ve 3000 mm'dir.**
  Standard widths are available in 2500, and 3000 mm.

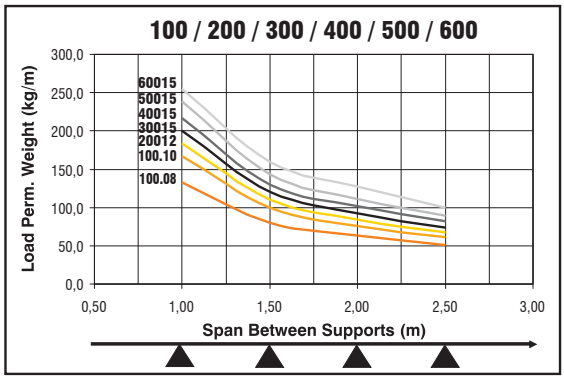

90° Yatay Dönüş Modülü
90° Horizontal Elbow Module

Sipariş Kodu Order Code	Yükseklik Height (H) mm	Genişlik Width (AB) mm	Kalınlık Thickness (T) mm	Ağırlık Weight Kg./Ad.
AFC-40 AK 50.15	40	50	1.5	0,314
AFC-40 AK 75.15	40	75	1.5	0,459
AFC-40 AK 100.15	40	100	1.5	0,604
AFC-40 AK 150.15	40	150	1.5	1,011
AFC-40 AK 200.15	40	200	1.5	1,444
AFC-40 AK 300.20	40	300	2.0	3,337
AFC-40 AK 400.20	40	400	2.0	5,095
AFC-40 AK 500.20	40	500	2.0	7,198
AFC-40 AK 600.20	40	600	2.0	9,645

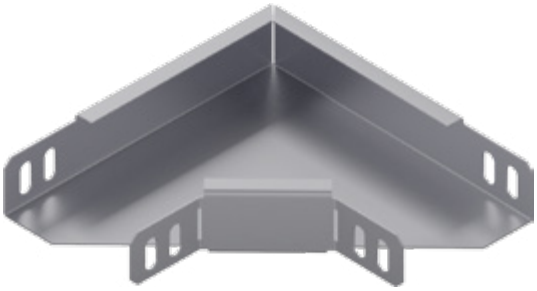

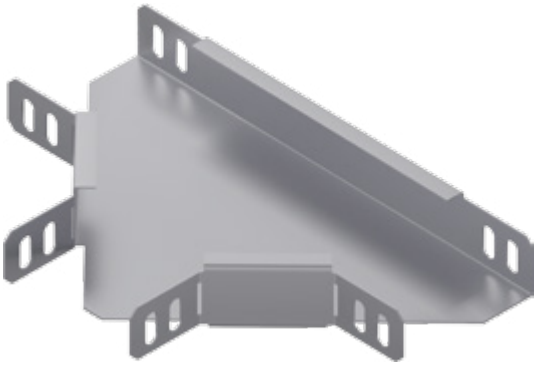

T Dönüş Modülü
T Module

Sipariş Kodu Order Code	Yükseklik Height (H) mm	Genişlik Width (ABC) mm	Kalınlık Thickness (T) mm	Ağırlık Weight Kg./Ad.
AFC-40 AT 50.15	40	50	1.5	0,394
AFC-40 AT 75.15	40	75	1.5	0,557
AFC-40 AT 100.15	40	100	1.5	0,719
AFC-40 AT 150.15	40	150	1.5	1,176
AFC-40 AT 200.15	40	200	1.5	1,645
AFC-40 AT 300.20	40	300	2.0	3,702
AFC-40 AT 400.20	40	400	2.0	5,557
AFC-40 AT 500.20	40	500	2.0	7,757
AFC-40 AT 600.20	40	600	2.0	10,302

Dörtlü Bağlantı Modülü
+ Connection Module

Sipariş Kodu Order Code	Yükseklik Height (H) mm	Genişlik Width (ABCD) mm	Kalınlık Thickness (T) mm	Ağırlık Weight Kg./Ad.
AFC-40 AD 50.15	40	50	1.5	0,426
AFC-40 AD 75.15	40	75	1.5	0,638
AFC-40 AD 100.15	40	100	1.5	0,789
AFC-40 AD 150.15	40	150	1.5	1,209
AFC-40 AD 200.15	40	200	1.5	1,640
AFC-40 AD 300.20	40	300	2.0	3,597
AFC-40 AD 400.20	40	400	2.0	5,353
AFC-40 AD 500.20	40	500	2.0	7,454
AFC-40 AD 600.20	40	600	2.0	9,902

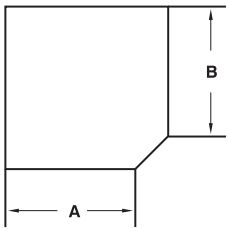

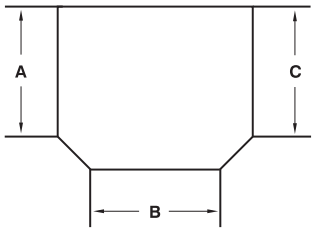

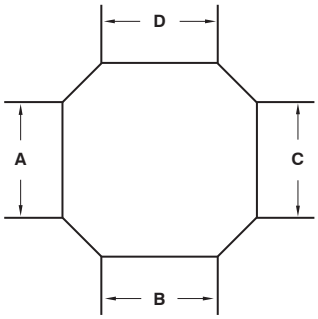

İç Bükey Dönüş Modülü
Flexible Vertical Bend - Inside

Sipariş Kodu Order Code	Yükseklik Height (H) mm	Genişlik Width (AB) mm	Kalınlık Thickness (T) mm	Ağırlık Weight Kg./Ad.
AFC-40 AİB 50.15	40	50	1.5	1,270
AFC-40 AİB 75.15	40	75	1.5	1,529
AFC-40 AİB 100.15	40	100	1.5	1,676
AFC-40 AİB 150.15	40	150	1.5	2,093
AFC-40 AİB 200.15	40	200	1.5	2,525
AFC-40 AİB 300.20	40	300	2.0	4,694
AFC-40 AİB 400.20	40	400	2.0	5,908
AFC-40 AİB 500.20	40	500	2.0	7,189
AFC-40 AİB 600.20	40	600	2.0	8,404

Dış Bükey Dönüş Modülü
Flexible Vertical Bend - Outside

Sipariş Kodu Order Code	Yükseklik Height (H) mm	Genişlik Width (AB) mm	Kalınlık Thickness (T) mm	Ağırlık Weight Kg./Ad.
AFC-40 ADB 50.15	40	50	1.5	1,270
AFC-40 ADB 75.15	40	75	1.5	1,529
AFC-40 ADB 100.15	40	100	1.5	1,676
AFC-40 ADB 150.15	40	150	1.5	2,093
AFC-40 ADB 200.15	40	200	1.5	2,525
AFC-40 ADB 300.20	40	300	2.0	4,694
AFC-40 ADB 400.20	40	400	2.0	5,908
AFC-40 ADB 500.20	40	500	2.0	7,189
AFC-40 ADB 600.20	40	600	2.0	8,404

İç Bükey Dönüş Modülü
90° Vertical Bend - Inside

Sipariş Kodu Order Code	Yükseklik Height (H) mm	Genişlik Width (AB) mm	Kalınlık Thickness (T) mm	Ağırlık Weight Kg./Ad.
AFC-40 SİB 100.15	40	100	1.5	1,333
AFC-40 SİB 150.15	40	150	1.5	1,617
AFC-40 SİB 200.15	40	200	1.5	1,901
AFC-40 SİB 300.20	40	300	2.0	2,469
AFC-40 SİB 400.20	40	400	2.0	3,037
AFC-40 SİB 500.20	40	500	2.0	3,605
AFC-40 SİB 600.20	40	600	2.0	4,173

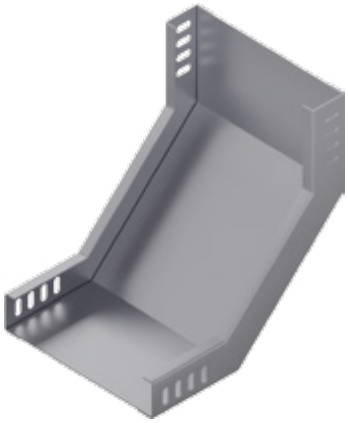

Dış Bükey Dönüş Modülü
90° Vertical Bend - Outside

Sipariş Kodu Order Code	Yükseklik Height (H) mm	Genişlik Width (AB) mm	Kalınlık Thickness (T) mm	Ağırlık Weight Kg./Ad.
AFC-40 SDB 100.15	40	100	1.5	1,246
AFC-40 SDB 150.15	40	150	1.5	1,487
AFC-40 SDB 200.15	40	200	1.5	1,727
AFC-40 SDB 300.20	40	300	2.0	2,208
AFC-40 SDB 400.20	40	400	2.0	2,688
AFC-40 SDB 500.20	40	500	2.0	3,169
AFC-40 SDB 600.20	40	600	2.0	3,650

Redüksiyon
Reduction

Sipariş Kodu Order Code	Yükseklik Height (H) mm	Genişlik Width (A) mm	Genişlik Width (B) mm	Kalınlık Thickness (T) mm	Ağırlık Weight Kg./Ad.
AFC-40 AR 75.15	40	75	50	1.5	1,262
AFC-40 AR 100.15	40	100	75	1.5	1,434
AFC-40 AR 150.15	40	150	100	1.5	1,867
AFC-40 AR 200.15	40	200	150	1.5	2,210
AFC-40 AR 300.20	40	300	200	2.0	4,332
AFC-40 AR 400.20	40	400	300	2.0	6,006
AFC-40 AR 500.20	40	500	400	2.0	8,058
AFC-40 AR 600.20	40	600	500	2.0	10,473

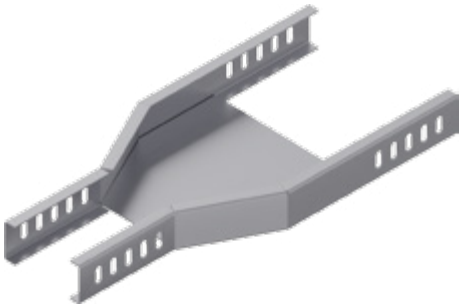

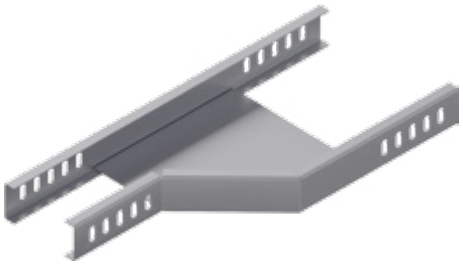

Redüksiyon - Sağ
Reduction - Right

Sipariş Kodu Order Code	Yükseklik Height (H) mm	Genişlik Width (A) mm	Genişlik Width (B) mm	Kalınlık Thickness (T) mm	Ağırlık Weight Kg./Ad.
AFC-40 ARR 75.15	40	75	50	1.5	0,662
AFC-40 ARR 100.15	40	100	75	1.5	0,787
AFC-40 ARR 150.15	40	150	100	1.5	1,101
AFC-40 ARR 200.15	40	200	150	1.5	1,364
AFC-40 ARR 300.20	40	300	200	2.0	2,946
AFC-40 ARR 400.20	40	400	300	2.0	4,338
AFC-40 ARR 500.20	40	500	400	2.0	6,136
AFC-40 ARR 600.20	40	600	500	2.0	8,291

Redüksiyon - Sol
Reduction - Left

Sipariş Kodu Order Code	Yükseklik Height (H) mm	Genişlik Width (A) mm	Genişlik Width (B) mm	Kalınlık Thickness (T) mm	Ağırlık Weight Kg./Ad.
AFC-40 ARL 75.15	40	75	50	1.5	0,662
AFC-40 ARL 100.15	40	100	75	1.5	0,787
AFC-40 ARL 150.15	40	150	100	1.5	1,101
AFC-40 ARL 200.15	40	200	150	1.5	1,364
AFC-40 ARL 300.20	40	300	200	2.0	2,946
AFC-40 ARL 400.20	40	400	300	2.0	4,338
AFC-40 ARL 500.20	40	500	400	2.0	6,136
AFC-40 ARL 600.20	40	600	500	2.0	8,291

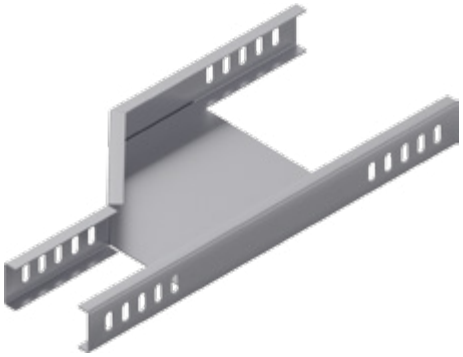

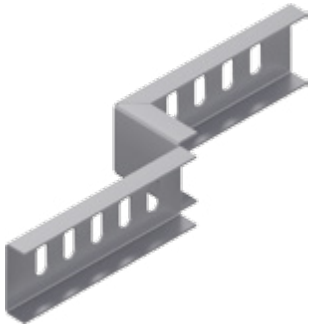

Z Redüksiyon
Z Reduction

Sipariş Kodu Order Code	Yükseklik Height (H) mm	Genişlik Width (A) mm	Kalınlık Thickness (T) mm	Ağırlık Weight Kg./Ad.
AFC-40 ZR 25.15	40	25	1.5	0,121
AFC-40 ZR 50.15	40	50	1.5	0,134
AFC-40 ZR 100.15	40	100	1.5	0,161
AFC-40 ZR 150.15	40	150	1.5	0,187
AFC-40 ZR 200.15	40	200	1.5	0,213
AFC-40 ZR 300.20	40	300	2.0	0,354

"T" Ortadan İniş Modülü
"T" Middle Descent Module

Sipariş Kodu Order Code	Yükseklik Height (H) mm	Genişlik Width (AB) mm	Kalınlık Thickness (T) mm	Ağırlık Weight Kg./Ad.
AFC-40 DTO 100.15	40	100	1.5	3,672
AFC-40 DTO 150.15	40	150	1.5	4,318
AFC-40 DTO 200.15	40	200	1.5	4,964
AFC-40 DTO 300.20	40	300	2.0	6,256
AFC-40 DTO 400.20	40	400	2.0	7,548
AFC-40 DTO 500.20	40	500	2.0	8,841
AFC-40 DTO 600.20	40	600	2.0	10,132

"T" Duvardan İniş Modülü
"T" Wall Descent Module

Sipariş Kodu Order Code	Yükseklik Height (H) mm	Genişlik Width (AB) mm	Kalınlık Thickness (T) mm	Ağırlık Weight Kg./Ad.
AFC-40 DTD 100.15	40	100	1.5	2,405
AFC-40 DTD 150.15	40	150	1.5	3,447
AFC-40 DTD 200.15	40	200	1.5	5,343
AFC-40 DTD 300.20	40	300	2.0	7,790
AFC-40 DTD 400.20	40	400	2.0	16,917
AFC-40 DTD 500.20	40	500	2.0	20,824
AFC-40 DTD 600.20	40	600	2.0	24,520

Ek Elemanı
Joint Fitting

Sipariş Kodu Order Code	Yükseklik Height (H) mm	Genişlik Width (A) mm	Kalınlık Thickness (T) mm	Ağırlık Weight Kg./Ad.
AFC-40 NE 15.15	40	20	1.5	0,110

Flexible Dönüş Modülü
Flexible Elbow Module

Sipariş Kodu Order Code	Yükseklik Height (H) mm	Genişlik Width (AB) mm	Kalınlık Thickness (T) mm	Ağırlık Weight Kg./Ad.
AFC-40 FK 100.10	40	100	1.0	0,746
AFC-40 FK 150.10	40	150	1.0	1,187
AFC-40 FK 200.10	40	200	1.0	1,607
AFC-40 FK 300.12	40	300	1.2	3,066
AFC-40 FK 400.12	40	400	1.2	4,946
AFC-40 FK 500.15	40	500	1.5	10,700
AFC-40 FK 600.15	40	600	1.5	14,742

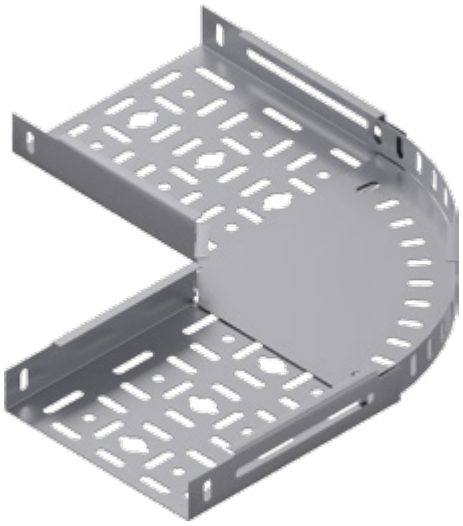

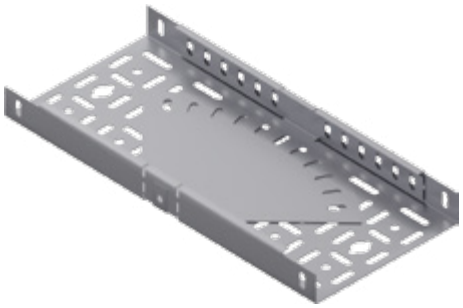

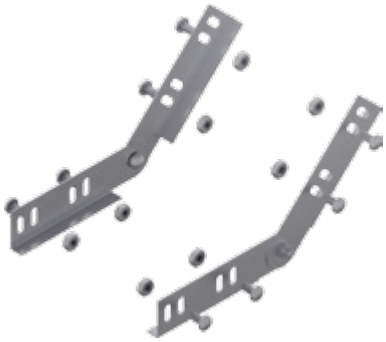

Seviye Değiştirme Elemanı
Level Change Unit

Sipariş Kodu Order Code	Yükseklik Height (H) mm	Genişlik Width (A) mm	Kalınlık Thickness (T) mm	Ağırlık Weight Kg./Tk.
AFC-40 SD 15.20	40	20	2.0	0,359

Separatör
Seperator

Sipariş Kodu Order Code	Yükseklik Height (H) mm	Genişlik Width (A) mm	Kalınlık Thickness (T) mm	Ağırlık Weight Kg./m.
AFC-40 SPK 20.15	40	20	1.5	0,744

Elmar Towers

Ağır Hizmet Tipi Deliksiz Kablo Kanalı
Heavy Duty Solid Bottom Cable Tray

İÇİNDEKİLER
INDEX

248 Ağır Hizmet Tipi Deliksiz Kablo Kanalı H40
Heavy Duty Solid Bottom Cable Tray H40

249 Ağır Hizmet Tipi Deliksiz Kablo Kanalı H50
Heavy Duty Solid Bottom Cable Tray H50

250 Ağır Hizmet Tipi Deliksiz Kablo Kanalı H60
Heavy Duty Solid Bottom Cable Tray H60

251 Ağır Hizmet Tipi Deliksiz Kablo Kanalı H75
Heavy Duty Solid Bottom Cable Tray H75

252 Ağır Hizmet Tipi Deliksiz Kablo Kanalı H100
Heavy Duty Solid Bottom Cable Tray H100

Ağır Hizmet Tipi Deliksiz Kablo Kanalı H40
Heavy Duty Imperforate Cable Tray H40

Sipariş Kodu Order Code	Yükseklik Height (H) mm	Genişlik Width (A) mm	Kalınlık Thickness (T) mm	Ağırlık Weight Kg./m.
AFC-40 DA 50.08	40	50	0.8	0,982
AFC-40 DA 50.10	40	50	1.0	1,231
AFC-40 DA 50.12	40	50	1.2	1,480
AFC-40 DA 50.15	40	50	1.5	1,853
AFC-40 DA 50.20	40	50	2.0	2,474
AFC-40 DA 75.08	40	75	0.8	1,155
AFC-40 DA 75.10	40	75	1.0	1,447
AFC-40 DA 75.12	40	75	1.2	1,739
AFC-40 DA 75.15	40	75	1.5	2,177
AFC-40 DA 75.20	40	75	2.0	2,906
AFC-40 DA 100.08	40	100	0.8	1,328
AFC-40 DA 100.10	40	100	1.0	1,663
AFC-40 DA 100.12	40	100	1.2	1,998
AFC-40 DA 100.15	40	100	1.5	2,500
AFC-40 DA 100.20	40	100	2.0	3,338
AFC-40 DA 150.10	40	150	1.0	2,095
AFC-40 DA 150.12	40	150	1.2	2,516
AFC-40 DA 150.15	40	150	1.5	3,148
AFC-40 DA 150.20	40	150	2.0	4,201
AFC-40 DA 200.10	40	200	1.0	2,526
AFC-40 DA 200.12	40	200	1.2	3,034
AFC-40 DA 200.15	40	200	1.5	3,796
AFC-40 DA 200.20	40	200	2.0	5,065
AFC-40 DA 300.15	40	300	1.5	5,091
AFC-40 DA 300.20	40	300	2.0	6,792
AFC-40 DA 400.15	40	400	1.5	6,386
AFC-40 DA 400.20	40	400	2.0	8,519
AFC-40 DA 500.15	40	500	1.5	7,681
AFC-40 DA 500.20	40	500	2.0	10,246
AFC-40 DA 600.15	40	600	1.5	8,977
AFC-40 DA 600.20	40	600	2.0	11,973

Örnek Sipariş :
Yükseklik / Height (H) : 40 mm
Genişlik / Width (A) : 100 mm
Kalınlık / Thickness (T) : 1,5 mm
Pregalvaniz / Pre-Galvanized : PG

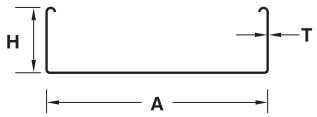

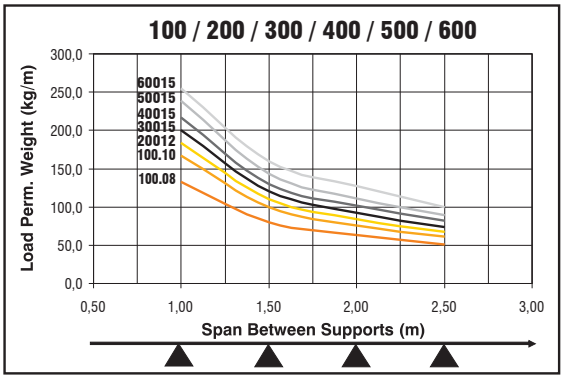

- **Lütfen siparişlerinizde sipariş kodunu bildiriniz.**
  Please order by product code.
- **Farklı kalınlık ve ölçülerdeki siparişleriniz için lütfen firmamızı arayınız.**
  Please contact us for your custom orders.
- **Malzeme ağırlıkları yaklaşık değerlerdir, ± % 10 değişim gösterebilir.**
  All material weights are approximate and may vary by +/- 10%.
- **Standart uzunluk 2500 ve 3000 mm'dir.**
  Standard widths are available in 2500, and 3000 mm.

Ağır Hizmet Tipi Deliksiz Kablo Kanalı H50
Heavy Duty Imperforate Cable Tray H50

Sipariş Kodu Order Code	Yükseklik Height (H) mm	Genişlik Width (A) mm	Kalınlık Thickness (T) mm	Ağırlık Weight Kg./m.
AFC-50 DA 50.08	50	50	0.8	1,120
AFC-50 DA 50.10	50	50	1.0	1,404
AFC-50 DA 50.12	50	50	1.2	1,687
AFC-50 DA 50.15	50	50	1.5	2,112
AFC-50 DA 50.20	50	50	2.0	2,820
AFC-50 DA 75.08	50	75	0.8	1,293
AFC-50 DA 75.10	50	75	1.0	1,620
AFC-50 DA 75.12	50	75	1.2	1,946
AFC-50 DA 75.15	50	75	1.5	2,436
AFC-50 DA 75.20	50	75	2.0	3,252
AFC-50 DA 100.08	50	100	0.8	1,466
AFC-50 DA 100.10	50	100	1.0	1,835
AFC-50 DA 100.12	50	100	1.2	2,205
AFC-50 DA 100.15	50	100	1.5	2,759
AFC-50 DA 100.20	50	100	2.0	3,683
AFC-50 DA 150.10	50	150	1.0	2,267
AFC-50 DA 150.12	50	150	1.2	2,723
AFC-50 DA 150.15	50	150	1.5	3,407
AFC-50 DA 150.20	50	150	2.0	4,547
AFC-50 DA 200.10	50	200	1.0	2,699
AFC-50 DA 200.12	50	200	1.2	3,241
AFC-50 DA 200.15	50	200	1.5	4,055
AFC-50 DA 200.20	50	200	2.0	5,410
AFC-50 DA 300.15	50	300	1.5	5,350
AFC-50 DA 300.20	50	300	2.0	7,137
AFC-50 DA 400.15	50	400	1.5	6,645
AFC-50 DA 400.20	50	400	2.0	8,864
AFC-50 DA 500.15	50	500	1.5	7,940
AFC-50 DA 500.20	50	500	2.0	10,591
AFC-50 DA 600.15	50	600	1.5	9,236
AFC-50 DA 600.20	50	600	2.0	12,318

Örnek Sipariş :
Yükseklik / Height (H) : 50 mm
Genişlik / Width (A) : 100 mm
Kalınlık / Thickness (T) : 1,5 mm
Pregalvaniz / Pre-Galvanized : PG

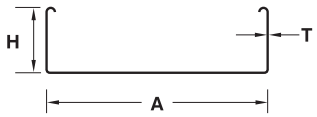

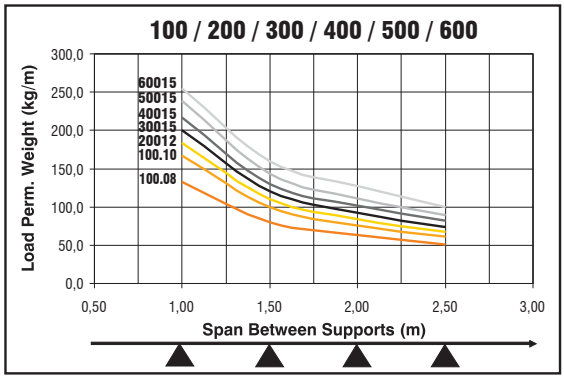

- **Lütfen siparişlerinizde sipariş kodunu bildiriniz.**
  Please order by product code.
- **Farklı kalınlık ve ölçülerdeki siparişleriniz için lütfen firmamızı arayınız.**
  Please contact us for your custom orders.
- **Malzeme ağırlıkları yaklaşık değerlerdir, ± % 10 değişim gösterebilir.**
  All material weights are approximate and may vary by +/- 10%.
- **Standart uzunluk 2500 ve 3000 mm'dir.**
  Standard widths are available in 2500, and 3000 mm.

Ağır Hizmet Tipi Deliksiz Kablo Kanalı H60
Heavy Duty Imperforate Cable Tray H60

Sipariş Kodu Order Code	Yükseklik Height (H) mm	Genişlik Width (A) mm	Kalınlık Thickness (T) mm	Ağırlık Weight Kg./m.
AFC-60 DA 50.08	60	50	0.8	1,259
AFC-60 DA 50.10	60	50	1.0	1,576
AFC-60 DA 50.12	60	50	1.2	1,894
AFC-60 DA 50.15	60	50	1.5	2,371
AFC-60 DA 50.20	60	50	2.0	3,165
AFC-60 DA 75.08	60	75	0.8	1,431
AFC-60 DA 75.10	60	75	1.0	1,792
AFC-60 DA 75.12	60	75	1.2	2,153
AFC-60 DA 75.15	60	75	1.5	2,695
AFC-60 DA 75.20	60	75	2.0	3,597
AFC-60 DA 100.08	60	100	0.8	1,604
AFC-60 DA 100.10	60	100	1.0	2,008
AFC-60 DA 100.12	60	100	1.2	2,412
AFC-60 DA 100.15	60	100	1.5	3,018
AFC-60 DA 100.20	60	100	2.0	4,029
AFC-60 DA 150.10	60	150	1.0	2,440
AFC-60 DA 150.12	60	150	1.2	2,930
AFC-60 DA 150.15	60	150	1.5	3,666
AFC-60 DA 150.20	60	150	2.0	4,892
AFC-60 DA 200.10	60	200	1.0	2,872
AFC-60 DA 200.12	60	200	1.2	3,448
AFC-60 DA 200.15	60	200	1.5	4,314
AFC-60 DA 200.20	60	200	2.0	5,756
AFC-60 DA 300.15	60	300	1.5	5,609
AFC-60 DA 300.20	60	300	2.0	7,483
AFC-60 DA 400.15	60	400	1.5	6,904
AFC-60 DA 400.20	60	400	2.0	9,210
AFC-60 DA 500.15	60	500	1.5	8,199
AFC-60 DA 500.20	60	500	2.0	10,937
AFC-60 DA 600.15	60	600	1.5	9,495
AFC-60 DA 600.20	60	600	2.0	12,664

Örnek Sipariş :
Yükseklik / Height (H) : 60 mm
Genişlik / Width (A) : 100 mm
Kalınlık / Thickness (T) : 1,5 mm
Pregalvaniz / Pre-Galvanized : PG

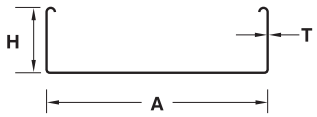

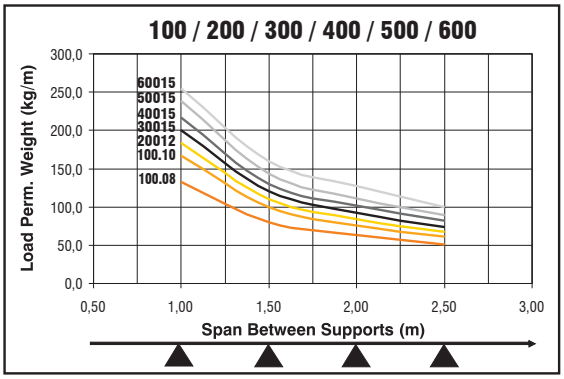

- **Lütfen siparişlerinizde sipariş kodunu bildiriniz.**
  Please order by product code.
- **Farklı kalınlık ve ölçülerdeki siparişleriniz için lütfen firmamızı arayınız.**
  Please contact us for your custom orders.
- **Malzeme ağırlıkları yaklaşık değerlerdir, ± % 10 değişim gösterebilir.**
  All material weights are approximate and may vary by +/- 10%.
- **Standart uzunluk 2500 ve 3000 mm'dir.**
  Standard widths are available in 2500, and 3000 mm.

Ağır Hizmet Tipi Deliksiz Kablo Kanalı H75
Heavy Duty Imperforate Cable Tray H75

Sipariş Kodu Order Code	Yükseklik Height (H) mm	Genişlik Width (A) mm	Kalınlık Thickness (T) mm	Ağırlık Weight Kg./m.
AFC-75 DA 100.08	75	100	0.8	1,811
AFC-75 DA 100.10	75	100	1.0	2,267
AFC-75 DA 100.12	75	100	1.2	2,723
AFC-75 DA 100.15	75	100	1.5	3,407
AFC-75 DA 100.20	75	100	2.0	4,547
AFC-75 DA 150.10	75	150	1.0	2,699
AFC-75 DA 150.12	75	150	1.2	3,241
AFC-75 DA 150.15	75	150	1.5	4,055
AFC-75 DA 150.20	75	150	2.0	5,410
AFC-75 DA 200.10	75	200	1.0	3,131
AFC-75 DA 200.12	75	200	1.2	3,759
AFC-75 DA 200.15	75	200	1.5	4,702
AFC-75 DA 200.20	75	200	2.0	6,274
AFC-75 DA 300.15	75	300	1.5	5,998
AFC-75 DA 300.20	75	300	2.0	8,001
AFC-75 DA 400.15	75	400	1.5	7,293
AFC-75 DA 400.20	75	400	2.0	9,728
AFC-75 DA 500.15	75	500	1.5	8,588
AFC-75 DA 500.20	75	500	2.0	11,455
AFC-75 DA 600.15	75	600	1.5	9,883
AFC-75 DA 600.20	75	600	2.0	13,182

Örnek Sipariş :
Yükseklik / Height (H) : 75 mm
Genişlik / Width (A) : 100 mm
Kalınlık / Thickness (T) : 1,5 mm
Pregalvaniz / Pre-Galvanized : PG

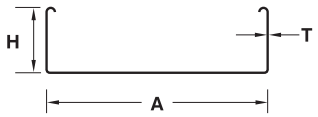

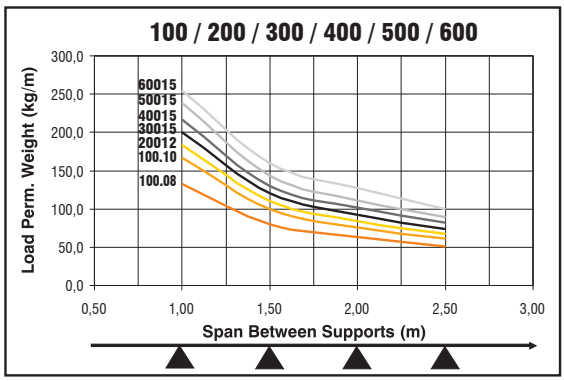

- **Lütfen siparişlerinizde sipariş kodunu bildiriniz.**
  Please order by product code.
- **Farklı kalınlık ve ölçülerdeki siparişleriniz için lütfen firmamızı arayınız.**
  Please contact us for your custom orders.
- **Malzeme ağırlıkları yaklaşık değerlerdir, ± % 10 değişim gösterebilir.**
  All material weights are approximate and may vary by +/- 10%.
- **Standart uzunluk 2500 ve 3000 mm'dir.**
  Standard widths are available in 2500, and 3000 mm.

Ağır Hizmet Tipi Deliksiz Kablo Kanalı H100
Heavy Duty Imperforate Cable Tray H100

Sipariş Kodu Order Code	Yükseklik Height (H) mm	Genişlik Width (A) mm	Kalınlık Thickness (T) mm	Ağırlık Weight Kg./m.
AFC-100 DA 100.12	100	100	1.2	3,229
AFC-100 DA 100.15	100	100	1.5	4,042
AFC-100 DA 100.20	100	100	2.0	5,398
AFC-100 DA 150.12	100	150	1.2	3,747
AFC-100 DA 150.15	100	150	1.5	4,690
AFC-100 DA 150.20	100	150	2.0	6,261
AFC-100 DA 200.15	100	200	1.5	5,337
AFC-100 DA 200.20	100	200	2.0	7,125
AFC-100 DA 300.15	100	300	1.5	6,633
AFC-100 DA 300.20	100	300	2.0	8,852
AFC-100 DA 400.15	100	400	1.5	7,928
AFC-100 DA 400.20	100	400	2.0	10,579
AFC-100 DA 500.15	100	500	1.5	9,223
AFC-100 DA 500.20	100	500	2.0	12,306
AFC-100 DA 600.15	100	600	1.5	10,518
AFC-100 DA 600.20	100	600	2.0	14,033

Örnek Sipariş :
Yükseklik / Height (H) : 100 mm
Genişlik / Width (A) : 100 mm
Kalınlık / Thickness (T) : 1,5 mm
Pregalvaniz / Pre-Galvanized : PG

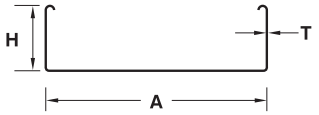

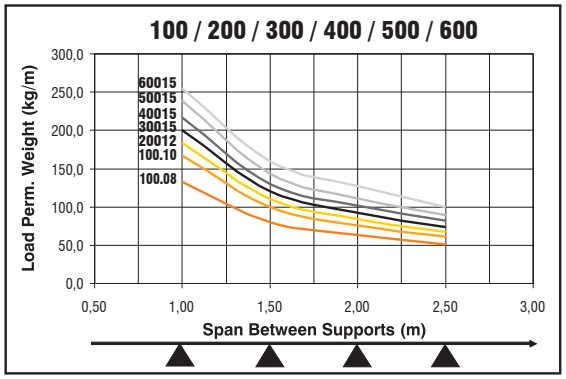

- **Lütfen siparişlerinizde sipariş kodunu bildiriniz.**
  Please order by product code.
- **Farklı kalınlık ve ölçülerdeki siparişleriniz için lütfen firmamızı arayınız.**
  Please contact us for your custom orders.
- **Malzeme ağırlıkları yaklaşık değerlerdir, ± % 10 değişim gösterebilir.**
  All material weights are approximate and may vary by +/- 10%.
- **Standart uzunluk 2500 ve 3000 mm'dir.**
  Standard widths are available in 2500, and 3000 mm.

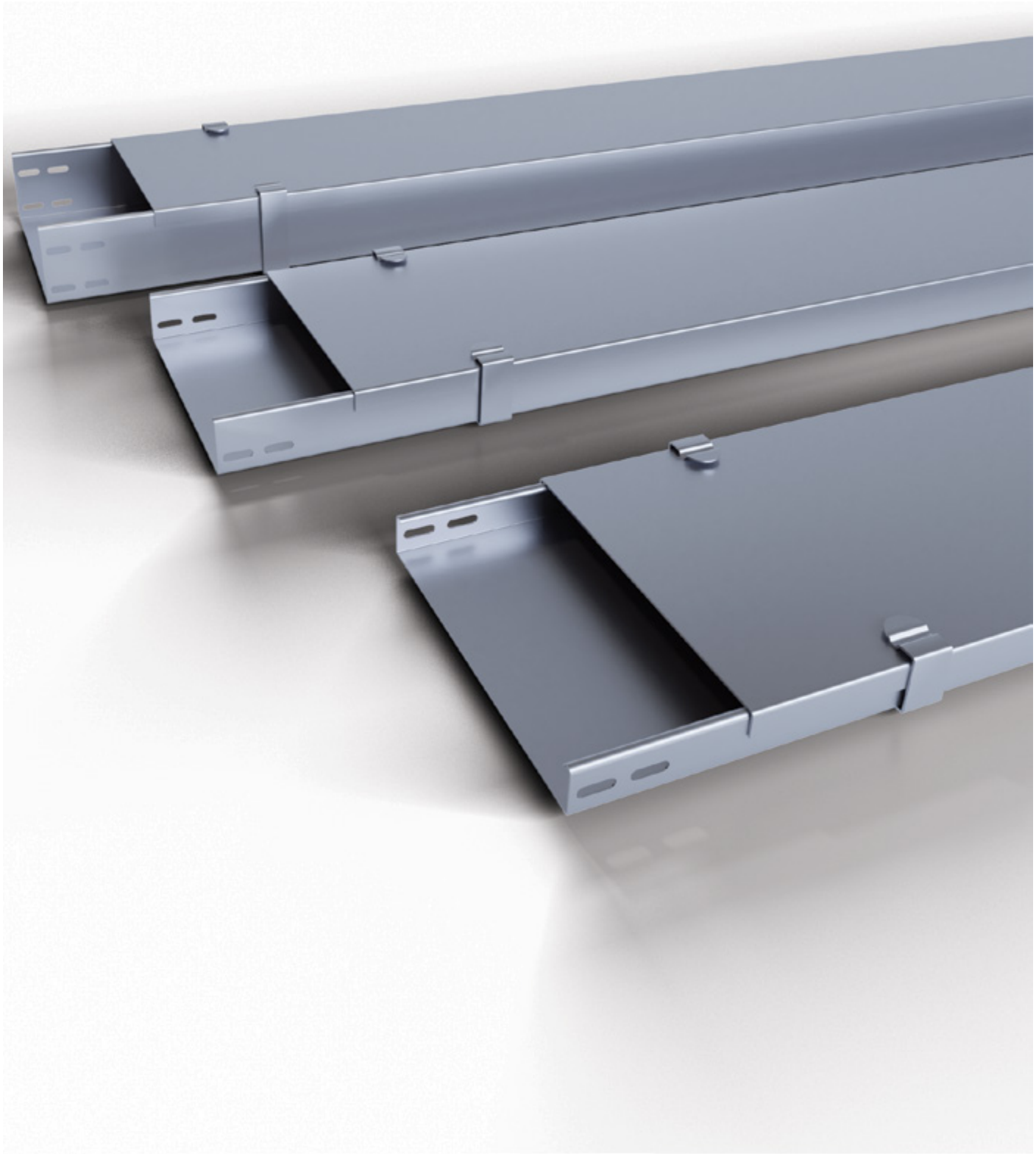

Hamitabat Elektrik Üretim Santrali

Kablo Merdiveni H 40
Cable Ladder H 40

İÇİNDEKİLER
INDEX

256	Kablo Merdiveni Cable Ladder
257	90° Yatay Dönüş Modülü 90° Horizontal Elbow Module T Dönüş Modülü T Module Dörtlü Bağlantı Modülü + Connection Module
258	İç Bükey Dönüş Modülü 90° Vertical Bend - Inside Dış Bükey Dönüş Modülü 90° Vertical Bend - Outside Ek Elemanı Joint Fitting
259	Seviye Değiştirme Elemanı Level Change Unit Separatör Seperator Merdiven Sabitleme Elemanı Ladder Fixing

Kablo Merdiveni H40
Cable Ladder H40

Sipariş Kodu Order Code	Yükseklik Height (H) mm	Genişlik Width (A) mm	Kalınlık Thickness (T) mm	Ağırlık Weight Kg./m.
AFC-40 M 100.15	40	100	1.5	2,053
AFC-40 M 100.20	40	100	2.0	2,673
AFC-40 M 150.15	40	150	1.5	2,152
AFC-40 M 150.20	40	150	2.0	2,773
AFC-40 M 200.15	40	200	1.5	2,264
AFC-40 M 200.20	40	200	2.0	2,885
AFC-40 M 300.15	40	300	1.5	2,476
AFC-40 M 300.20	40	300	2.0	3,098
AFC-40 M 400.15	40	400	1.5	2,693
AFC-40 M 400.20	40	400	2.0	3,313
AFC-40 M 500.15	40	500	1.5	2,901
AFC-40 M 500.20	40	500	2.0	3,522
AFC-40 M 600.15	40	600	1.5	3,112
AFC-40 M 600.20	40	600	2.0	3,733

Örnek Sipariş :
Yükseklik / Height (H) : 40 mm
Genişlik / Width (A) : 100 mm
Kalınlık / Thickness (T) : 1,5 mm
Sıcak Daldırma / Hot Dip Galvanized : SD

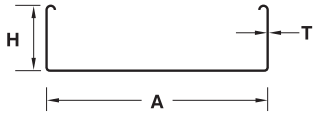

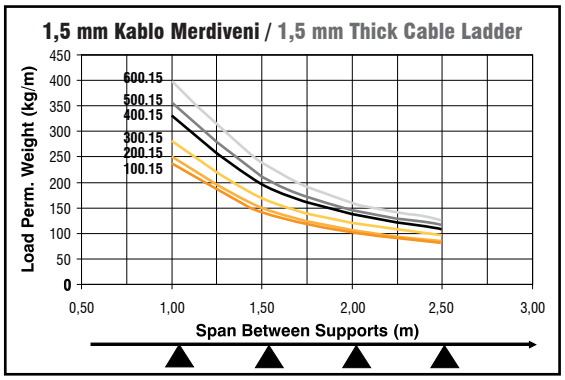

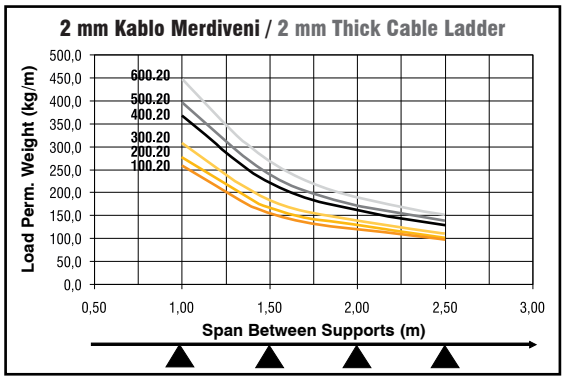

- **Malzeme ağırlıkları yaklaşık değerlerdir, ± % 10 değişim gösterebilir.**
  All material weights are approximate and may vary by +/- 10%.
- **Lütfen siparişlerinizde sipariş kodunu bildiriniz.**
  Please order by product code.
- **Standart uzunluk 2500 ve 3000 mm'dir.**
  Standard widths are available in 2500, and 3000 mm.
- **Farklı kalınlık ve ölçülerdeki siparişleriniz için lütfen firmamızı arayınız.**
  Please contact us for your custom orders.

90° Yatay Dönüş Modülü
90° Horizontal Elbow Module

Sipariş Kodu Order Code	Yükseklik Height (H) mm	Genişlik Width (AB) mm	Kalınlık Thickness (T) mm	Ağırlık Weight Kg./Ad.
AFC-40 MK 100.15	40	100	1.5	1,096
AFC-40 MK 150.15	40	150	1.5	1,346
AFC-40 MK 200.15	40	200	1.5	1,518
AFC-40 MK 300.20	40	300	2.0	2,541
AFC-40 MK 400.20	40	400	2.0	2,899
AFC-40 MK 500.20	40	500	2.0	3,392
AFC-40 MK 600.20	40	600	2.0	3,890

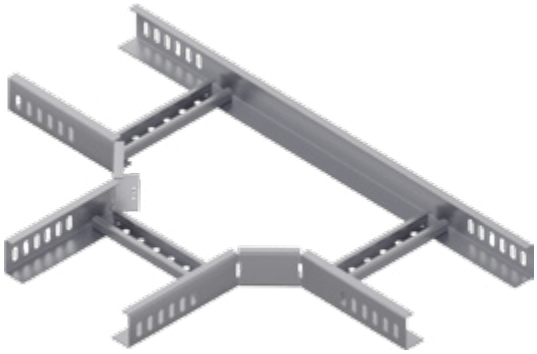

T Dönüş Modülü
T Module

Sipariş Kodu Order Code	Yükseklik Height (H) mm	Genişlik Width (ABC) mm	Kalınlık Thickness (T) mm	Ağırlık Weight Kg./Ad.
AFC-40 MT 100.15	40	100	1.5	1,527
AFC-40 MT 150.15	40	150	1.5	1,764
AFC-40 MT 200.15	40	200	1.5	1,969
AFC-40 MT 300.20	40	300	2.0	2,929
AFC-40 MT 400.20	40	400	2.0	3,411
AFC-40 MT 500.20	40	500	2.0	3,887
AFC-40 MT 600.20	40	600	2.0	4,367

Dörtlü Bağlantı Modülü
+ Connection Module

Sipariş Kodu Order Code	Yükseklik Height (H) mm	Genişlik Width (ABCD) mm	Kalınlık Thickness (T) mm	Ağırlık Weight Kg./Ad.
AFC-40 MD 100.15	40	100	1.5	1,689
AFC-40 MD 150.15	40	150	1.5	1,915
AFC-40 MD 200.15	40	200	1.5	2,080
AFC-40 MD 300.20	40	300	2.0	2,879
AFC-40 MD 400.20	40	400	2.0	3,278
AFC-40 MD 500.20	40	500	2.0	3,670
AFC-40 MD 600.20	40	600	2.0	4,066

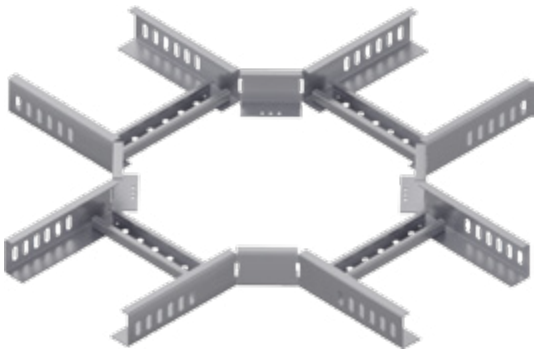

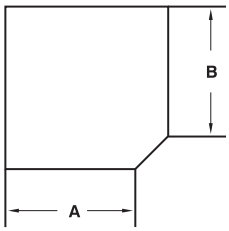

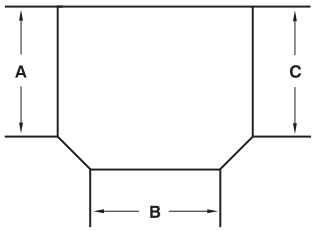

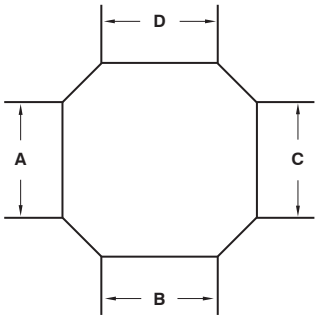

İç Bükey Dönüş Modülü
90° Vertical Bend - Inside

Sipariş Kodu Order Code	Yükseklik Height (H) mm	Genişlik Width (AB) mm	Kalınlık Thickness (T) mm	Ağırlık Weight Kg./Ad.
AFC-40 MİB 100.15	40	100	1.5	1,378
AFC-40 MİB 150.15	40	150	1.5	1,494
AFC-40 MİB 200.15	40	200	1.5	1,576
AFC-40 MİB 300.15	40	300	2.0	1,774
AFC-40 MİB 400.20	40	400	2.0	2,377
AFC-40 MİB 500.20	40	500	2.0	2,572
AFC-40 MİB 600.20	40	600	2.0	2,771

Dış Bükey Dönüş Modülü
90° Vertical Bend - Outside

Sipariş Kodu Order Code	Yükseklik Height (H) mm	Genişlik Width (AB) mm	Kalınlık Thickness (T) mm	Ağırlık Weight Kg./Ad.
AFC-40 MDB 100.15	40	100	1.5	1,378
AFC-40 MDB 150.15	40	150	1.5	1,494
AFC-40 MDB 200.15	40	200	1.5	1,576
AFC-40 MDB 300.15	40	300	2.0	1,774
AFC-40 MDB 400.20	40	400	2.0	2,377
AFC-40 MDB 500.20	40	500	2.0	2,572
AFC-40 MDB 600.20	40	600	2.0	2,771

Ek Elemanı
Joint Fitting

Sipariş Kodu Order Code	Yükseklik Height (H) mm	Genişlik Width (A) mm	Kalınlık Thickness (T) mm	Ağırlık Weight Kg./Ad.
AFC-40 NE 15.15	40	20	1.5	0,110

Seviye Değiştirme Elemanı
Level Change Unit

Sipariş Kodu Order Code	Yükseklik Height (H) mm	Genişlik Width (A) mm	Kalınlık Thickness (T) mm	Ağırlık Weight Kg./Tk.
AFC-40 SD 15.20	40	20	2.0	0,359

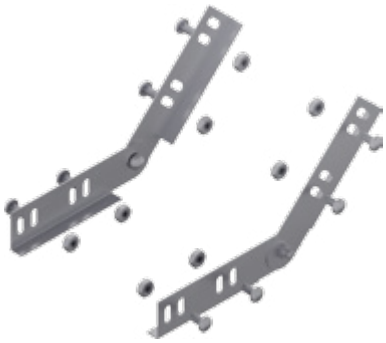

Separatör
Seperator

Sipariş Kodu Order Code	Yükseklik Height (H) mm	Genişlik Width (A) mm	Kalınlık Thickness (T) mm	Ağırlık Weight Kg./m.
AFC-40 SPM 20.15	40	20	1.5	0,546

Merdiven Sabitleme Elemanı
Ladder Fixing

Sipariş Kodu Order Code	Genişlik Width (A) mm	Kalınlık Thickness (T) mm	Ağırlık Weight Kg./Ad.
AFC-MKT 25.20	40	2.0	0,036

Erzincan 250 Yataklı Devlet Hastanesi

Kablo Merdiveni H 50
Cable Ladder H 50

İÇİNDEKİLER
INDEX

262	Kablo Merdiveni Cable Ladder
263	90° Yatay Dönüş Modülü 90° Horizontal Elbow Module T Dönüş Modülü T Module Dörtlü Bağlantı Modülü + Connection Module
264	İç Bükey Dönüş Modülü 90° Vertical Bend - Inside Dış Bükey Dönüş Modülü 90° Vertical Bend - Outside Ek Elemanı Joint Fitting
265	Seviye Değiştirme Elemanı Level Change Unit Separatör Seperator Merdiven Sabitleme Elemanı Ladder Fixing

Kablo Merdiveni H50
Cable Ladder H50

Sipariş Kodu Order Code	Yükseklik Height (H) mm	Genişlik Width (A) mm	Kalınlık Thickness (T) mm	Ağırlık Weight Kg./m.
AFC-50 M 100.15	50	100	1.5	2,317
AFC-50 M 100.20	50	100	2.0	3,025
AFC-50 M 150.15	50	150	1.5	2,440
AFC-50 M 150.20	50	150	2.0	3,149
AFC-50 M 200.15	50	200	1.5	2,528
AFC-50 M 200.20	50	200	2.0	3,237
AFC-50 M 300.15	50	300	1.5	2,740
AFC-50 M 300.20	50	300	2.0	3,450
AFC-50 M 400.15	50	400	1.5	2,957
AFC-50 M 400.20	50	400	2.0	3,665
AFC-50 M 500.15	50	500	1.5	3,165
AFC-50 M 500.20	50	500	2.0	3,874
AFC-50 M 600.15	50	600	1.5	3,376
AFC-50 M 600.20	50	600	2.0	4,085

Örnek Sipariş :
Yükseklik / Height (H) : 50 mm
Genişlik / Width (A) : 100 mm
Kalınlık / Thickness (T) : 1,5 mm
Sıcak Daldırma / Hot Dip Galvanized : SD

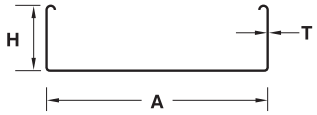

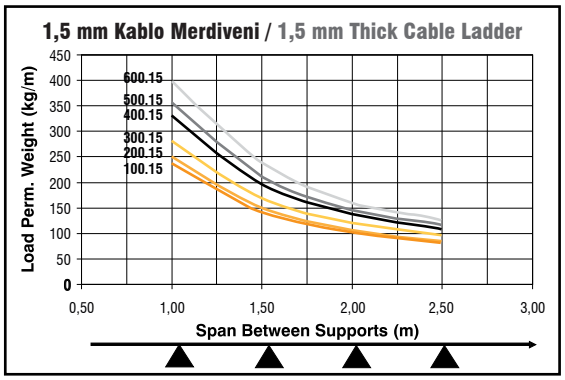

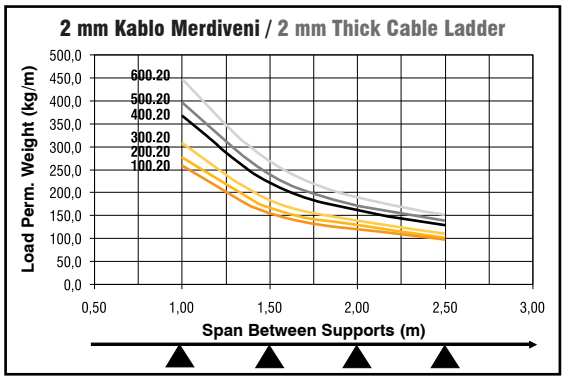

- **Malzeme ağırlıkları yaklaşık değerlerdir, ± % 10 değişim gösterebilir.**
  All material weights are approximate and may vary by +/- 10%.
- **Lütfen siparişlerinizde sipariş kodunu bildiriniz.**
  Please order by product code.
- **Standart uzunluk 2500 ve 3000 mm'dir.**
  Standard widths are available in 2500, and 3000 mm.
- **Farklı kalınlık ve ölçülerdeki siparişleriniz için lütfen firmamızı arayınız.**
  Please contact us for your custom orders.

90° Yatay Dönüş Modülü
90° Horizontal Elbow Module

Sipariş Kodu Order Code	Yükseklik Height (H) mm	Genişlik Width (AB) mm	Kalınlık Thickness (T) mm	Ağırlık Weight Kg./Ad.
AFC-50 MK 100.15	50	100	1.5	1,211
AFC-50 MK 150.15	50	150	1.5	1,477
AFC-50 MK 200.15	50	200	1.5	1,661
AFC-50 MK 300.20	50	300	2.0	2,813
AFC-50 MK 400.20	50	400	2.0	3,158
AFC-50 MK 500.20	50	500	2.0	3,687
AFC-50 MK 600.20	50	600	2.0	4,220

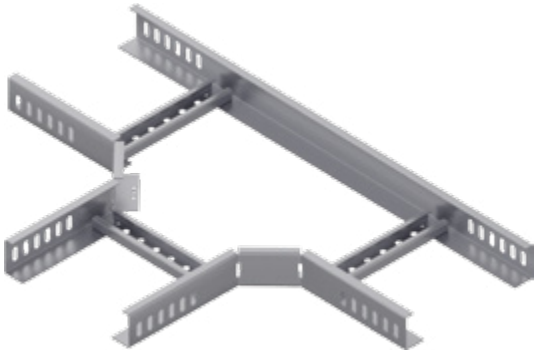

T Dönüş Modülü
T Module

Sipariş Kodu Order Code	Yükseklik Height (H) mm	Genişlik Width (ABC) mm	Kalınlık Thickness (T) mm	Ağırlık Weight Kg./Ad.
AFC-50 MT 100.15	50	100	1.5	1,613
AFC-50 MT 150.15	50	150	1.5	1,819
AFC-50 MT 200.15	50	200	1.5	2,002
AFC-50 MT 300.20	50	300	2.0	3,266
AFC-50 MT 400.20	50	400	2.0	3,398
AFC-50 MT 500.20	50	500	2.0	3,827
AFC-50 MT 600.20	50	600	2.0	4,259

Dörtlü Bağlantı Modülü
+ Connection Module

Sipariş Kodu Order Code	Yükseklik Height (H) mm	Genişlik Width (ABCD) mm	Kalınlık Thickness (T) mm	Ağırlık Weight Kg./Ad.
AFC-50 MD 100.15	50	100	1.5	1,858
AFC-50 MD 150.15	50	150	1.5	2,085
AFC-50 MD 200.15	50	200	1.5	2,250
AFC-50 MD 300.20	50	300	2.0	3,421
AFC-50 MD 400.20	50	400	2.0	3,505
AFC-50 MD 500.20	50	500	2.0	3,896
AFC-50 MD 600.20	50	600	2.0	4,292

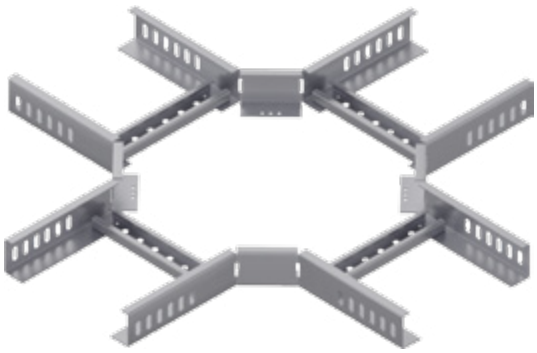

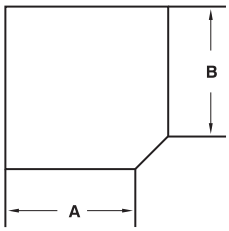

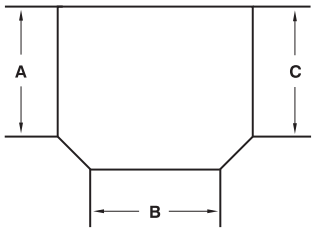

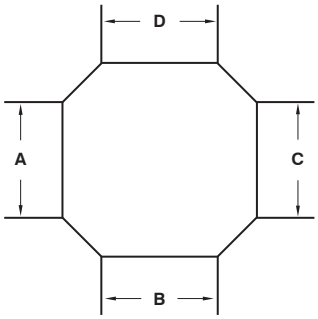

İç Bükey Dönüş Modülü
90° Vertical Bend - Inside

Sipariş Kodu Order Code	Yükseklik Height (H) mm	Genişlik Width (AB) mm	Kalınlık Thickness (T) mm	Ağırlık Weight Kg./Ad.
AFC-50 MİB 100.15	50	100	1.5	1,393
AFC-50 MİB 150.15	50	150	1.5	1,508
AFC-50 MİB 200.15	50	200	1.5	1,591
AFC-50 MİB 300.15	50	300	2.0	1,789
AFC-50 MİB 400.20	50	400	2.0	2,397
AFC-50 MİB 500.20	50	500	2.0	2,592
AFC-50 MİB 600.20	50	600	2.0	2,790

Dış Bükey Dönüş Modülü
90° Vertical Bend - Outside

Sipariş Kodu Order Code	Yükseklik Height (H) mm	Genişlik Width (AB) mm	Kalınlık Thickness (T) mm	Ağırlık Weight Kg./Ad.
AFC-50 MDB 100.15	50	100	1.5	1,393
AFC-50 MDB 150.15	50	150	1.5	1,508
AFC-50 MDB 200.15	50	200	1.5	1,591
AFC-50 MDB 300.15	50	300	2.0	1,789
AFC-50 MDB 400.20	50	400	2.0	2,397
AFC-50 MDB 500.20	50	500	2.0	2,592
AFC-50 MDB 600.20	50	600	2.0	2,790

Ek Elemanı
Joint Fitting

Sipariş Kodu Order Code	Yükseklik Height (H) mm	Genişlik Width (A) mm	Kalınlık Thickness (T) mm	Ağırlık Weight Kg./Ad.
AFC-50 NE 15.15	50	20	1.5	0,135

Seviye Değiştirme Elemanı
Level Change Unit

Sipariş Kodu Order Code	**Yükseklik** Height (H) mm	**Genişlik** Width (A) mm	**Kalınlık** Thickness (T) mm	**Ağırlık** Weight Kg./Tk.
AFC-50 SD 15.20	50	20	2.0	0,425

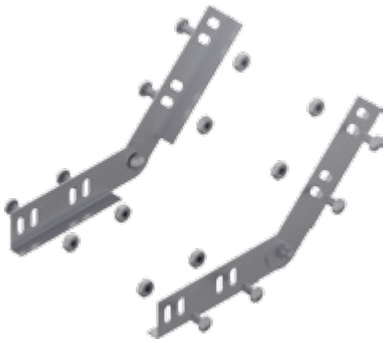

Separatör
Seperator

Sipariş Kodu Order Code	**Yükseklik** Height (H) mm	**Genişlik** Width (A) mm	**Kalınlık** Thickness (T) mm	**Ağırlık** Weight Kg./m.
AFC-50 SPM 20.15	50	20	1.5	0,678

Merdiven Sabitleme Elemanı
Ladder Fixing

Sipariş Kodu Order Code	**Genişlik** Width (A) mm	**Kalınlık** Thickness (T) mm	**Ağırlık** Weight Kg./Ad.
AFC-MKT 25.20	40	2.0	0,036

YDA Söğütözü Residences

Kablo Merdiveni H 60
Cable Ladder H 60

İÇİNDEKİLER
INDEX

268	Kablo Merdiveni Cable Ladder
269	90° Yatay Dönüş Modülü 90° Horizontal Elbow Module T Dönüş Modülü T Module Dörtlü Bağlantı Modülü + Connection Module
270	İç Bükey Dönüş Modülü 90° Vertical Bend - Inside Dış Bükey Dönüş Modülü 90° Vertical Bend - Outside Ek Elemanı Joint Fitting
271	Seviye Değiştirme Elemanı Level Change Unit Separatör Seperator Merdiven Sabitleme Elemanı Ladder Fixing

Kablo Merdiveni H60
Cable Ladder H60

Sipariş Kodu Order Code	Yükseklik Height (H) mm	Genişlik Width (A) mm	Kalınlık Thickness (T) mm	Ağırlık Weight Kg./m.
AFC-60 M 100.15	60	100	1.5	2,607
AFC-60 M 100.20	60	100	2.0	3,412
AFC-60 M 150.15	60	150	1.5	2,706
AFC-60 M 150.20	60	150	2.0	3,512
AFC-60 M 200.15	60	200	1.5	2,818
AFC-60 M 200.20	60	200	2.0	3,625
AFC-60 M 300.15	60	300	1.5	3,031
AFC-60 M 300.20	60	300	2.0	3,837
AFC-60 M 400.15	60	400	1.5	3,247
AFC-60 M 400.20	60	400	2.0	4,052
AFC-60 M 500.15	60	500	1.5	3,455
AFC-60 M 500.20	60	500	2.0	4,261
AFC-60 M 600.15	60	600	1.5	3,666
AFC-60 M 600.20	60	600	2.0	4,473

Örnek Sipariş :
Yükseklik / Height (H) : 60 mm
Genişlik / Width (A) : 100 mm
Kalınlık / Thickness (T) : 1,5 mm
Sıcak Dadırma / Hot Dip Galvanized : SD

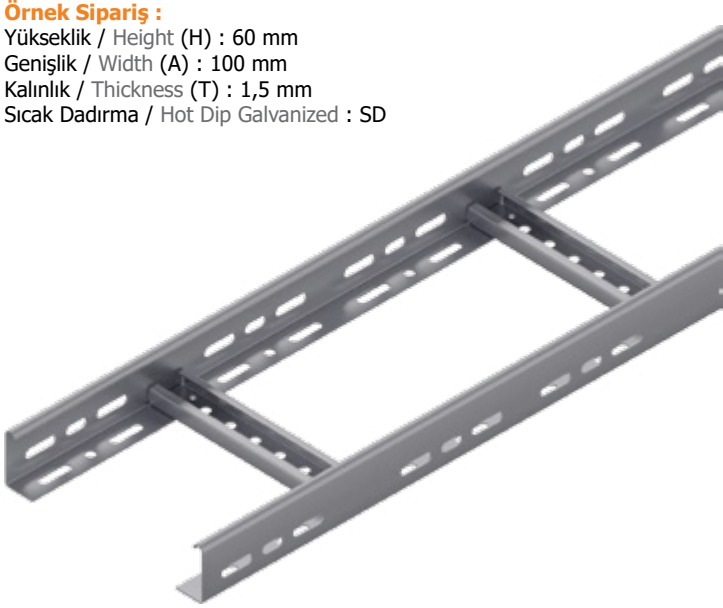

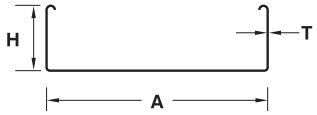

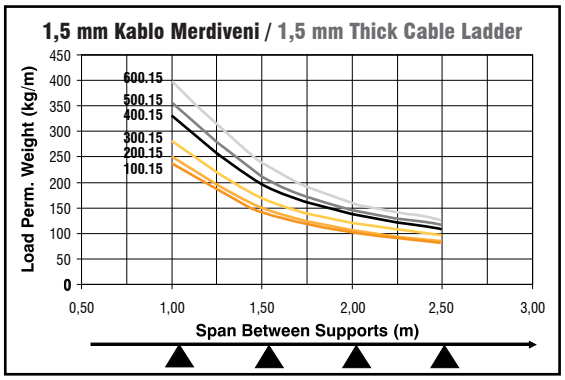

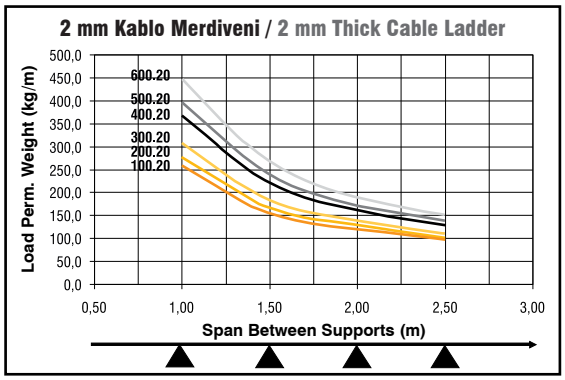

- **Malzeme ağırlıkları yaklaşık değerlerdir, ± % 10 değişim gösterebilir.**
  All material weights are approximate and may vary by +/- 10%.
- **Lütfen siparişlerinizde sipariş kodunu bildiriniz.**
  Please order by product code.
- **Standart uzunluk 2500 ve 3000 mm'dir.**
  Standard widths are available in 2500, and 3000 mm.
- **Farklı kalınlık ve ölçülerdeki siparişleriniz için lütfen firmamızı arayınız.**
  Please contact us for your custom orders.

90° Yatay Dönüş Modülü
90° Horizontal Elbow Module

Sipariş Kodu Order Code	Yükseklik Height (H) mm	Genişlik Width (AB) mm	Kalınlık Thickness (T) mm	Ağırlık Weight Kg./Ad.
AFC-60 MK 100.15	60	100	1.5	1,327
AFC-60 MK 150.15	60	150	1.5	1,609
AFC-60 MK 200.15	60	200	1.5	1,803
AFC-60 MK 300.20	60	300	2.0	2,278
AFC-60 MK 400.20	60	400	2.0	3,419
AFC-60 MK 500.20	60	500	2.0	3,982
AFC-60 MK 600.20	60	600	2.0	4,551

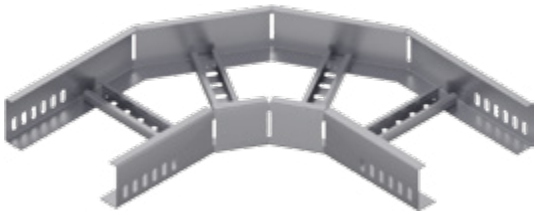

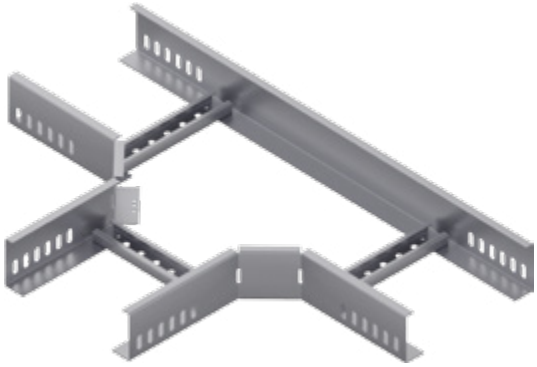

T Dönüş Modülü
T Module

Sipariş Kodu Order Code	Yükseklik Height (H) mm	Genişlik Width (ABC) mm	Kalınlık Thickness (T) mm	Ağırlık Weight Kg./Ad.
AFC-60 MT 100.15	60	100	1.5	1,816
AFC-60 MT 150.15	60	150	1.5	2,070
AFC-60 MT 200.15	60	200	1.5	2,285
AFC-60 MT 300.20	60	300	2.0	2,812
AFC-60 MT 400.20	60	400	2.0	3,902
AFC-60 MT 500.20	60	500	2.0	4,414
AFC-60 MT 600.20	60	600	2.0	4,929

Dörtlü Bağlantı Modülü
+ Connection Module

Sipariş Kodu Order Code	Yükseklik Height (H) mm	Genişlik Width (ABCD) mm	Kalınlık Thickness (T) mm	Ağırlık Weight Kg./Ad.
AFC-60 MD 100.15	60	100	1.5	2,028
AFC-60 MD 150.15	60	150	1.5	2,255
AFC-60 MD 200.15	60	200	1.5	2,420
AFC-60 MD 300.20	60	300	2.0	2,819
AFC-60 MD 400.20	60	400	2.0	3,731
AFC-60 MD 500.20	60	500	2.0	4,123
AFC-60 MD 600.20	60	600	2.0	4,519

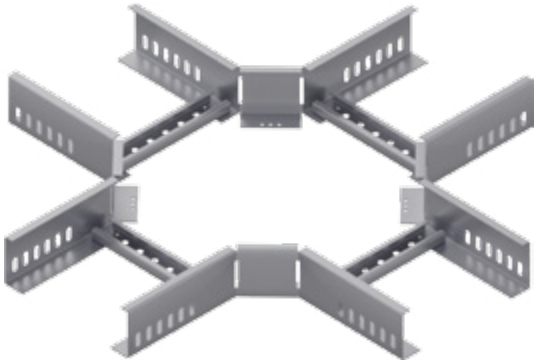

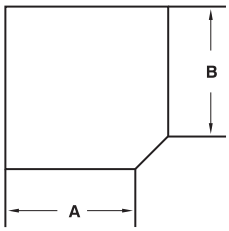

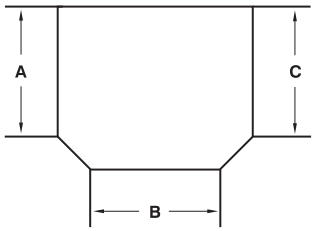

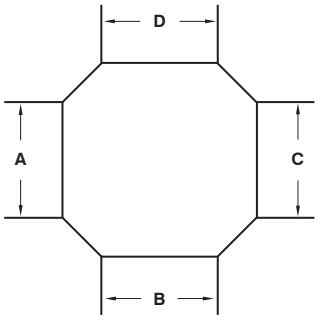

İç Bükey Dönüş Modülü
90° Vertical Bend - Inside

Sipariş Kodu Order Code	Yükseklik Height (H) mm	Genişlik Width (AB) mm	Kalınlık Thickness (T) mm	Ağırlık Weight Kg./Ad.
AFC-60 MİB 100.15	60	100	1.5	1,695
AFC-60 MİB 150.15	60	150	1.5	1,834
AFC-60 MİB 200.15	60	200	1.5	1,893
AFC-60 MİB 300.15	60	300	2.0	2,091
AFC-60 MİB 400.20	60	400	2.0	2,800
AFC-60 MİB 500.20	60	500	2.0	2,994
AFC-60 MİB 600.20	60	600	2.0	3,193

Dış Bükey Dönüş Modülü
90° Vertical Bend - Outside

Sipariş Kodu Order Code	Yükseklik Height (H) mm	Genişlik Width (AB) mm	Kalınlık Thickness (T) mm	Ağırlık Weight Kg./Ad.
AFC-60 MDB 100.15	60	100	1.5	1,695
AFC-60 MDB 150.15	60	150	1.5	1,834
AFC-60 MDB 200.15	60	200	1.5	1,893
AFC-60 MDB 300.15	60	300	2.0	2,091
AFC-60 MDB 400.20	60	400	2.0	2,800
AFC-60 MDB 500.20	60	500	2.0	2,994
AFC-60 MDB 600.20	60	600	2.0	3,193

Ek Elemanı
Joint Fitting

Sipariş Kodu Order Code	Yükseklik Height (H) mm	Genişlik Width (A) mm	Kalınlık Thickness (T) mm	Ağırlık Weight Kg./Ad.
AFC-60 NE 15.15	60	20	1.5	0,160

Seviye Değiştirme Elemanı
Level Change Unit

Sipariş Kodu Order Code	Yükseklik Height (H) mm	Genişlik Width (A) mm	Kalınlık Thickness (T) mm	Ağırlık Weight Kg./Tk.
AFC-60 SD 15.20	60	20	2.0	0,491

Separatör
Seperator

Sipariş Kodu Order Code	Yükseklik Height (H) mm	Genişlik Width (A) mm	Kalınlık Thickness (T) mm	Ağırlık Weight Kg./m.
AFC-60 SPM 20.15	60	20	1.5	0,810

Merdiven Sabitleme Elemanı
Ladder Fixing

Sipariş Kodu Order Code	Genişlik Width (A) mm	Kalınlık Thickness (T) mm	Ağırlık Weight Kg./Ad.
AFC-MKT 25.20	40	2.0	0,036

Malatya Hekinhan Kadın Doğum Hastanesi

Kablo Merdiveni H 75
Cable Ladder H 75

İÇİNDEKİLER
INDEX

274	Kablo Merdiveni Cable Ladder
275	90° Yatay Dönüş Modülü 90° Horizontal Elbow Module T Dönüş Modülü T Module Dörtlü Bağlantı Modülü + Connection Module
276	İç Bükey Dönüş Modülü 90° Vertical Bend - Inside Dış Bükey Dönüş Modülü 90° Vertical Bend - Outside Ek Elemanı Joint Fitting
277	Seviye Değiştirme Elemanı Level Change Unit Separatör Seperator Merdiven Sabitleme Elemanı Ladder Fixing

Kablo Merdiveni H75
Cable Ladder H75

Sipariş Kodu Order Code	Yükseklik Height (H) mm	Genişlik Width (A) mm	Kalınlık Thickness (T) mm	Ağırlık Weight Kg./m.
AFC-75 M 100.15	75	100	1.5	2,977
AFC-75 M 100.20	75	100	2.0	3,905
AFC-75 M 150.15	75	150	1.5	3,100
AFC-75 M 150.20	75	150	2.0	4,029
AFC-75 M 200.15	75	200	1.5	3,188
AFC-75 M 200.20	75	200	2.0	4,117
AFC-75 M 300.15	75	300	1.5	3,400
AFC-75 M 300.20	75	300	2.0	4,330
AFC-75 M 400.15	75	400	1.5	3,617
AFC-75 M 400.20	75	400	2.0	4,545
AFC-75 M 500.15	75	500	1.5	3,825
AFC-75 M 500.20	75	500	2.0	4,754
AFC-75 M 600.15	75	600	1.5	4,036
AFC-75 M 600.20	75	600	2.0	4,965

Örnek Sipariş :
Yükseklik / Height (H) : 75 mm
Genişlik / Width (A) : 100 mm
Kalınlık / Thickness (T) : 1,5 mm
Sıcak Daldırma / Hot Dip Galvanized : SD

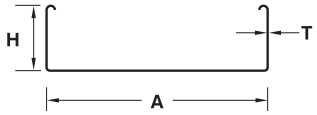

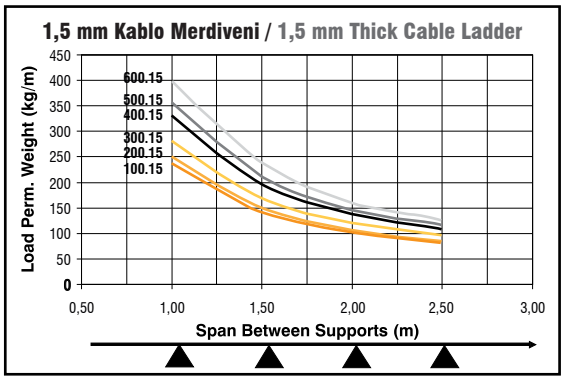

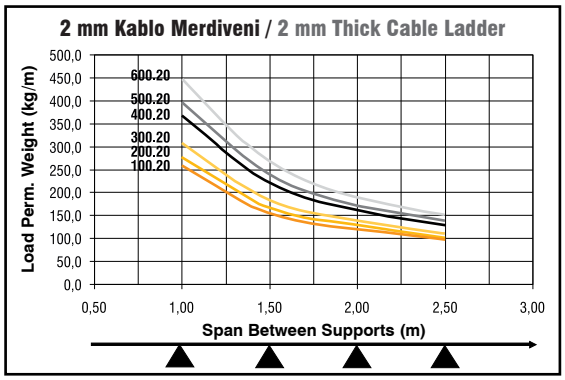

- **Malzeme ağırlıkları yaklaşık değerlerdir, ± % 10 değişim gösterebilir.**
  All material weights are approximate and may vary by +/- 10%.
- **Standart uzunluk 2500 ve 3000 mm'dir.**
  Standard widths are available in 2500, and 3000 mm.
- **Lütfen siparişlerinizde sipariş kodunu bildiriniz.**
  Please order by product code.
- **Farklı kalınlık ve ölçülerdeki siparişleriniz için lütfen firmamızı arayınız.**
  Please contact us for your custom orders.

90° Yatay Dönüş Modülü
90° Horizontal Elbow Module

Sipariş Kodu Order Code	Yükseklik Height (H) mm	Genişlik Width (AB) mm	Kalınlık Thickness (T) mm	Ağırlık Weight Kg./Ad.
AFC-75 MK 100.15	75	100	1.5	1,442
AFC-75 MK 150.15	75	150	1.5	1,740
AFC-75 MK 200.15	75	200	1.5	1,945
AFC-75 MK 300.20	75	300	2.0	2,446
AFC-75 MK 400.20	75	400	2.0	3,678
AFC-75 MK 500.20	75	500	2.0	4,278
AFC-75 MK 600.20	75	600	2.0	4,881

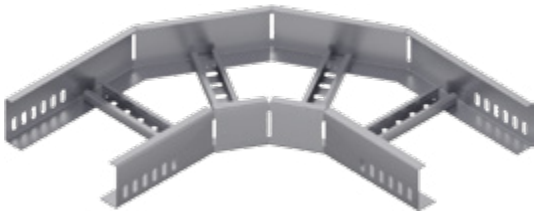

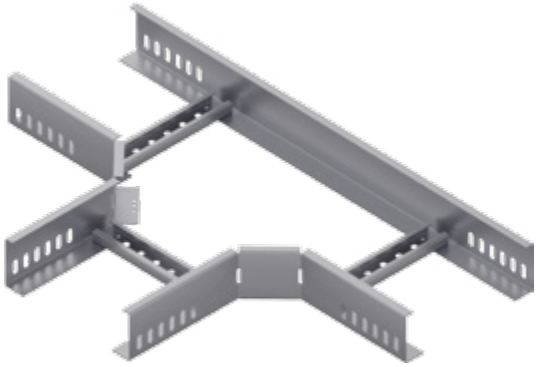

T Dönüş Modülü
T Module

Sipariş Kodu Order Code	Yükseklik Height (H) mm	Genişlik Width (ABC) mm	Kalınlık Thickness (T) mm	Ağırlık Weight Kg./Ad.
AFC-75 MT 100.15	75	100	1.5	1,902
AFC-75 MT 150.15	75	150	1.5	2,125
AFC-75 MT 200.15	75	200	1.5	2,318
AFC-75 MT 300.20	75	300	2.0	2,792
AFC-75 MT 400.20	75	400	2.0	3,890
AFC-75 MT 500.20	75	500	2.0	4,354
AFC-75 MT 600.20	75	600	2.0	4,821

Dörtlü Bağlantı Modülü
+ Connection Module

Sipariş Kodu Order Code	Yükseklik Height (H) mm	Genişlik Width (ABCD) mm	Kalınlık Thickness (T) mm	Ağırlık Weight Kg./Ad.
AFC-75 MD 100.15	75	100	1.5	2,198
AFC-75 MD 150.15	75	150	1.5	2,424
AFC-75 MD 200.15	75	200	1.5	2,589
AFC-75 MD 300.20	75	300	2.0	2,989
AFC-75 MD 400.20	75	400	2.0	3,958
AFC-75 MD 500.20	75	500	2.0	4,349
AFC-75 MD 600.20	75	600	2.0	4,745

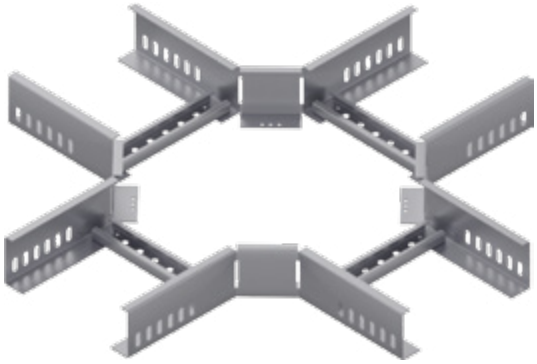

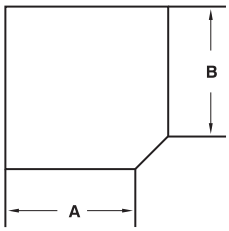

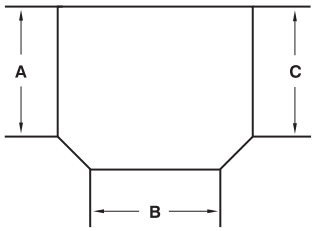

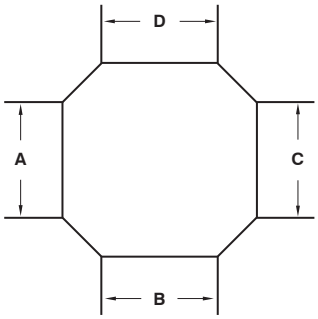

İç Bükey Dönüş Modülü
90° Vertical Bend - Inside

Sipariş Kodu Order Code	Yükseklik Height (H) mm	Genişlik Width (AB) mm	Kalınlık Thickness (T) mm	Ağırlık Weight Kg./Ad.
AFC-75 MİB 100.15	75	100	1.5	1,709
AFC-75 MİB 150.15	75	150	1.5	1,825
AFC-75 MİB 200.15	75	200	1.5	1,907
AFC-75 MİB 300.15	75	300	2.0	2,105
AFC-75 MİB 400.20	75	400	2.0	2,819
AFC-75 MİB 500.20	75	500	2.0	3,014
AFC-75 MİB 600.20	75	600	2.0	3,212

Dış Bükey Dönüş Modülü
90° Vertical Bend - Outside

Sipariş Kodu Order Code	Yükseklik Height (H) mm	Genişlik Width (AB) mm	Kalınlık Thickness (T) mm	Ağırlık Weight Kg./Ad.
AFC-75 MDB 100.15	75	100	1.5	1,709
AFC-75 MDB 150.15	75	150	1.5	1,825
AFC-75 MDB 200.15	75	200	1.5	1,907
AFC-75 MDB 300.15	75	300	2.0	2,105
AFC-75 MDB 400.20	75	400	2.0	2,819
AFC-75 MDB 500.20	75	500	2.0	3,014
AFC-75 MDB 600.20	75	600	2.0	3,212

Ek Elemanı
Joint Fitting

Sipariş Kodu Order Code	Yükseklik Height (H) mm	Genişlik Width (A) mm	Kalınlık Thickness (T) mm	Ağırlık Weight Kg./Ad.
AFC-75 NE 15.15	75	20	1.5	0,198

Seviye Değiştirme Elemanı
Level Change Unit

Sipariş Kodu Order Code	Yükseklik Height (H) mm	Genişlik Width (A) mm	Kalınlık Thickness (T) mm	Ağırlık Weight Kg./Tk.
AFC-75 SD 15.20	75	20	2.0	0,590

Separatör
Seperator

Sipariş Kodu Order Code	Yükseklik Height (H) mm	Genişlik Width (A) mm	Kalınlık Thickness (T) mm	Ağırlık Weight Kg./m.
AFC-75 SPM 20.15	75	20	1.5	0,942

Merdiven Sabitleme Elemanı
Ladder Fixing

Sipariş Kodu Order Code	Genişlik Width (A) mm	Kalınlık Thickness (T) mm	Ağırlık Weight Kg./Ad.
AFC-MKT 25.20	40	2.0	0,036

Kahramanmaraş EGM Binası

Kablo Merdiveni H 100
Cable Ladder H 100

İÇİNDEKİLER
INDEX

280	Kablo Merdiveni Cable Ladder
281	90° Yatay Dönüş Modülü 90° Horizontal Elbow Module T Dönüş Modülü T Module Dörtlü Bağlantı Modülü + Connection Module
282	İç Bükey Dönüş Modülü 90° Vertical Bend - Inside Dış Bükey Dönüş Modülü 90° Vertical Bend - Outside Ek Elemanı Joint Fitting
283	Seviye Değiştirme Elemanı Level Change Unit Separatör Seperator Merdiven Sabitleme Elemanı Ladder Fixing

Kablo Merdiveni H100
Cable Ladder H100

Sipariş Kodu Order Code	Yükseklik Height (H) mm	Genişlik Width (A) mm	Kalınlık Thickness (T) mm	Ağırlık Weight Kg./m.
AFC-100 M 100.15	100	100	1.5	3,640
AFC-100 M 100.20	100	100	2.0	4,791
AFC-100 M 150.15	100	150	1.5	3,740
AFC-100 M 150.20	100	150	2.0	4,891
AFC-100 M 200.15	100	200	1.5	3,852
AFC-100 M 200.20	100	200	2.0	5,003
AFC-100 M 300.15	100	300	1.5	4,065
AFC-100 M 300.20	100	300	2.0	5,215
AFC-100 M 400.15	100	400	1.5	4,280
AFC-100 M 400.20	100	400	2.0	5,431
AFC-100 M 500.15	100	500	1.5	4,488
AFC-100 M 500.20	100	500	2.0	5,640
AFC-100 M 600.15	100	600	1.5	4,700
AFC-100 M 600.20	100	600	2.0	5,851

Örnek Sipariş :
Yükseklik / Height (H) : 100 mm
Genişlik / Width (A) : 100 mm
Kalınlık / Thickness (T) : 1,5 mm
Sıcak Daldırma / Hot Dip Galvanized : SD

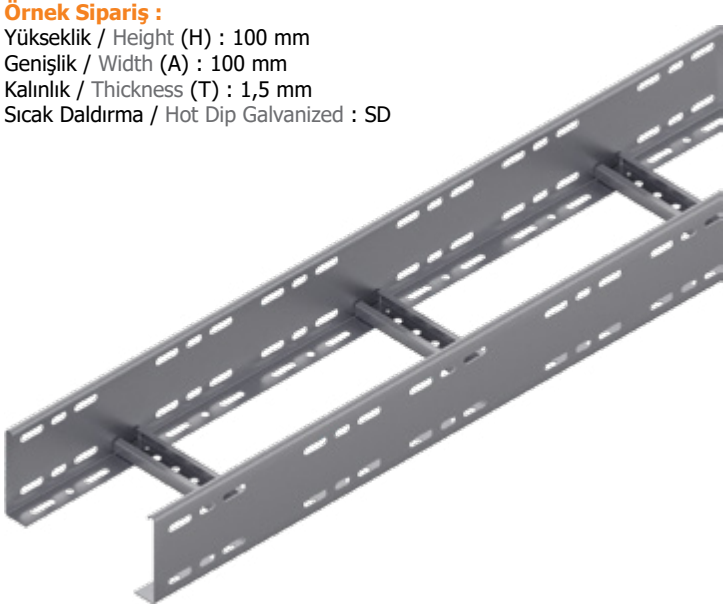

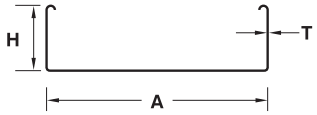

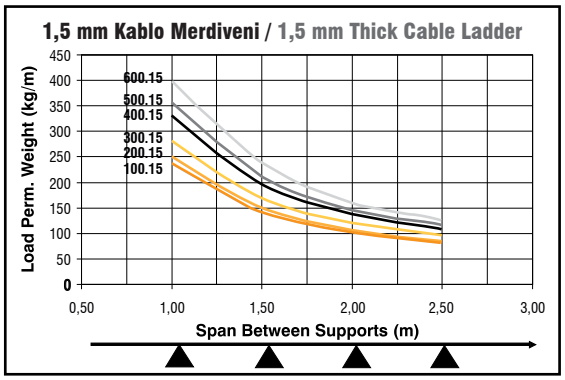

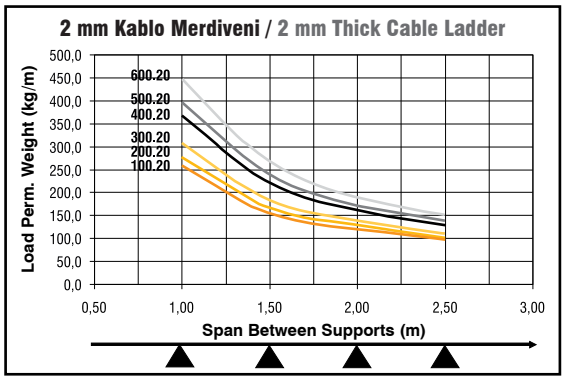

- **Malzeme ağırlıkları yaklaşık değerlerdir, ± % 10 değişim gösterebilir.**
  All material weights are approximate and may vary by +/- 10%.
- **Lütfen siparişlerinizde sipariş kodunu bildiriniz.**
  Please order by product code.
- **Standart uzunluk 2500 ve 3000 mm'dir.**
  Standard widths are available in 2500, and 3000 mm.
- **Farklı kalınlık ve ölçülerdeki siparişleriniz için lütfen firmamızı arayınız.**
  Please contact us for your custom orders.

90° Yatay Dönüş Modülü
90° Horizontal Elbow Module

Sipariş Kodu Order Code	Yükseklik Height (H) mm	Genişlik Width (AB) mm	Kalınlık Thickness (T) mm	Ağırlık Weight Kg./Ad.
AFC-100 MK 100.15	100	100	1.5	1,740
AFC-100 MK 150.15	100	150	1.5	2,086
AFC-100 MK 200.15	100	200	1.5	2,321
AFC-100 MK 300.20	100	300	2.0	2,903
AFC-100 MK 400.20	100	400	2.0	4,392
AFC-100 MK 500.20	100	500	2.0	5,096
AFC-100 MK 600.20	100	600	2.0	5,687

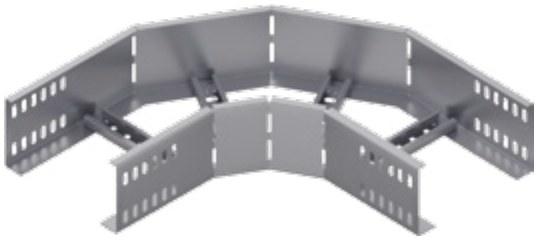

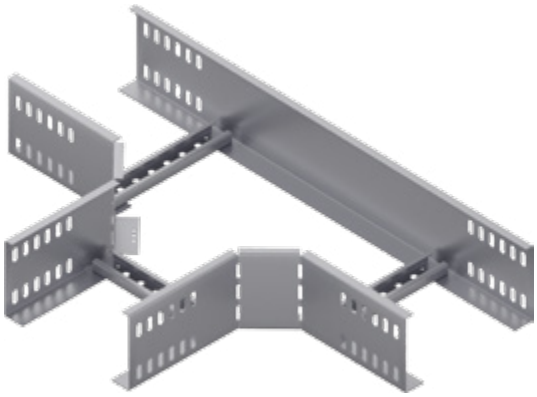

T Dönüş Modülü
T Module

Sipariş Kodu Order Code	Yükseklik Height (H) mm	Genişlik Width (ABC) mm	Kalınlık Thickness (T) mm	Ağırlık Weight Kg./Ad.
AFC-100 MT 100.15	100	100	1.5	2,553
AFC-100 MT 150.15	100	150	1.5	2,867
AFC-100 MT 200.15	100	200	1.5	3,127
AFC-100 MT 300.20	100	300	2.0	3,764
AFC-100 MT 400.20	100	400	2.0	5,266
AFC-100 MT 500.20	100	500	2.0	5,906
AFC-100 MT 600.20	100	600	2.0	6,549

Dörtlü Bağlantı Modülü
+ Connection Module

Sipariş Kodu Order Code	Yükseklik Height (H) mm	Genişlik Width (ABCD) mm	Kalınlık Thickness (T) mm	Ağırlık Weight Kg./Ad.
AFC-100 MD 100.15	100	100	1.5	2,610
AFC-100 MD 150.15	100	150	1.5	2,837
AFC-100 MD 200.15	100	200	1.5	3,002
AFC-100 MD 300.20	100	300	2.0	3,400
AFC-100 MD 400.20	100	400	2.0	4,507
AFC-100 MD 500.20	100	500	2.0	4,898
AFC-100 MD 600.20	100	600	2.0	5,295

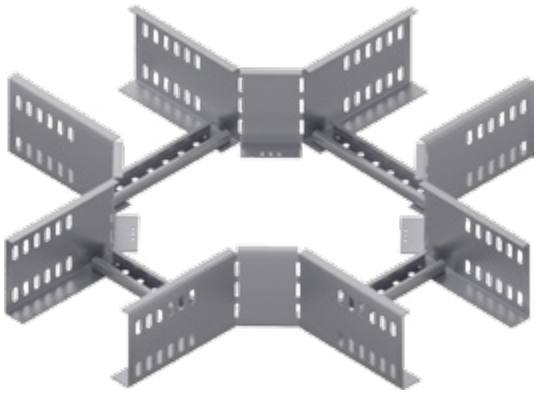

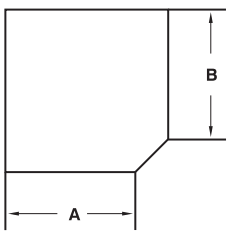

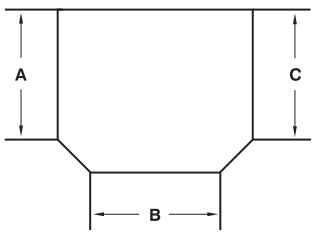

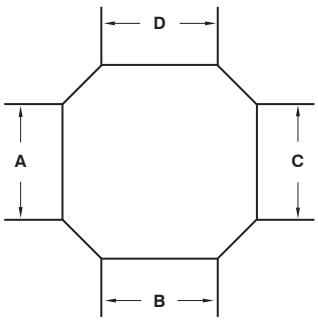

İç Bükey Dönüş Modülü
90° Vertical Bend - Inside

Sipariş Kodu Order Code	Yükseklik Height (H) mm	Genişlik Width (AB) mm	Kalınlık Thickness (T) mm	Ağırlık Weight Kg./Ad.
AFC-100 MİB 100.15	100	100	1.5	3,044
AFC-100 MİB 150.15	100	150	1.5	3,160
AFC-100 MİB 200.15	100	200	1.5	3,242
AFC-100 MİB 300.15	100	300	2.0	3,441
AFC-100 MİB 400.20	100	400	2.0	3,643
AFC-100 MİB 500.20	100	500	2.0	3,837
AFC-100 MİB 600.20	100	600	2.0	4,036

Dış Bükey Dönüş Modülü
90° Vertical Bend - Outside

Sipariş Kodu Order Code	Yükseklik Height (H) mm	Genişlik Width (AB) mm	Kalınlık Thickness (T) mm	Ağırlık Weight Kg./Ad.
AFC-100 MDB 100.15	100	100	1.5	3,044
AFC-100 MDB 150.15	100	150	1.5	3,160
AFC-100 MDB 200.15	100	200	1.5	3,242
AFC-100 MDB 300.15	100	300	2.0	3,441
AFC-100 MDB 400.20	100	400	2.0	3,643
AFC-100 MDB 500.20	100	500	2.0	3,837
AFC-100 MDB 600.20	100	600	2.0	4,036

Ek Elemanı
Joint Fitting

Sipariş Kodu Order Code	Yükseklik Height (H) mm	Genişlik Width (A) mm	Kalınlık Thickness (T) mm	Ağırlık Weight Kg./Ad.
AFC-100 AE 15.20	100	20	2.0	0,241

Seviye Değiştirme Elemanı
Level Change Unit

Sipariş Kodu Order Code	Yükseklik Height (H) mm	Genişlik Width (A) mm	Kalınlık Thickness (T) mm	Ağırlık Weight Kg./Tk.
AFC-100 SD 15.20	100	20	2.0	0,754

Separatör
Seperator

Sipariş Kodu Order Code	Yükseklik Height (H) mm	Genişlik Width (A) mm	Kalınlık Thickness (T) mm	Ağırlık Weight Kg./m.
AFC-100 SPM 20.15	100	20	1.5	1,338

Merdiven Sabitleme Elemanı
Ladder Fixing

Sipariş Kodu Order Code	Genişlik Width (A) mm	Kalınlık Thickness (T) mm	Ağırlık Weight Kg./Ad.
AFC-MKT 25.20	40	2.0	0,036

Turhal Devlet Hastanesi

Kablo Kanalı ve Merdiven Kapağı
Cable Tray And Cable Ladder Cover

İÇİNDEKİLER
INDEX

286	Kablo Kanalı ve Merdiven Kapağı Cable Tray And Ladder Cover
287	90° Yatay Dönüş Modül Kapağı 90° Horizontal Elbow Module Cover T Dönüş Modül Kapağı T Module Cover Dörtlü Bağlantı Modülü Kapağı + Connection Module Cover
288	İç Bükey Dönüş Modül Kapağı Flexible Vertical Bend - Inside Cover Dış Bükey Dönüş Modül Kapağı Flexible Vertical Bend - Outside Cover İç Bükey Dönüş Modül Kapağı 90° Vertical Bend - Inside Cover Dış Bükey Dönüş Modül Kapağı 90° Vertical Bend - Outside Cover
289	Redüksiyon Kapağı Reduction Cover Redüksiyon - Sağ Kapağı Reduction - Right Cover Redüksiyon - Sol Kapağı Reduction - Left Cover Kapak Kelepçesi Cover Clamp

Kablo Kanalı ve Merdiven Kapağı
Cable Tray And Ladder Cover

Sipariş Kodu Order Code	Yükseklik Height (H) mm	Genişlik Width (A) mm	Kalınlık Thickness (T) mm	Ağırlık Weight Kg./m.
AFC-15 K 50.08	15	50	0.8	0,518
AFC-15 K 50.10	15	50	1.0	0,648
AFC-15 K 50.12	15	50	1.2	0,778
AFC-15 K 50.15	15	50	1.5	0,971
AFC-15 K 50.20	15	50	2.0	1,296
AFC-15 K 75.08	15	75	0.8	0,691
AFC-15 K 75.10	15	75	1.0	0,864
AFC-15 K 75.12	15	75	1.2	1,036
AFC-15 K 75.15	15	75	1.5	1,296
AFC-15 K 75.20	15	75	2.0	1,727
AFC-15 K 100.08	15	100	0.8	0,864
AFC-15 K 100.10	15	100	1.0	1,079
AFC-15 K 100.12	15	100	1.2	1,296
AFC-15 K 100.15	15	100	1.5	1,619
AFC-15 K 100.20	15	100	2.0	2,159
AFC-15 K 150.10	15	150	1.0	1,511
AFC-15 K 150.12	15	150	1.2	1,814
AFC-15 K 150.15	15	150	1.5	2,267
AFC-15 K 150.20	15	150	2.0	3,023
AFC-15 K 200.10	15	200	1.0	1,943
AFC-15 K 200.12	15	200	1.2	2,332
AFC-15 K 200.15	15	200	1.5	2,914
AFC-15 K 200.20	15	200	2.0	3,886
AFC-15 K 300.12	15	300	1.2	3,368
AFC-15 K 300.15	15	300	1.5	4,210
AFC-15 K 300.20	15	300	2.0	5,613
AFC-15 K 400.12	15	400	1.2	4,404
AFC-15 K 400.15	15	400	1.5	5,504
AFC-15 K 400.20	15	400	2.0	7,340
AFC-15 K 500.12	15	500	1.2	5,441
AFC-15 K 500.15	15	500	1.5	6,800
AFC-15 K 500.20	15	500	2.0	9,067
AFC-15 K 600.12	15	600	1.2	6,477
AFC-15 K 600.15	15	600	1.5	8,095
AFC-15 K 600.20	15	600	2.0	10,794

Örnek Sipariş :
Yükseklik / Height (H) : 15 mm
Genişlik / Width (A) : 100 mm
Kalınlık / Thickness (T) : 1,5 mm
Sıcak Daldırma / Hot Dip Galvanized : SD

- **Lütfen siparişlerinizde sipariş kodunu bildiriniz.**
  Please order by product code.
- **Farklı kalınlık ve ölçülerdeki siparişleriniz için lütfen firmamızı arayınız.**
  Please contact us for your custom orders.
- **Malzeme ağırlıkları yaklaşık değerlerdir, ± % 10 değişim gösterebilir.**
  All material weights are approximate and may vary by +/- 10%.
- **Standart uzunluk 2500 ve 3000 mm'dir.**
  Standard widths are available in 2500, and 3000 mm.

90° Yatay Dönüş Modül Kapağı
90° Horizontal Elbow Module Cover

Sipariş Kodu Order Code	**Yükseklik** Height (H) mm	**Genişlik** Width (AB) mm	**Kalınlık** Thickness (T) mm	**Ağırlık** Weight Kg./Ad.
AFC-15 KDK 50.10	15	50	1.0	0,110
AFC-15 KDK 75.10	15	75	1.0	0,154
AFC-15 KDK 100.10	15	100	1.0	0,233
AFC-15 KDK 150.10	15	150	1.0	0,400
AFC-15 KDK 200.10	15	200	1.0	0,612
AFC-15 KDK 300.15	15	300	1.5	1,749
AFC-15 KDK 400.15	15	400	1.5	2,845
AFC-15 KDK 500.15	15	500	1.5	4,204
AFC-15 KDK 600.15	15	600	1.5	5,828

T Dönüş Modül Kapağı
T Module Cover

Sipariş Kodu Order Code	**Yükseklik** Height (H) mm	**Genişlik** Width (ABC) mm	**Kalınlık** Thickness (T) mm	**Ağırlık** Weight Kg./Ad.
AFC-15 TDK 50.10	15	50	1.0	0,144
AFC-15 TDK 75.10	15	75	1.0	0,194
AFC-15 TDK 100.10	15	100	1.0	0,283
AFC-15 TDK 150.10	15	150	1.0	0,465
AFC-15 TDK 200.10	15	200	1.0	0,692
AFC-15 TDK 300.15	15	300	1.5	1,915
AFC-15 TDK 400.15	15	400	1.5	3,057
AFC-15 TDK 500.15	15	500	1.5	4,463
AFC-15 TDK 600.15	15	600	1.5	6,133

Dörtlü Bağlantı Modülü Kapağı
+ Connection Module Cover

Sipariş Kodu Order Code	**Yükseklik** Height (H) mm	**Genişlik** Width (ABCD) mm	**Kalınlık** Thickness (T) mm	**Ağırlık** Weight Kg./Ad.
AFC-15 DBK 50.10	15	50	1.0	0,182
AFC-15 DBK 75.10	15	75	1.0	0,239
AFC-15 DBK 100.10	15	100	1.0	0,336
AFC-15 DBK 150.10	15	150	1.0	0,534
AFC-15 DBK 200.10	15	200	1.0	0,776
AFC-15 DBK 300.15	15	300	1.5	2,088
AFC-15 DBK 400.15	15	400	1.5	3,276
AFC-15 DBK 500.15	15	500	1.5	4,728
AFC-15 DBK 600.15	15	600	1.5	6,444

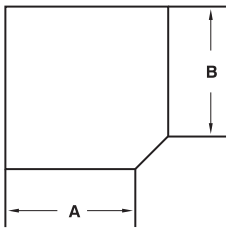

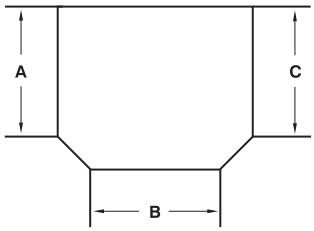

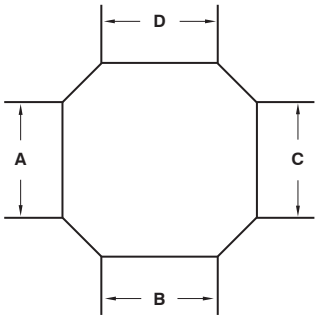

İç Bükey Dönüş Modül Kapağı
Flexible Vertical Bend - Inside Cover

Sipariş Kodu Order Code	Yükseklik Height (H) mm	Genişlik Width (AB) mm	Kalınlık Thickness (T) mm	Ağırlık Weight Kg./Ad.
AFC-15 İDK 50.10	15	50	1.0	0,558
AFC-15 İDK 75.10	15	75	1.0	0,699
AFC-15 İDK 100.10	15	100	1.0	0,910
AFC-15 İDK 150.10	15	150	1.0	1,262
AFC-15 İDK 200.10	15	200	1.0	1,614
AFC-15 İDK 300.15	15	300	1.5	3,477
AFC-15 İDK 400.15	15	400	1.5	4,533
AFC-15 İDK 500.15	15	500	1.5	5,589
AFC-15 İDK 600.15	15	600	1.5	6,645

Dış Bükey Dönüş Modül Kapağı
Flexible Vertical Bend - Outside Cover

Sipariş Kodu Order Code	Yükseklik Height (H) mm	Genişlik Width (AB) mm	Kalınlık Thickness (T) mm	Ağırlık Weight Kg./Ad.
AFC-15 DDK 50.10	15	50	1.0	0,558
AFC-15 DDK 75.10	15	75	1.0	0,699
AFC-15 DDK 100.10	15	100	1.0	0,910
AFC-15 DDK 150.10	15	150	1.0	1,262
AFC-15 DDK 200.10	15	200	1.0	1,614
AFC-15 DDK 300.15	15	300	1.5	3,477
AFC-15 DDK 400.15	15	400	1.5	4,533
AFC-15 DDK 500.15	15	500	1.5	5,589
AFC-15 DDK 600.15	15	600	1.5	6,645

İç Bükey Dönüş Modül Kapağı
90° Vertical Bend - Inside Cover

Sipariş Kodu Order Code	Yükseklik Height (H) mm	Genişlik Width (AB) mm	Kalınlık Thickness (T) mm	Ağırlık Weight Kg./Ad.
AFC-15 SİDK 100.10	15	100	1.0	1,234
AFC-15 SİDK 150.10	15	150	1.0	1,487
AFC-15 SİDK 200.10	15	200	1.0	1,741
AFC-15 SİDK 300.15	15	300	1.5	2,250
AFC-15 SİDK 400.15	15	400	1.5	2,757
AFC-15 SİDK 500.15	15	500	1.5	3,265
AFC-15 SİDK 600.15	15	600	1.5	3,772

Dış Bükey Dönüş Modül Kapağı
90° Vertical Bend - Outside Cover

Sipariş Kodu Order Code	Yükseklik Height (H) mm	Genişlik Width (AB) mm	Kalınlık Thickness (T) mm	Ağırlık Weight Kg./Ad.
AFC-15 SDDK 100.10	15	100	1.0	1,258
AFC-15 SDDK 150.10	15	150	1.0	1,498
AFC-15 SDDK 200.10	15	200	1.0	1,738
AFC-15 SDDK 300.15	15	300	1.5	2,218
AFC-15 SDDK 400.15	15	400	1.5	2,697
AFC-15 SDDK 500.15	15	500	1.5	3,177
AFC-15 SDDK 600.15	15	600	1.5	3,656

Redüksiyon Kapağı
Reduction Cover

Sipariş Kodu Order Code	Yükseklik Height (H) mm	Genişlik Width (A) mm	Genişlik Width (B) mm	Kalınlık Thickness (T) mm	Ağırlık Weight Kg./Ad.
AFC-15 RK 75.10	15	75	50	1.0	0,185
AFC-15 RK 100.10	15	100	75	1.0	0,270
AFC-15 RK 150.10	15	150	100	1.0	0,486
AFC-15 RK 200.10	15	200	150	1.0	0,666
AFC-15 RK 300.15	15	300	200	1.5	1,857
AFC-15 RK 400.15	15	400	300	1.5	2,979
AFC-15 RK 500.15	15	500	400	1.5	4,365
AFC-15 RK 600.15	15	600	500	1.5	6,015

Redüksiyon - Sağ Kapağı
Reduction - Right Cover

Sipariş Kodu Order Code	Yükseklik Height (H) mm	Genişlik Width (A) mm	Genişlik Width (B) mm	Kalınlık Thickness (T) mm	Ağırlık Weight Kg./Ad.
AFC-15 RKR 75.10	15	75	50	1.0	0,185
AFC-15 RKR 100.10	15	100	75	1.0	0,270
AFC-15 RKR 150.10	15	150	100	1.0	0,486
AFC-15 RKR 200.10	15	200	150	1.0	0,666
AFC-15 RKR 300.15	15	300	200	1.5	1,857
AFC-15 RKR 400.15	15	400	300	1.5	2,979
AFC-15 RKR 500.15	15	500	400	1.5	4,365
AFC-15 RKR 600.15	15	600	500	1.5	6,015

Redüksiyon - Sol Kapağı
Reduction - Left Cover

Sipariş Kodu Order Code	Yükseklik Height (H) mm	Genişlik Width (A) mm	Genişlik Width (B) mm	Kalınlık Thickness (T) mm	Ağırlık Weight Kg./Ad.
AFC-15 RKL 75.10	15	75	50	1.0	0,185
AFC-15 RKL 100.10	15	100	75	1.0	0,270
AFC-15 RKL 150.10	15	150	100	1.0	0,486
AFC-15 RKL 200.10	15	200	150	1.0	0,666
AFC-15 RKL 300.15	15	300	200	1.5	1,857
AFC-15 RKL 400.15	15	400	300	1.5	2,979
AFC-15 RKL 500.15	15	500	400	1.5	4,365
AFC-15 RKL 600.15	15	600	500	1.5	6,015

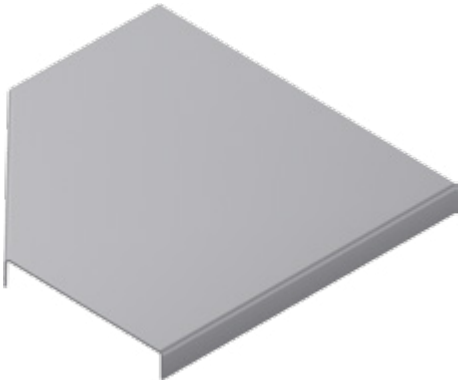

Kapak Kelepçesi
Cover Clamp

Sipariş Kodu Order Code	Yükseklik Height (H) mm	Kalınlık Thickness (T) mm	Ağırlık Weight Kg./Ad.
AFC-40 KK 20.20	40	2.0	0,032
AFC-50 KK 20.20	50	2.0	0,036
AFC-60 KK 20.20	60	2.0	0,040
AFC-75 KK 20.20	75	2.0	0,045
AFC-100 KK 20.20	100	2.0	0,054

Sakarya Arifiye Park

Trunking Kablo Kanalı H 50
Trunking Cable Tray H 50

İÇİNDEKİLER
INDEX

292	Trunking Kablo Kanalı Trunking Cable Tray Ek Elemanı Joint Fitting
293	90° Yatay Dönüş Modülü 90° Horizontal Elbow Module T Dönüş Modülü T Module Dörtlü Bağlantı Modülü + Connection Module
294	İç Bükey Dönüş Modülü 90° Vertical Bend - Inside Dış Bükey Dönüş Modülü 90° Vertical Bend - Outside Redüksiyon Reduction

Trunking Kablo Kanalı H50
Trunking Cable Tray H50

Sipariş Kodu Order Code	Yükseklik Height (H) mm	Genişlik Width (A) mm	Kalınlık Thickness (T) mm
AFC-50 T 50.08	50	50	0.8
AFC-50 T 50.10	50	50	1.0
AFC-50 T 50.12	50	50	1.2
AFC-50 T 50.15	50	50	1.5
AFC-50 T 50.20	50	50	2.0
AFC-50 T 75.08	50	75	0.8
AFC-50 T 75.10	50	75	1.0
AFC-50 T 75.12	50	75	1.2
AFC-50 T 75.15	50	75	1.5
AFC-50 T 75.20	50	75	2.0
AFC-50 T 100.08	50	100	0.8
AFC-50 T 100.10	50	100	1.0
AFC-50 T 100.12	50	100	1.2
AFC-50 T 100.15	50	100	1.5
AFC-50 T 100.20	50	100	2.0
AFC-50 T 150.10	50	150	1.0
AFC-50 T 150.12	50	150	1.2
AFC-50 T 150.15	50	150	1.5
AFC-50 T 150.20	50	150	2.0
AFC-50 T 200.10	50	200	1.0
AFC-50 T 200.12	50	200	1.2
AFC-50 T 200.15	50	200	1.5
AFC-50 T 200.20	50	200	2.0
AFC-50 T 300.15	50	300	1.5
AFC-50 T 300.20	50	300	2.0
AFC-50 T 400.15	50	400	1.5
AFC-50 T 400.20	50	400	2.0
AFC-50 T 500.15	50	500	1.5
AFC-50 T 500.20	50	500	2.0
AFC-50 T 600.15	50	600	1.5
AFC-50 T 600.20	50	600	2.0

Örnek Sipariş :
Yükseklik / Height (H) : 50 mm
Genişlik / Width (A) : 100 mm
Kalınlık / Thickness (T) : 1,5 mm
Sıcak Daldırma / Hot Dip Galvanized : SD

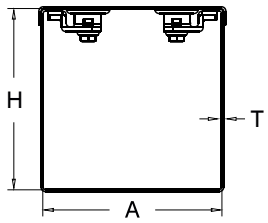

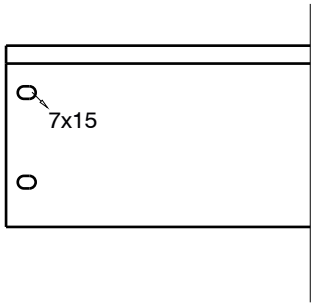

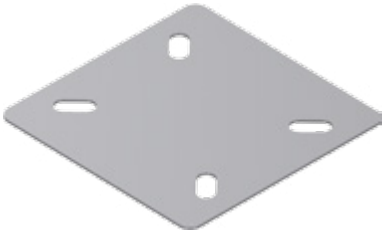

Ek Elemanı
Joint Fitting

Sipariş Kodu Order Code	Yükseklik Height (H) mm	Genişlik Width (A) mm	Kalınlık Thickness (T) mm
AFC-50 TE 15.15	50	15	1.5

- **Lütfen siparişlerinizde sipariş kodunu bildiriniz.**
  Please order by product code.
- **Farklı kalınlık ve ölçülerdeki siparişleriniz için lütfen firmamızı arayınız.**
  Please contact us for your custom orders.
- **Malzeme ağırlıkları yaklaşık değerlerdir, ± % 10 değişim gösterebilir.**
  All material weights are approximate and may vary by +/- 10%.
- **Standart uzunluk 2500 ve 3000 mm'dir.**
  Standard widths are available in 2500, and 3000 mm.

90° Yatay Dönüş Modülü
90° Horizontal Elbow Module

Sipariş Kodu Order Code	**Yükseklik** Height (H) mm	**Genişlik** Width (AB) mm	**Kalınlık** Thickness (T) mm
AFC-50 TK 50.15	50	50	1.5
AFC-50 TK 75.15	50	75	1.5
AFC-50 TK 100.15	50	100	1.5
AFC-50 TK 150.15	50	150	1.5
AFC-50 TK 200.15	50	200	1.5
AFC-50 TK 300.20	50	300	2.0
AFC-50 TK 400.20	50	400	2.0
AFC-50 TK 500.20	50	500	2.0
AFC-50 TK 600.20	50	600	2.0

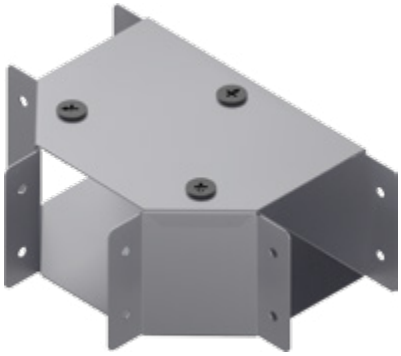

T Dönüş Modülü
T Module

Sipariş Kodu Order Code	**Yükseklik** Height (H) mm	**Genişlik** Width (ABC) mm	**Kalınlık** Thickness (T) mm
AFC-50 TT 50.15	50	50	1.5
AFC-50 TT 75.15	50	75	1.5
AFC-50 TT 100.15	50	100	1.5
AFC-50 TT 150.15	50	150	1.5
AFC-50 TT 200.15	50	200	1.5
AFC-50 TT 300.20	50	300	2.0
AFC-50 TT 400.20	50	400	2.0
AFC-50 TT 500.20	50	500	2.0
AFC-50 TT 600.20	50	600	2.0

Dörtlü Bağlantı Modülü
+ Connection Module

Sipariş Kodu Order Code	**Yükseklik** Height (H) mm	**Genişlik** Width (ABCD) mm	**Kalınlık** Thickness (T) mm
AFC-50 TD 50.15	50	50	1.5
AFC-50 TD 75.15	50	75	1.5
AFC-50 TD 100.15	50	100	1.5
AFC-50 TD 150.15	50	150	1.5
AFC-50 TD 200.15	50	200	1.5
AFC-50 TD 300.20	50	300	2.0
AFC-50 TD 400.20	50	400	2.0
AFC-50 TD 500.20	50	500	2.0
AFC-50 TD 600.20	50	600	2.0

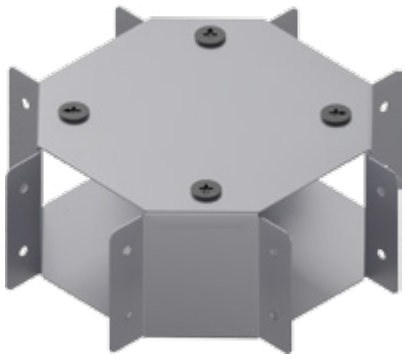

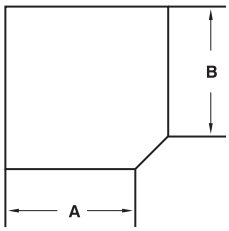

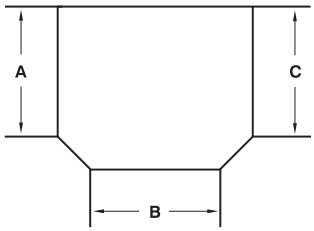

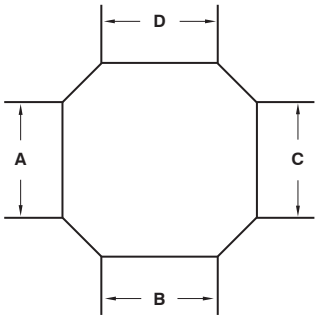

İç Bükey Dönüş Modülü
90° Vertical Bend - Inside

Sipariş Kodu Order Code	**Yükseklik** Height (H) mm	**Genişlik** Width (AB) mm	**Kalınlık** Thickness (T) mm
AFC-50 TİB 50.15	50	50	1.5
AFC-50 TİB 75.15	50	75	1.5
AFC-50 TİB 100.15	50	100	1.5
AFC-50 TİB 150.15	50	150	1.5
AFC-50 TİB 200.15	50	200	1.5
AFC-50 TİB 300.20	50	300	2.0
AFC-50 TİB 400.20	50	400	2.0
AFC-50 TİB 500.20	50	500	2.0
AFC-50 TİB 600.20	50	600	2.0

Dış Bükey Dönüş Modülü
90° Vertical Bend - Outside

Sipariş Kodu Order Code	**Yükseklik** Height (H) mm	**Genişlik** Width (ABC) mm	**Kalınlık** Thickness (T) mm
AFC-50 TDB 50.15	50	50	1.5
AFC-50 TDB 75.15	50	75	1.5
AFC-50 TDB 100.15	50	100	1.5
AFC-50 TDB 150.15	50	150	1.5
AFC-50 TDB 200.15	50	200	1.5
AFC-50 TDB 300.20	50	300	2.0
AFC-50 TDB 400.20	50	400	2.0
AFC-50 TDB 500.20	50	500	2.0
AFC-50 TDB 600.20	50	600	2.0

Redüksiyon
Reduction

Sipariş Kodu Order Code	**H1 - A1** mm	**H2 - A2** mm	**Yükseklik** Height (H) mm	**Kalınlık** Thickness (T) mm
AFC-50 TR 75.15	75x75	50x50	50	1.5
AFC-50 TR 100.15	75x100	50x75	50	1.5
AFC-50 TR 150.15	75x150	50x100	50	1.5
AFC-50 TR 200.15	75x200	50x150	50	1.5
AFC-50 TR 300.20	75x300	50x200	50	2.0
AFC-50 TR 400.20	75x400	50x300	50	2.0
AFC-50 TR 500.20	75x500	50x400	50	2.0
AFC-50 TR 600.20	75x600	50x500	50	2.0

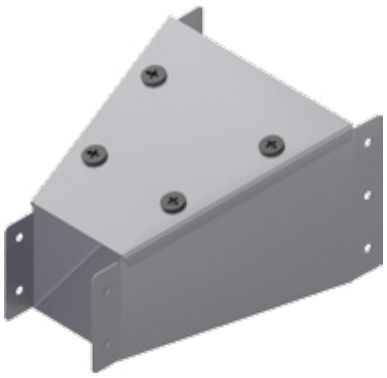

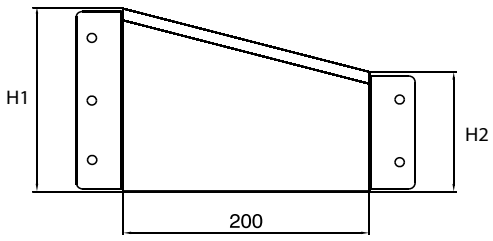

Tüpraş

Trunking Kablo Kanalı H 75
Trunking Cable Tray H 75

İÇİNDEKİLER
INDEX

298	Trunking Kablo Kanalı Trunking Cable Tray Ek Elemanı Joint Fitting
299	90° Yatay Dönüş Modülü 90° Horizontal Elbow Module T Dönüş Modülü T Module Dörtlü Bağlantı Modülü + Connection Module
300	İç Bükey Dönüş Modülü 90° Vertical Bend - Inside Dış Bükey Dönüş Modülü 90° Vertical Bend - Outside Redüksiyon Reduction

Trunking Kablo Kanalı H75
Trunking Cable Tray H75

Sipariş Kodu Order Code	Yükseklik Height (H) mm	Genişlik Width (A) mm	Kalınlık Thickness (T) mm
AFC-75 T 50.08	75	50	0.8
AFC-75 T 50.10	75	50	1.0
AFC-75 T 50.12	75	50	1.2
AFC-75 T 50.15	75	50	1.5
AFC-75 T 50.20	75	50	2.0
AFC-75 T 75.08	75	75	0.8
AFC-75 T 75.10	75	75	1.0
AFC-75 T 75.12	75	75	1.2
AFC-75 T 75.15	75	75	1.5
AFC-75 T 75.20	75	75	2.0
AFC-75 T 100.08	75	100	0.8
AFC-75 T 100.10	75	100	1.0
AFC-75 T 100.12	75	100	1.2
AFC-75 T 100.15	75	100	1.5
AFC-75 T 100.20	75	100	2.0
AFC-75 T 150.10	75	150	1.0
AFC-75 T 150.12	75	150	1.2
AFC-75 T 150.15	75	150	1.5
AFC-75 T 150.20	75	150	2.0
AFC-75 T 200.10	75	200	1.0
AFC-75 T 200.12	75	200	1.2
AFC-75 T 200.15	75	200	1.5
AFC-75 T 200.20	75	200	2.0
AFC-75 T 300.15	75	300	1.5
AFC-75 T 300.20	75	300	2.0
AFC-75 T 400.15	75	400	1.5
AFC-75 T 400.20	75	400	2.0
AFC-75 T 500.15	75	500	1.5
AFC-75 T 500.20	75	500	2.0
AFC-75 T 600.15	75	600	1.5
AFC-75 T 600.20	75	600	2.0

Örnek Sipariş :
Yükseklik / Height (H) : 75 mm
Genişlik / Width (A) : 100 mm
Kalınlık / Thickness (T) : 1,5 mm
Sıcak Daldırma / Hot Dip Galvanized : SD

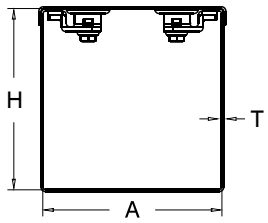

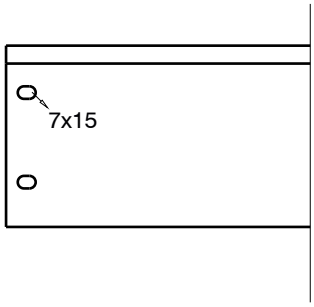

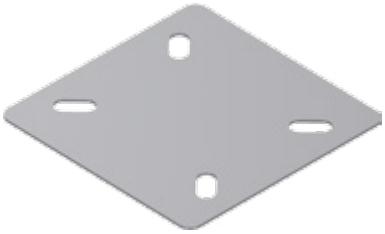

Ek Elemanı
Joint Fitting

Sipariş Kodu Order Code	Yükseklik Height (H) mm	Genişlik Width (A) mm	Kalınlık Thickness (T) mm
AFC-75 TE 15.15	75	15	1.5

- **Lütfen siparişlerinizde sipariş kodunu bildiriniz.**
  Please order by product code.
- **Farklı kalınlık ve ölçülerdeki siparişleriniz için lütfen firmamızı arayınız.**
  Please contact us for your custom orders.
- **Malzeme ağırlıkları yaklaşık değerlerdir, ± % 10 değişim gösterebilir.**
  All material weights are approximate and may vary by +/- 10%.
- **Standart uzunluk 2500 ve 3000 mm'dir.**
  Standard widths are available in 2500, and 3000 mm.

90° Yatay Dönüş Modülü
90° Horizontal Elbow Module

Sipariş Kodu Order Code	**Yükseklik** Height (H) mm	**Genişlik** Width (AB) mm	**Kalınlık** Thickness (T) mm
AFC-75 TK 50.15	75	50	1.5
AFC-75 TK 75.15	75	75	1.5
AFC-75 TK 100.15	75	100	1.5
AFC-75 TK 150.15	75	150	1.5
AFC-75 TK 200.15	75	200	1.5
AFC-75 TK 300.20	75	300	2.0
AFC-75 TK 400.20	75	400	2.0
AFC-75 TK 500.20	75	500	2.0
AFC-75 TK 600.20	75	600	2.0

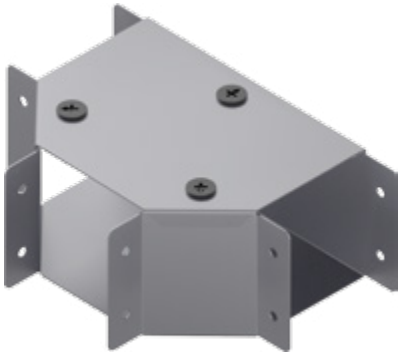

T Dönüş Modülü
T Module

Sipariş Kodu Order Code	**Yükseklik** Height (H) mm	**Genişlik** Width (ABC) mm	**Kalınlık** Thickness (T) mm
AFC-75 TT 50.15	75	50	1.5
AFC-75 TT 75.15	75	75	1.5
AFC-75 TT 100.15	75	100	1.5
AFC-75 TT 150.15	75	150	1.5
AFC-75 TT 200.15	75	200	1.5
AFC-75 TT 300.20	75	300	2.0
AFC-75 TT 400.20	75	400	2.0
AFC-75 TT 500.20	75	500	2.0
AFC-75 TT 600.20	75	600	2.0

Dörtlü Bağlantı Modülü
+ Connection Module

Sipariş Kodu Order Code	**Yükseklik** Height (H) mm	**Genişlik** Width (ABCD) mm	**Kalınlık** Thickness (T) mm
AFC-75 TD 50.15	75	50	1.5
AFC-75 TD 75.15	75	75	1.5
AFC-75 TD 100.15	75	100	1.5
AFC-75 TD 150.15	75	150	1.5
AFC-75 TD 200.15	75	200	1.5
AFC-75 TD 300.20	75	300	2.0
AFC-75 TD 400.20	75	400	2.0
AFC-75 TD 500.20	75	500	2.0
AFC-75 TD 600.20	75	600	2.0

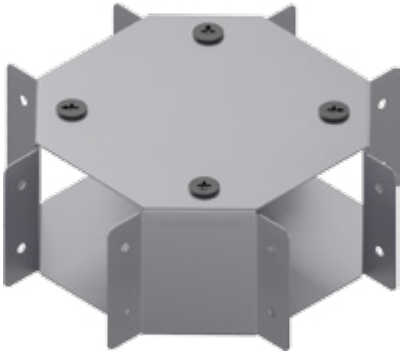

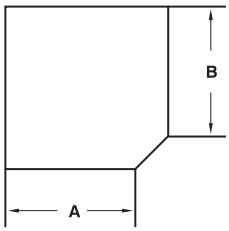

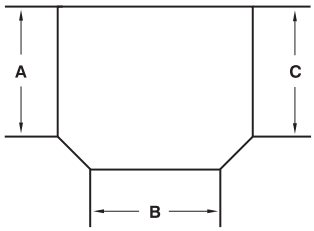

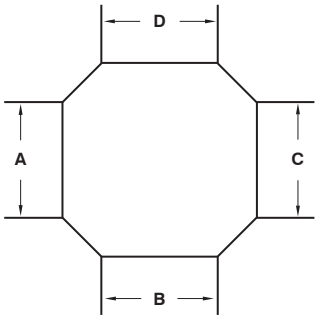

İç Bükey Dönüş Modülü
90° Vertical Bend - Inside

Sipariş Kodu Order Code	**Yükseklik** Height (H) mm	**Genişlik** Width (AB) mm	**Kalınlık** Thickness (T) mm
AFC-75 TİB 50.15	75	50	1.5
AFC-75 TİB 75.15	75	75	1.5
AFC-75 TİB 100.15	75	100	1.5
AFC-75 TİB 150.15	75	150	1.5
AFC-75 TİB 200.15	75	200	1.5
AFC-75 TİB 300.20	75	300	2.0
AFC-75 TİB 400.20	75	400	2.0
AFC-75 TİB 500.20	75	500	2.0
AFC-75 TİB 600.20	75	600	2.0

Dış Bükey Dönüş Modülü
90° Vertical Bend - Outside

Sipariş Kodu Order Code	**Yükseklik** Height (H) mm	**Genişlik** Width (ABC) mm	**Kalınlık** Thickness (T) mm
AFC-75 TDB 50.15	75	50	1.5
AFC-75 TDB 75.15	75	75	1.5
AFC-75 TDB 100.15	75	100	1.5
AFC-75 TDB 150.15	75	150	1.5
AFC-75 TDB 200.15	75	200	1.5
AFC-75 TDB 300.20	75	300	2.0
AFC-75 TDB 400.20	75	400	2.0
AFC-75 TDB 500.20	75	500	2.0
AFC-75 TDB 600.20	75	600	2.0

Redüksiyon
Reduction

Sipariş Kodu Order Code	**H1 - A1** mm	**H2 - A2** mm	**Yükseklik** Height (H) mm	**Kalınlık** Thickness (T) mm
AFC-75 TR 75.15	100x75	75x50	75	1.5
AFC-75 TR 100.15	100x100	75x75	75	1.5
AFC-75 TR 150.15	100x150	75x100	75	1.5
AFC-75 TR 200.15	100x200	75x150	75	1.5
AFC-75 TR 300.20	100x300	75x200	75	2.0
AFC-75 TR 400.20	100x400	75x300	75	2.0
AFC-75 TR 500.20	100x500	75x400	75	2.0
AFC-75 TR 600.20	100x600	75x500	75	2.0

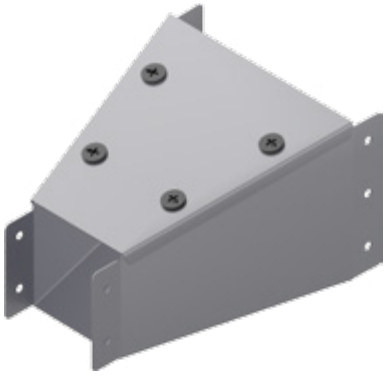

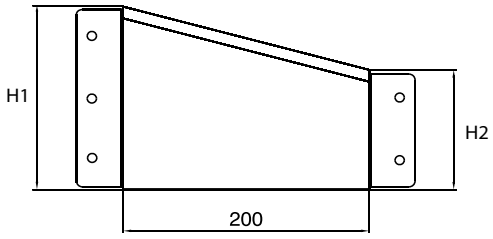

Cumhurbaşkanlığı Külliyesi

Trunking Kablo Kanalı H 100
Trunking Cable Tray H 100

İÇİNDEKİLER
INDEX

304	Trunking Kablo Kanalı Trunking Cable Tray Ek Elemanı Joint Fitting
305	90° Yatay Dönüş Modülü 90° Horizontal Elbow Module T Dönüş Modülü T Module Dörtlü Bağlantı Modülü + Connection Module
306	İç Bükey Dönüş Modülü 90° Vertical Bend - Inside Dış Bükey Dönüş Modülü 90° Vertical Bend - Outside Redüksiyon Reduction

Trunking Kablo Kanalı H100
Trunking Cable Tray H100

Sipariş Kodu Order Code	Yükseklik Height (H) mm	Genişlik Width (A) mm	Kalınlık Thickness (T) mm
AFC-100 T 100.08	100	100	0.8
AFC-100 T 100.10	100	100	1.0
AFC-100 T 100.12	100	100	1.2
AFC-100 T 100.15	100	100	1.5
AFC-100 T 100.20	100	100	2.0
AFC-100 T 150.10	100	150	1.0
AFC-100 T 150.12	100	150	1.2
AFC-100 T 150.15	100	150	1.5
AFC-100 T 150.20	100	150	2.0
AFC-100 T 200.10	100	200	1.0
AFC-100 T 200.12	100	200	1.2
AFC-100 T 200.15	100	200	1.5
AFC-100 T 200.20	100	200	2.0
AFC-100 T 300.15	100	300	1.5
AFC-100 T 300.20	100	300	2.0
AFC-100 T 400.15	100	400	1.5
AFC-100 T 400.20	100	400	2.0
AFC-100 T 500.15	100	500	1.5
AFC-100 T 500.20	100	500	2.0
AFC-100 T 600.15	100	600	1.5
AFC-100 T 600.20	100	600	2.0

Örnek Sipariş :
Yükseklik / Height (H) : 100 mm
Genişlik / Width (A) : 100 mm
Kalınlık / Thickness (T) : 1,5 mm
Sıcak Daldırma / Hot Dip Galvanized : SD

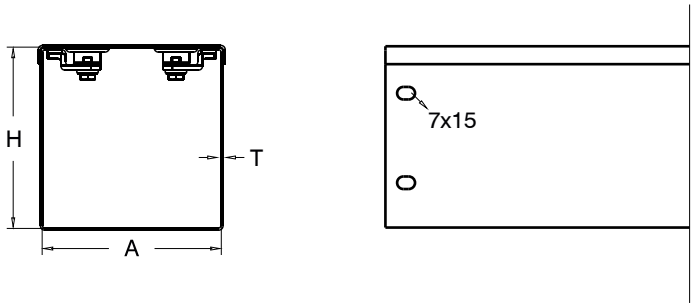

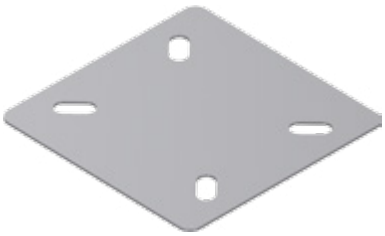

Ek Elemanı
Joint Fitting

Sipariş Kodu Order Code	Yükseklik Height (H) mm	Genişlik Width (A) mm	Kalınlık Thickness (T) mm
AFC-100 TE 15.15	100	15	1.5

- **Lütfen siparişlerinizde sipariş kodunu bildiriniz.**
  Please order by product code.
- **Farklı kalınlık ve ölçülerdeki siparişleriniz için lütfen firmamızı arayınız.**
  Please contact us for your custom orders.
- **Malzeme ağırlıkları yaklaşık değerlerdir, ± % 10 değişim gösterebilir.**
  All material weights are approximate and may vary by +/- 10%.
- **Standart uzunluk 2500 ve 3000 mm'dir.**
  Standard widths are available in 2500, and 3000 mm.

90° Yatay Dönüş Modülü
90° Horizontal Elbow Module

Sipariş Kodu Order Code	Yükseklik Height (H) mm	Genişlik Width (AB) mm	Kalınlık Thickness (T) mm
AFC-100 TK 100.15	100	100	1.5
AFC-100 TK 150.15	100	150	1.5
AFC-100 TK 200.15	100	200	1.5
AFC-100 TK 300.20	100	300	2.0
AFC-100 TK 400.20	100	400	2.0
AFC-100 TK 500.20	100	500	2.0
AFC-100 TK 600.20	100	600	2.0

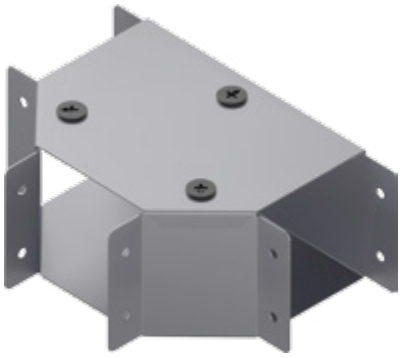

T Dönüş Modülü
T Module

Sipariş Kodu Order Code	Yükseklik Height (H) mm	Genişlik Width (ABC) mm	Kalınlık Thickness (T) mm
AFC-100 TT 100.15	100	100	1.5
AFC-100 TT 150.15	100	150	1.5
AFC-100 TT 200.15	100	200	1.5
AFC-100 TT 300.20	100	300	2.0
AFC-100 TT 400.20	100	400	2.0
AFC-100 TT 500.20	100	500	2.0
AFC-100 TT 600.20	100	600	2.0

Dörtlü Bağlantı Modülü
+ Connection Module

Sipariş Kodu Order Code	Yükseklik Height (H) mm	Genişlik Width (ABCD) mm	Kalınlık Thickness (T) mm
AFC-100 TD 100.15	100	100	1.5
AFC-100 TD 150.15	100	150	1.5
AFC-100 TD 200.15	100	200	1.5
AFC-100 TD 300.20	100	300	2.0
AFC-100 TD 400.20	100	400	2.0
AFC-100 TD 500.20	100	500	2.0
AFC-100 TD 600.20	100	600	2.0

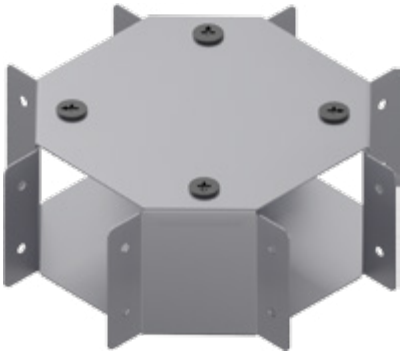

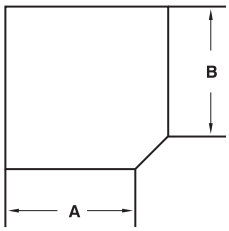

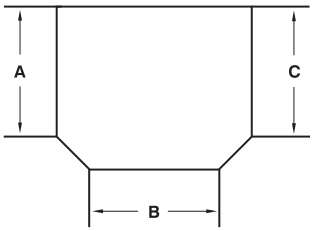

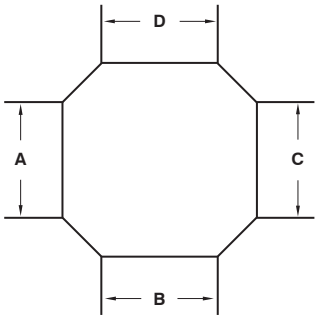

İç Bükey Dönüş Modülü
90° Vertical Bend - Inside

Sipariş Kodu Order Code	**Yükseklik** Height (H) mm	**Genişlik** Width (AB) mm	**Kalınlık** Thickness (T) mm
AFC-100 TİB 100.15	100	100	1.5
AFC-100 TİB 150.15	100	150	1.5
AFC-100 TİB 200.15	100	200	1.5
AFC-100 TİB 300.20	100	300	2.0
AFC-100 TİB 400.20	100	400	2.0
AFC-100 TİB 500.20	100	500	2.0
AFC-100 TİB 600.20	100	600	2.0

Dış Bükey Dönüş Modülü
90° Vertical Bend - Outside

Sipariş Kodu Order Code	**Yükseklik** Height (H) mm	**Genişlik** Width (ABC) mm	**Kalınlık** Thickness (T) mm
AFC-100 TDB 100.15	100	100	1.5
AFC-100 TDB 150.15	100	150	1.5
AFC-100 TDB 200.15	100	200	1.5
AFC-100 TDB 300.20	100	300	2.0
AFC-100 TDB 400.20	100	400	2.0
AFC-100 TDB 500.20	100	500	2.0
AFC-100 TDB 600.20	100	600	2.0

Redüksiyon
Reduction

Sipariş Kodu Order Code	**H1 - A1** mm	**H2 - A2** mm	**Yükseklik** Height (H) mm	**Kalınlık** Thickness (T) mm
AFC-100 TR 150.15	100x150	75x100	100	1.5
AFC-100 TR 200.15	100x200	75x150	100	1.5
AFC-100 TR 300.20	100x300	75x200	100	2.0
AFC-100 TR 400.20	100x400	75x300	100	2.0
AFC-100 TR 500.20	100x500	75x400	100	2.0
AFC-100 TR 600.20	100x600	75x500	100	2.0

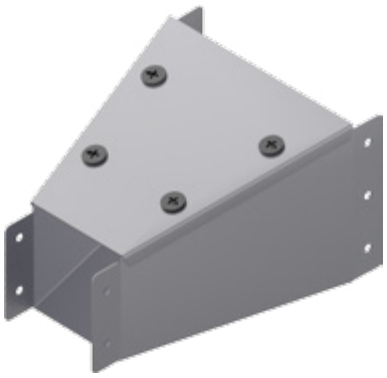

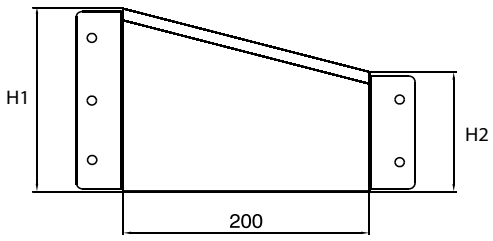

Karabük Üniversitesi

Trunking Kablo Kanalı H 125
Trunking Cable Tray H 125

İÇİNDEKİLER
INDEX

310	Trunking Kablo Kanalı Trunking Cable Tray Ek Elemanı Joint Fitting
311	90° Yatay Dönüş Modülü 90° Horizontal Elbow Module T Dönüş Modülü T Module Dörtlü Bağlantı Modülü + Connection Module
312	İç Bükey Dönüş Modülü 90° Vertical Bend - Inside Dış Bükey Dönüş Modülü 90° Vertical Bend - Outside Redüksiyon Reduction

Trunking Kablo Kanalı H125
Trunking Cable Tray H125

Sipariş Kodu Order Code	Yükseklik Height (H) mm	Genişlik Width (A) mm	Kalınlık Thickness (T) mm
AFC-125 T 100.08	125	100	0.8
AFC-125 T 100.10	125	100	1.0
AFC-125 T 100.12	125	100	1.2
AFC-125 T 100.15	125	100	1.5
AFC-125 T 100.20	125	100	2.0
AFC-125 T 150.10	125	150	1.0
AFC-125 T 150.12	125	150	1.2
AFC-125 T 150.15	125	150	1.5
AFC-125 T 150.20	125	150	2.0
AFC-125 T 200.10	125	200	1.0
AFC-125 T 200.12	125	200	1.2
AFC-125 T 200.15	125	200	1.5
AFC-125 T 200.20	125	200	2.0
AFC-125 T 300.15	125	300	1.5
AFC-125 T 300.20	125	300	2.0
AFC-125 T 400.15	125	400	1.5
AFC-125 T 400.20	125	400	2.0
AFC-125 T 500.15	125	500	1.5
AFC-125 T 500.20	125	500	2.0
AFC-125 T 600.15	125	600	1.5
AFC-125 T 600.20	125	600	2.0

Örnek Sipariş :
Yükseklik / Height (H) : 125 mm
Genişlik / Width (A) : 100 mm
Kalınlık / Thickness (T) : 1,5 mm
Sıcak Daldırma / Hot Dip Galvanized : SD

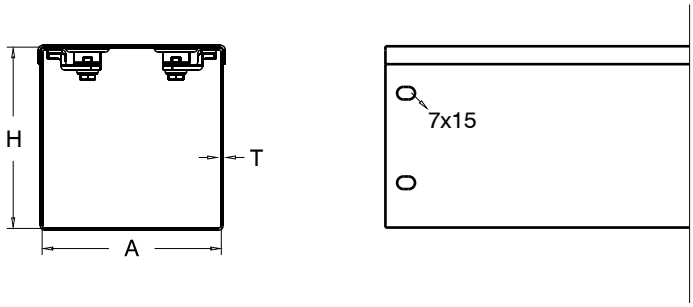

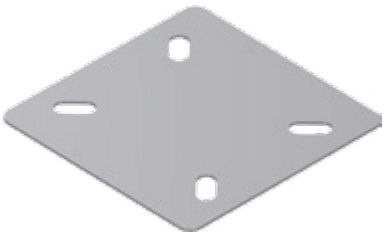

Ek Elemanı
Joint Fitting

Sipariş Kodu Order Code	Yükseklik Height (H) mm	Genişlik Width (A) mm	Kalınlık Thickness (T) mm
AFC-125 TE 15.15	125	15	1.5

- **Lütfen siparişlerinizde sipariş kodunu bildiriniz.**
  Please order by product code.
- **Farklı kalınlık ve ölçülerdeki siparişleriniz için lütfen firmamızı arayınız.**
  Please contact us for your custom orders.
- **Malzeme ağırlıkları yaklaşık değerlerdir, ± % 10 değişim gösterebilir.**
  All material weights are approximate and may vary by +/- 10%.
- **Standart uzunluk 2500 ve 3000 mm'dir.**
  Standard widths are available in 2500, and 3000 mm.

90° Yatay Dönüş Modülü
90° Horizontal Elbow Module

Sipariş Kodu Order Code	**Yükseklik** Height (H) mm	**Genişlik** Width (AB) mm	**Kalınlık** Thickness (T) mm
AFC-125 TK 100.15	125	100	1.5
AFC-125 TK 150.15	125	150	1.5
AFC-125 TK 200.15	125	200	1.5
AFC-125 TK 300.20	125	300	2.0
AFC-125 TK 400.20	125	400	2.0
AFC-125 TK 500.20	125	500	2.0
AFC-125 TK 600.20	125	600	2.0

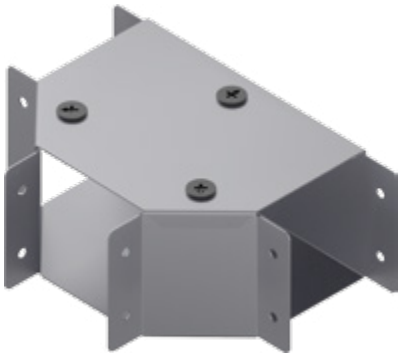

T Dönüş Modülü
T Module

Sipariş Kodu Order Code	**Yükseklik** Height (H) mm	**Genişlik** Width (ABC) mm	**Kalınlık** Thickness (T) mm
AFC-125 TT 100.15	125	100	1.5
AFC-125 TT 150.15	125	150	1.5
AFC-125 TT 200.15	125	200	1.5
AFC-125 TT 300.20	125	300	2.0
AFC-125 TT 400.20	125	400	2.0
AFC-125 TT 500.20	125	500	2.0
AFC-125 TT 600.20	125	600	2.0

Dörtlü Bağlantı Modülü
+ Connection Module

Sipariş Kodu Order Code	**Yükseklik** Height (H) mm	**Genişlik** Width (ABCD) mm	**Kalınlık** Thickness (T) mm
AFC-125 TD 100.15	125	100	1.5
AFC-125 TD 150.15	125	150	1.5
AFC-125 TD 200.15	125	200	1.5
AFC-125 TD 300.20	125	300	2.0
AFC-125 TD 400.20	125	400	2.0
AFC-125 TD 500.20	125	500	2.0
AFC-125 TD 600.20	125	600	2.0

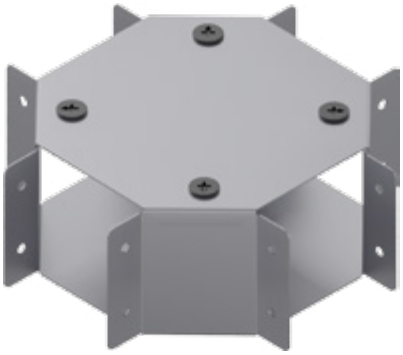

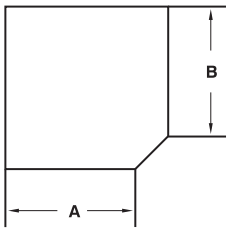

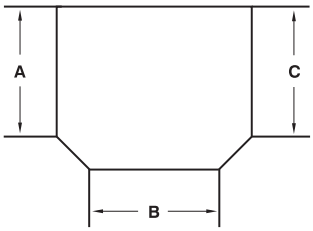

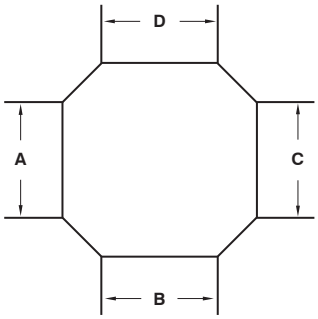

İç Bükey Dönüş Modülü
90° Vertical Bend - Inside

Sipariş Kodu Order Code	**Yükseklik** Height (H) mm	**Genişlik** Width (AB) mm	**Kalınlık** Thickness (T) mm
AFC-125 TİB 100.15	125	100	1.5
AFC-125 TİB 150.15	125	150	1.5
AFC-125 TİB 200.15	125	200	1.5
AFC-125 TİB 300.20	125	300	2.0
AFC-125 TİB 400.20	125	400	2.0
AFC-125 TİB 500.20	125	500	2.0
AFC-125 TİB 600.20	125	600	2.0

Dış Bükey Dönüş Modülü
90° Vertical Bend - Outside

Sipariş Kodu Order Code	**Yükseklik** Height (H) mm	**Genişlik** Width (ABC) mm	**Kalınlık** Thickness (T) mm
AFC-125 TDB 100.15	125	100	1.5
AFC-125 TDB 150.15	125	150	1.5
AFC-125 TDB 200.15	125	200	1.5
AFC-125 TDB 300.20	125	300	2.0
AFC-125 TDB 400.20	125	400	2.0
AFC-125 TDB 500.20	125	500	2.0
AFC-125 TDB 600.20	125	600	2.0

Redüksiyon
Reduction

Sipariş Kodu Order Code	**H1 - A1** mm	**H2 - A2** mm	**Yükseklik** Height (H) mm	**Kalınlık** Thickness (T) mm
AFC-125 TR 150.15	125x150	100x100	125	1.5
AFC-125 TR 200.15	125x200	100x150	125	1.5
AFC-125 TR 300.20	125x300	100x200	125	2.0
AFC-125 TR 400.20	125x400	100x300	125	2.0
AFC-125 TR 500.20	125x500	100x400	125	2.0
AFC-125 TR 600.20	125x600	100x500	125	2.0

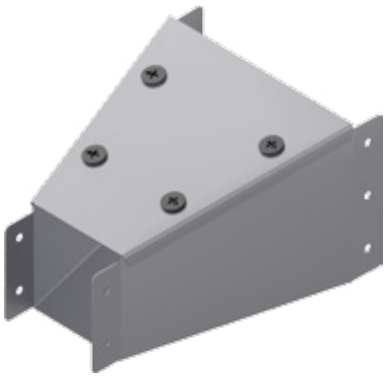

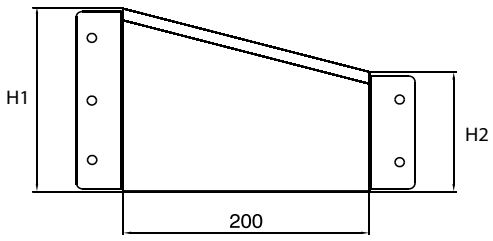

Bartın Üniversitesi Rektörlük ve Yaşam Merkezi

Trunking Kablo Kanalı H 150
Trunking Cable Tray H 150

İÇİNDEKİLER
INDEX

316	Trunking Kablo Kanalı Trunking Cable Tray Ek Elemanı Joint Fitting
317	90° Yatay Dönüş Modülü 90° Horizontal Elbow Module T Dönüş Modülü T Module Dörtlü Bağlantı Modülü + Connection Module
318	İç Bükey Dönüş Modülü 90° Vertical Bend - Inside Dış Bükey Dönüş Modülü 90° Vertical Bend - Outside Redüksiyon Reduction

Trunking Kablo Kanalı H150
Trunking Cable Tray H150

Sipariş Kodu Order Code	Yükseklik Height (H) mm	Genişlik Width (A) mm	Kalınlık Thickness (T) mm
AFC-150 T 100.08	150	100	0.8
AFC-150 T 100.10	150	100	1.0
AFC-150 T 100.12	150	100	1.2
AFC-150 T 100.15	150	100	1.5
AFC-150 T 100.20	150	100	2.0
AFC-150 T 150.10	150	150	1.0
AFC-150 T 150.12	150	150	1.2
AFC-150 T 150.15	150	150	1.5
AFC-150 T 150.20	150	150	2.0
AFC-150 T 200.10	150	200	1.0
AFC-150 T 200.12	150	200	1.2
AFC-150 T 200.15	150	200	1.5
AFC-150 T 200.20	150	200	2.0
AFC-150 T 300.15	150	300	1.5
AFC-150 T 300.20	150	300	2.0
AFC-150 T 400.15	150	400	1.5
AFC-150 T 400.20	150	400	2.0
AFC-150 T 500.15	150	500	1.5
AFC-150 T 500.20	150	500	2.0
AFC-150 T 600.15	150	600	1.5
AFC-150 T 600.20	150	600	2.0

Örnek Sipariş :
Yükseklik / Height (H) : 150 mm
Genişlik / Width (A) : 100 mm
Kalınlık / Thickness (T) : 1,5 mm
Sıcak Daldırma / Hot Dip Galvanized : SD

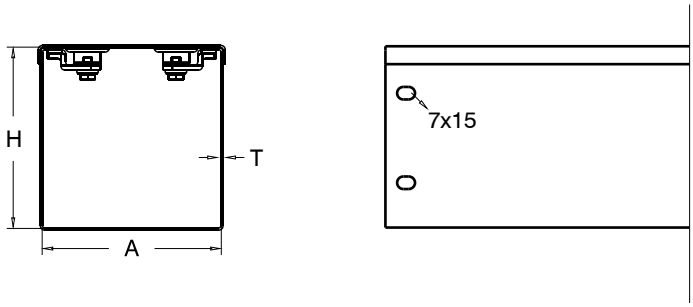

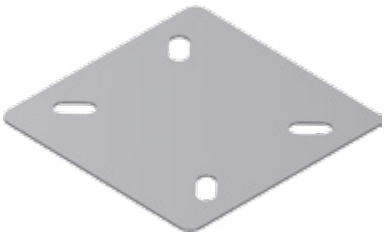

Ek Elemanı
Joint Fitting

Sipariş Kodu Order Code	Yükseklik Height (H) mm	Genişlik Width (A) mm	Kalınlık Thickness (T) mm
AFC-150 TE 15.15	150	15	1.5

- **Lütfen siparişlerinizde sipariş kodunu bildiriniz.**
  Please order by product code.
- **Farklı kalınlık ve ölçülerdeki siparişleriniz için lütfen firmamızı arayınız.**
  Please contact us for your custom orders.
- **Malzeme ağırlıkları yaklaşık değerlerdir, ± % 10 değişim gösterebilir.**
  All material weights are approximate and may vary by +/- 10%.
- **Standart uzunluk 2500 ve 3000 mm'dir.**
  Standard widths are available in 2500, and 3000 mm.

90° Yatay Dönüş Modülü
90° Horizontal Elbow Module

Sipariş Kodu Order Code	**Yükseklik** Height (H) mm	**Genişlik** Width (AB) mm	**Kalınlık** Thickness (T) mm
AFC-150 TK 100.15	150	100	1.5
AFC-150 TK 150.15	150	150	1.5
AFC-150 TK 200.15	150	200	1.5
AFC-150 TK 300.20	150	300	2.0
AFC-150 TK 400.20	150	400	2.0
AFC-150 TK 500.20	150	500	2.0
AFC-150 TK 600.20	150	600	2.0

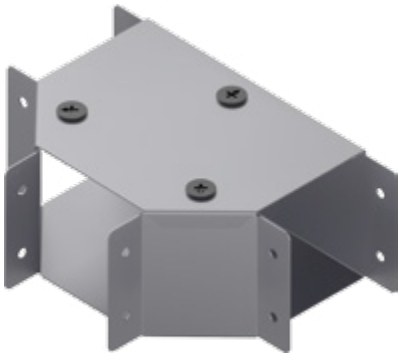

T Dönüş Modülü
T Module

Sipariş Kodu Order Code	**Yükseklik** Height (H) mm	**Genişlik** Width (ABC) mm	**Kalınlık** Thickness (T) mm
AFC-150 TT 100.15	150	100	1.5
AFC-150 TT 150.15	150	150	1.5
AFC-150 TT 200.15	150	200	1.5
AFC-150 TT 300.20	150	300	2.0
AFC-150 TT 400.20	150	400	2.0
AFC-150 TT 500.20	150	500	2.0
AFC-150 TT 600.20	150	600	2.0

Dörtlü Bağlantı Modülü
+ Connection Module

Sipariş Kodu Order Code	**Yükseklik** Height (H) mm	**Genişlik** Width (ABCD) mm	**Kalınlık** Thickness (T) mm
AFC-150 TD 100.15	150	100	1.5
AFC-150 TD 150.15	150	150	1.5
AFC-150 TD 200.15	150	200	1.5
AFC-150 TD 300.20	150	300	2.0
AFC-150 TD 400.20	150	400	2.0
AFC-150 TD 500.20	150	500	2.0
AFC-150 TD 600.20	150	600	2.0

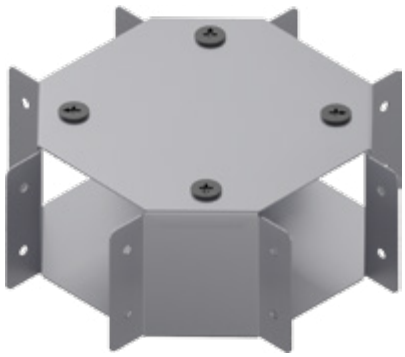

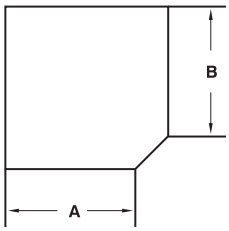

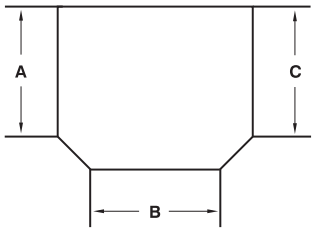

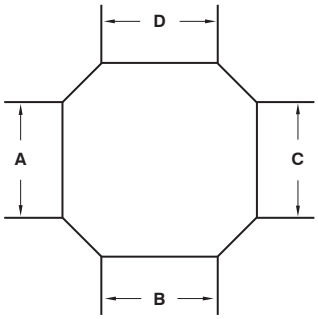

İç Bükey Dönüş Modülü
90° Vertical Bend - Inside

Sipariş Kodu Order Code	**Yükseklik** Height (H) mm	**Genişlik** Width (AB) mm	**Kalınlık** Thickness (T) mm
AFC-150 TİB 100.15	150	100	1.5
AFC-150 TİB 150.15	150	150	1.5
AFC-150 TİB 200.15	150	200	1.5
AFC-150 TİB 300.20	150	300	2.0
AFC-150 TİB 400.20	150	400	2.0
AFC-150 TİB 500.20	150	500	2.0
AFC-150 TİB 600.20	150	600	2.0

Dış Bükey Dönüş Modülü
90° Vertical Bend - Outside

Sipariş Kodu Order Code	**Yükseklik** Height (H) mm	**Genişlik** Width (ABC) mm	**Kalınlık** Thickness (T) mm
AFC-150 TDB 100.15	150	100	1.5
AFC-150 TDB 150.15	150	150	1.5
AFC-150 TDB 200.15	150	200	1.5
AFC-150 TDB 300.20	150	300	2.0
AFC-150 TDB 400.20	150	400	2.0
AFC-150 TDB 500.20	150	500	2.0
AFC-150 TDB 600.20	150	600	2.0

Redüksiyon
Reduction

Sipariş Kodu Order Code	**H1 - A1** mm	**H2 - A2** mm	**Yükseklik** Height (H) mm	**Kalınlık** Thickness (T) mm
AFC-150 TR 150.15	150x150	125x105	150	1.5
AFC-150 TR 200.15	150x200	125x150	150	1.5
AFC-150 TR 300.20	150x300	125x200	150	2.0
AFC-150 TR 400.20	150x400	125x300	150	2.0
AFC-150 TR 500.20	150x500	125x400	150	2.0
AFC-150 TR 600.20	150x600	125x500	150	2.0

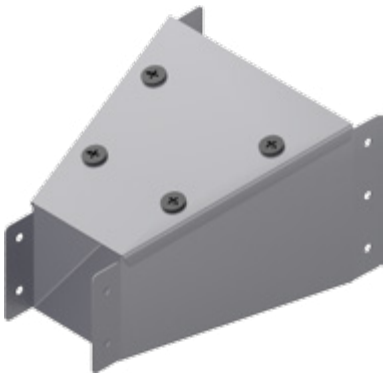

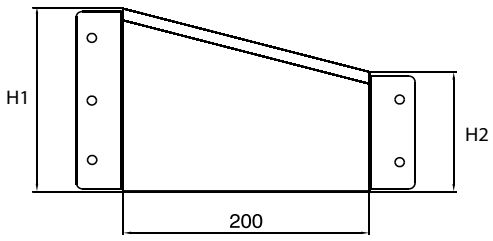

Erzincan Cezaevi

Askı ve Destek Sistemleri
Support Systems

İÇİNDEKİLER
INDEX

322	L Profil L Profile
324-325	Tij Sistemli Kanal Taşıyıcılar Tray Supports For Threaded Rods
330	Duvar Konsolları (Kaynaksız) Wall Brackets (Unwelded) Duvar Konsolları (Kaynaklı) Wall Brackets (Welded) Omega Konsol Omega Brackets
332	U Profil (36x52x36mm) U Profile (36x52x36mm)
338	U Profil (33x38x33mm) U Profile (33x38x33mm) U Profil (40x40x40mm) U Profile (40x40x40mm)
340-341	NPI 80 Profil NPI 80 Profile
344	C Profil C Profile

L Profil
L Profile

Sipariş Kodu Order Code	Uzunluk Lenght (L) mm	Kalınlık Thickness (T) mm	Ağırlık Weight Kg./m.
AFC-40 LP 2500.15	2500	1.5	0,737
AFC-40 LP 2500.20	2500	2.0	0,983
AFC-40 LP 2500.30	2500	3.0	1,474
AFC-40 LP 2500.40	2500	4.0	1,965

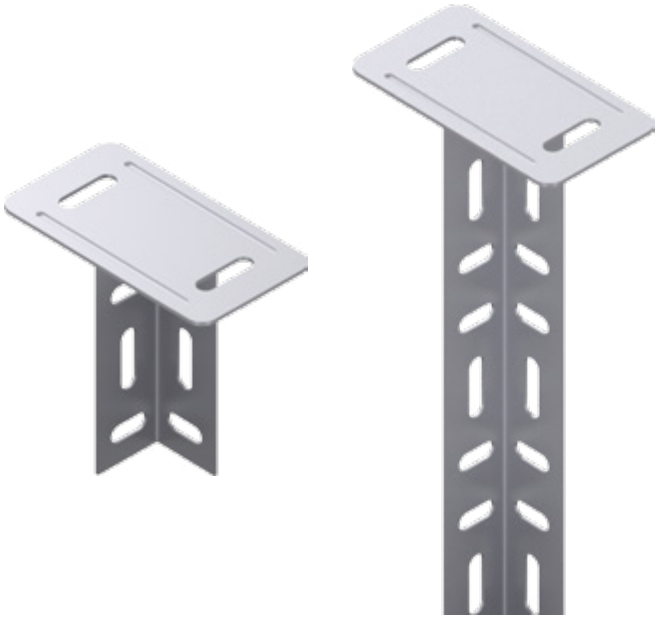

Tavan Montaj Elemanı
Ceiling Mounting Fittings

Sipariş Kodu Order Code	Uzunluk Lenght (L) mm	Kalınlık Thickness (T) mm	Ağırlık Weight Kg./m.
AFC-40 LD 120.15	120	1.5	0,251
AFC-40 LD 400.15	400	1.5	0,510
AFC-40 LD 500.15	500	1.5	0,543
AFC-40 LD 600.15	600	1.5	0,723

L Kanal Taşıyıcılar
L Support

Sipariş Kodu Order Code	Genişlik Width (A) mm	Kalınlık Thickness (T) mm	Ağırlık Weight Kg./Ad.
AFC-120 LKT 50.15	50	1.5	0,218
AFC-120 LKT 75.15	75	1.5	0,230
AFC-120 LKT 100.15	100	1.5	0,246
AFC-120 LKT 150.20	150	2.0	0,340
AFC-120 LKT 200.20	200	2.0	0,370
AFC-120 LKT 300.20	300	2.0	0,596

Montaj Örnekleri
Mounting Examples

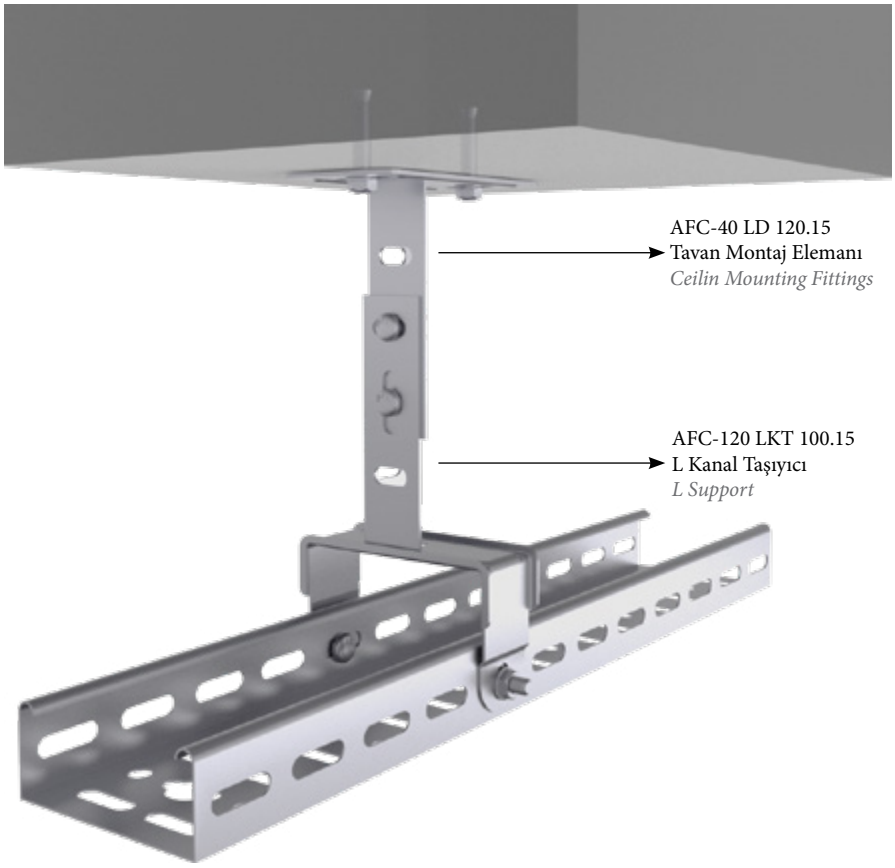

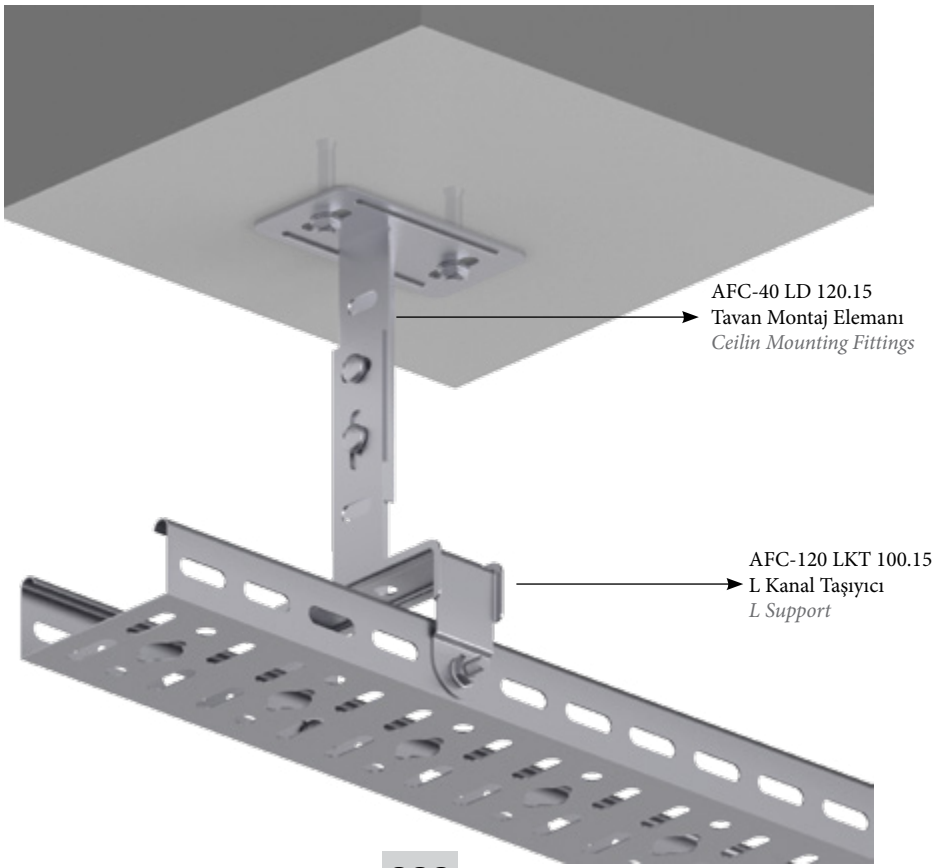

Tij Sistemli Kanal Taşıyıcılar
Tray Supports For Threaded Rods

Sipariş Kodu Order Code	Genişlik Width (A) mm	Kalınlık Thickness (T) mm	Ağırlık Weight Kg./Ad.
AFC-60 TKT 50.15	50	1.5	0,090
AFC-60 TKT 75.15	75	1.5	0,128
AFC-60 TKT 100.15	100	1.5	0,143
AFC-60 TKT 150.20	150	2.0	0,231
AFC-60 TKT 200.20	200	2.0	0,272
AFC-60 TKT 300.20	300	2.0	0,492

Tij Sistemli Kanal Taşıyıcılar
Tray Supports For Threaded Rods

Sipariş Kodu Order Code	Genişlik Width (A) mm	Kalınlık Thickness (T) mm	Ağırlık Weight Kg./Ad.
AFC-100 TKT-C 050.30	50	3.0	0,191
AFC-100 TKT-C 075.30	75	3.0	0,223
AFC-100 TKT-C 100.30	100	3.0	0,271
AFC-100 TKT-C 150.30	150	3.0	0,360
AFC-100 TKT-C 200.30	200	3.0	0,422

Tij Sistemli Kanal Taşıyıcılar
Tray Supports For Threaded Rods

Sipariş Kodu Order Code	Uzunluk Lenght (L) mm	Kalınlık Thickness (T) mm	Ağırlık Weight Kg./Ad.
AFC-40 TME 100.20	175	2.0	0,303
AFC-40 TME 150.20	225	2.0	0,371
AFC-40 TME 200.20	275	2.0	0,446
AFC-40 TME 300.20	375	2.0	0,598
AFC-40 TME 400.20	475	2.0	0,741
AFC-40 TME 500.20	575	2.0	0,884
AFC-40 TME 600.20	675	2.0	1,027

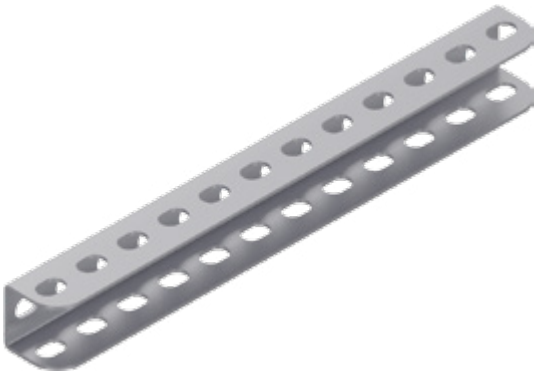

Tij Sistemli Kanal Taşıyıcılar
Tray Supports For Threaded Rods

Sipariş Kodu Order Code	**Uzunluk** Lenght (L) mm	**Kalınlık** Thickness (T) mm	**Ağırlık** Weight Kg./Ad.
AFC-40 KME 100.20	175	2.0	0,119
AFC-40 KME 150.20	225	2.0	0,161
AFC-40 KME 200.20	275	2.0	0,189
AFC-40 KME 300.20	375	2.0	0,270
AFC-40 KME 400.20	475	2.0	0,340
AFC-40 KME 500.20	575	2.0	0,410
AFC-40 KME 600.20	675	2.0	0,481

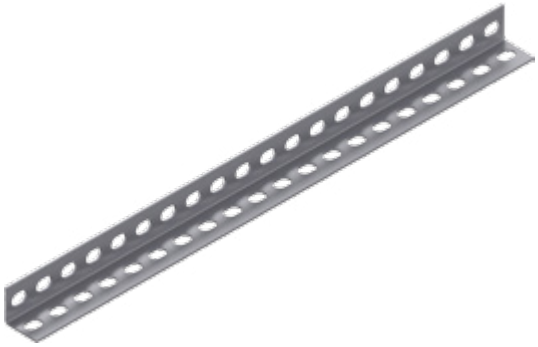

Tij Sistemli Kanal Taşıyıcılar
Tray Supports For Threaded Rods

Sipariş Kodu Order Code	**Uzunluk** Lenght (L) mm	**Kalınlık** Thickness (T) mm	**Ağırlık** Weight Kg./Ad.
AFC-40 ZME 100.20	175	2.0	0,299
AFC-40 ZME 150.20	225	2.0	0,410
AFC-40 ZME 200.20	275	2.0	0,481
AFC-40 ZME 300.20	375	2.0	0,662
AFC-40 ZME 400.20	475	2.0	0,851
AFC-40 ZME 500.20	575	2.0	1,041
AFC-40 ZME 600.20	675	2.0	1,230

Tij Sistemli Kanal Taşıyıcılar
Tray Supports For Threaded Rods

Sipariş Kodu Order Code	**Yükseklik** Height (H) mm	**Genişlik** Width (A) mm	**Kalınlık** Thickness (T) mm	**Ağırlık** Weight Kg./Ad.
AFC-45 TTE 40.30	45	40	3.0	0,354

Montaj Örnekleri
Mounting Examples

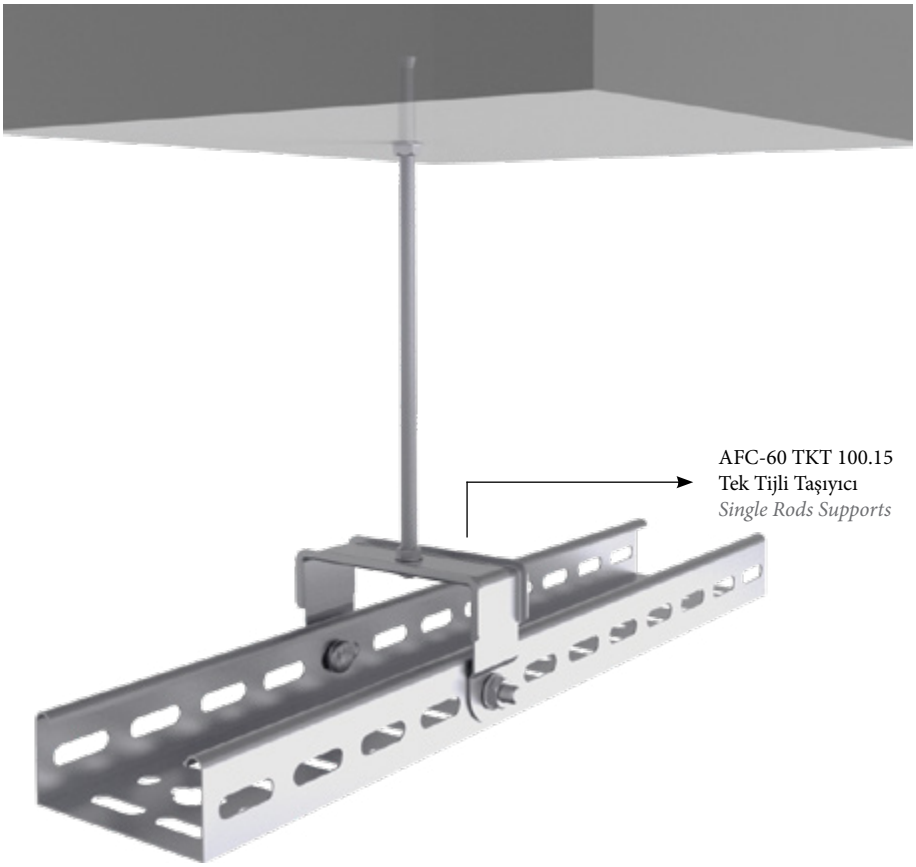

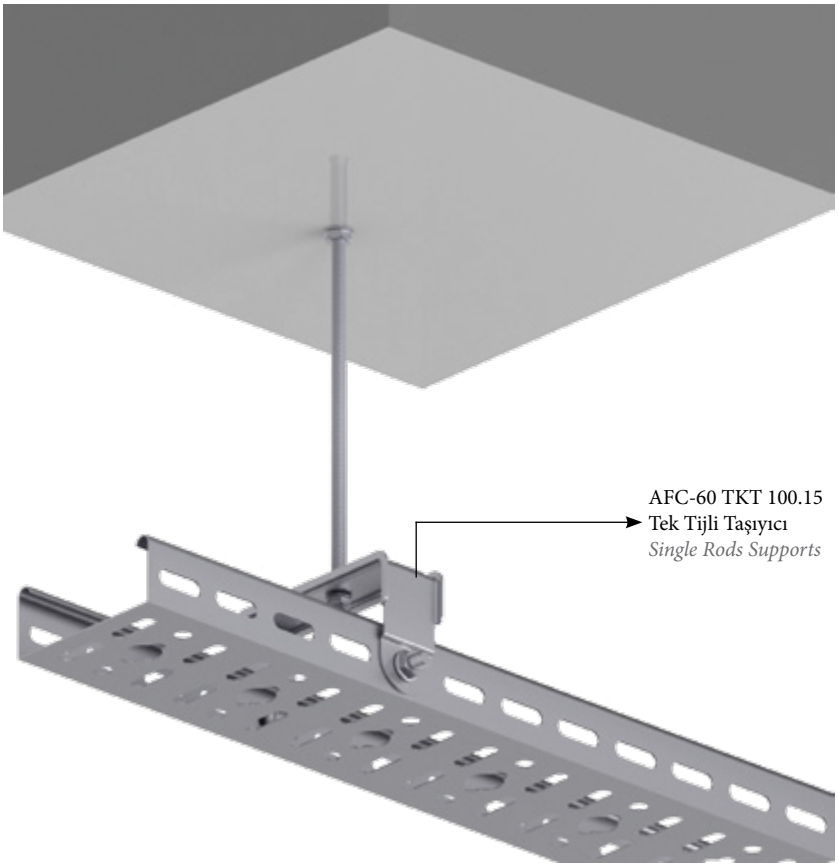

Montaj Örnekleri
Mounting Examples

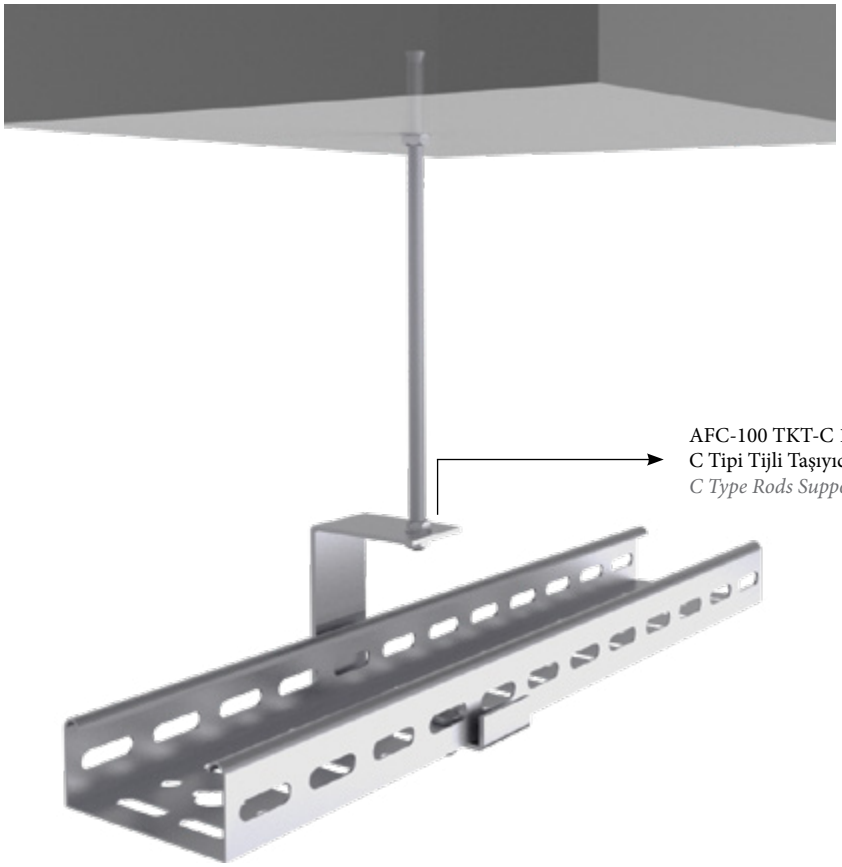

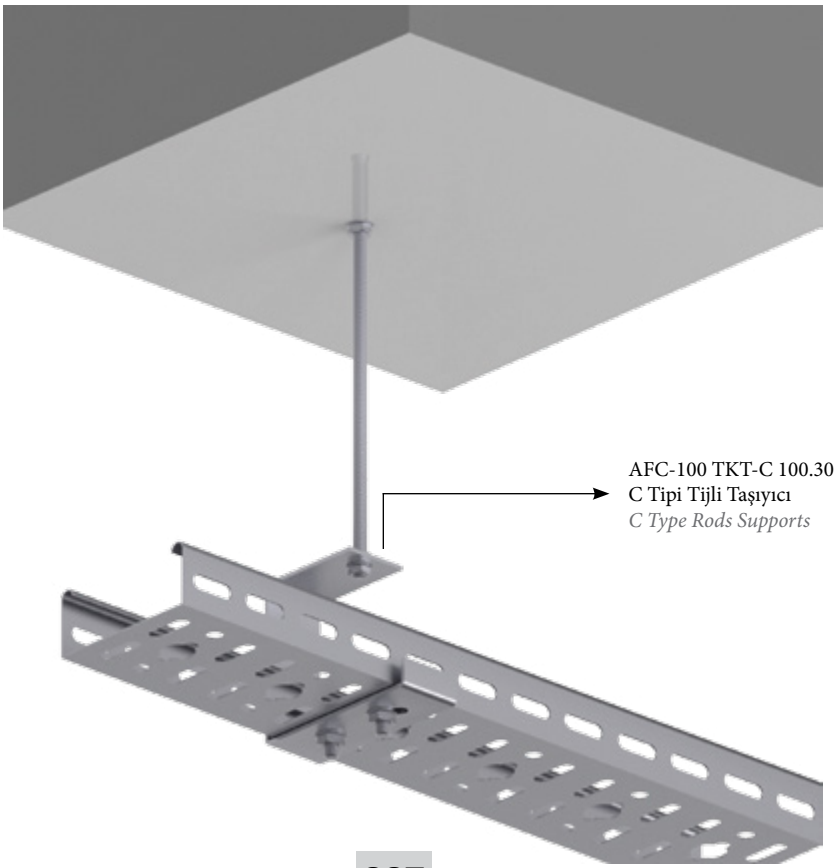

Montaj Örnekleri
Mounting Examples

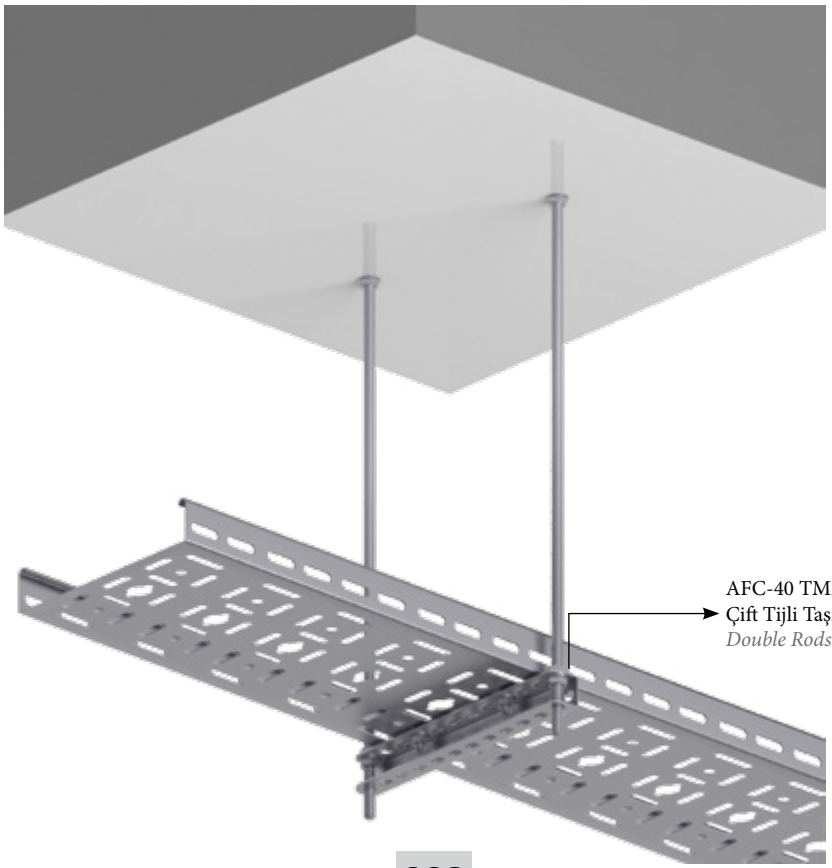

Montaj Örnekleri
Mounting Examples

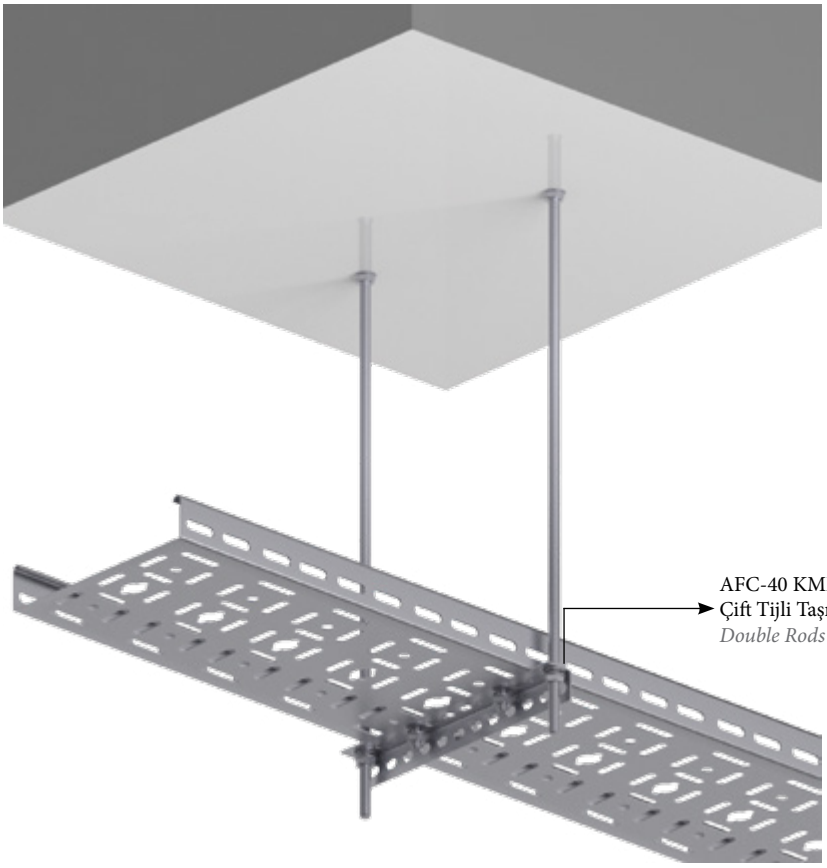

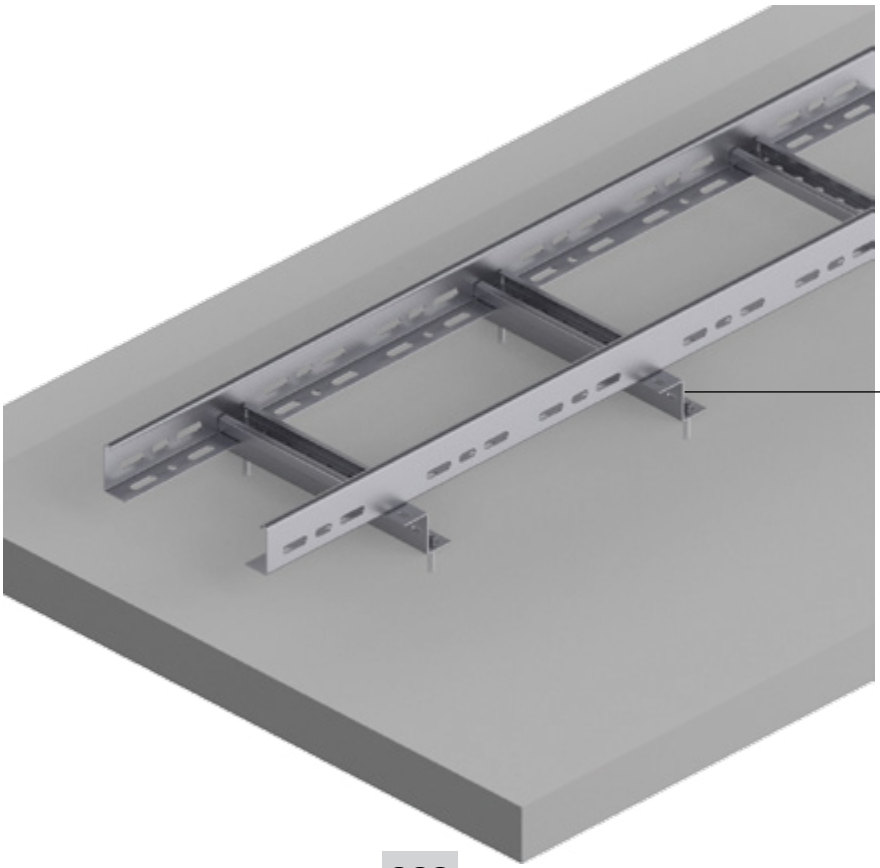

Duvar Konsolları (Kaynaksız)
Wall Brackets (Unwelded)

Sipariş Kodu Order Code	Uzunluk Lenght (L) mm	Yükseklik Height (H) mm	Kalınlık Thickness (T) mm	Ağırlık Weight Kg./Ad.
AFC-70 DK 50.15	50	70	1.5	0,098
AFC-70 DK 75.15	75	70	1.5	0,111
AFC-70 DK 100.15	100	70	1.5	0,183
AFC-70 DK 150.15	150	70	1.5	0,238
AFC-70 DK 200.15	200	70	1.5	0,285
AFC-125 DK 250.20	250	125	2.0	0,740
AFC-125 DK 300.20	300	125	2.0	0,846
AFC-125 DK 400.20	400	125	2.0	1,034
AFC-125 DK 500.20	500	125	2.0	1,195
AFC-125 DK 600.20	600	125	2.0	1,320

Duvar Konsolları (Kaynaklı)
Wall Brackets (Welded)

Sipariş Kodu Order Code	Uzunluk Lenght (L) mm	Yükseklik Height (H) mm	Kalınlık Thickness (T) mm	Ağırlık Weight Kg./Ad.
AFC-120 DK 50.15	50	120	1.5	0,180
AFC-120 DK 75.15	75	120	1.5	0,196
AFC-120 DK 100.15	100	120	1.5	0,219
AFC-120 DK 150.15	150	120	1.5	0,252
AFC-120 DK 200.15	200	120	1.5	0,290
AFC-140 DK 250.20	250	140	2.0	0,326
AFC-140 DK 300.20	300	140	2.0	0,628
AFC-140 DK 400.20	400	140	2.0	0,954
AFC-140 DK 500.20	500	140	2.0	1,141
AFC-140 DK 600.20	600	140	2.0	1,329

Omega Konsol
Omega Brackets

Sipariş Kodu Order Code	Uzunluk Lenght (L) mm	Yükseklik Height (H) mm	Kalınlık Thickness (T) mm	Ağırlık Weight Kg./Ad.
AFC-30 OKT 50.20	50	30	2.0	0,127
AFC-30 OKT 75.20	75	30	2.0	0,138
AFC-30 OKT 100.20	100	30	2.0	0,158
AFC-30 OKT 150.20	150	30	2.0	0,191
AFC-30 OKT 200.20	200	30	2.0	0,227
AFC-30 OKT 250.20	250	30	2.0	0,259
AFC-30 OKT 300.20	300	30	2.0	0,294
AFC-30 OKT 400.20	400	30	2.0	0,359
AFC-30 OKT 500.20	500	30	2.0	0,425
AFC-30 OKT 600.20	600	30	2.0	0,490

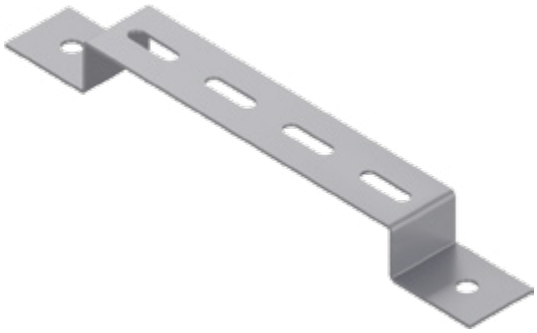

Montaj Örnekleri
Mounting Examples

AFC-120 DK 200.15
Duvar Konsolu (Kaynaklı)
Wall Brackets (Welded)

AFC-70 DK 200.15
Duvar Konsolu (Kaynaksız)
Wall Brackets (Unwelded)

AFC-140 DK 300.20
Duvar Konsolu (Kaynaklı)
Wall Brackets (Welded)

AFC-125 DK 300.20
Duvar Konsolu (Kaynaksız)
Wall Brackets (Unwelded)

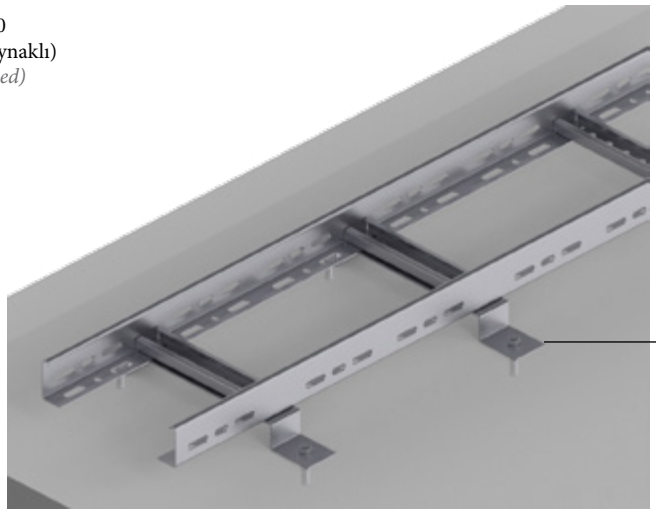

AFC-30 OKT 200.20
Omega Konsol
Omega Brackets

U Profil (36x52x36mm)
U Profile (36x52x36mm)

Sipariş Kodu Order Code	Uzunluk Lenght (L) mm	Kalınlık Thickness (T) mm	Ağırlık Weight Kg./m.
AFC-40 UP 2500.15	2500	1.5	1,320
AFC-40 UP 2500.20	2500	2.0	1,760
AFC-40 UP 2500.30	2500	3.0	2,640
AFC-40 UP 2500.40	2500	4.0	3,520
AFC-40 UP 3000.15	3000	1.5	1,320
AFC-40 UP 3000.20	3000	2.0	1,760
AFC-40 UP 3000.30	3000	3.0	2,640
AFC-40 UP 3000.40	3000	4.0	3,520

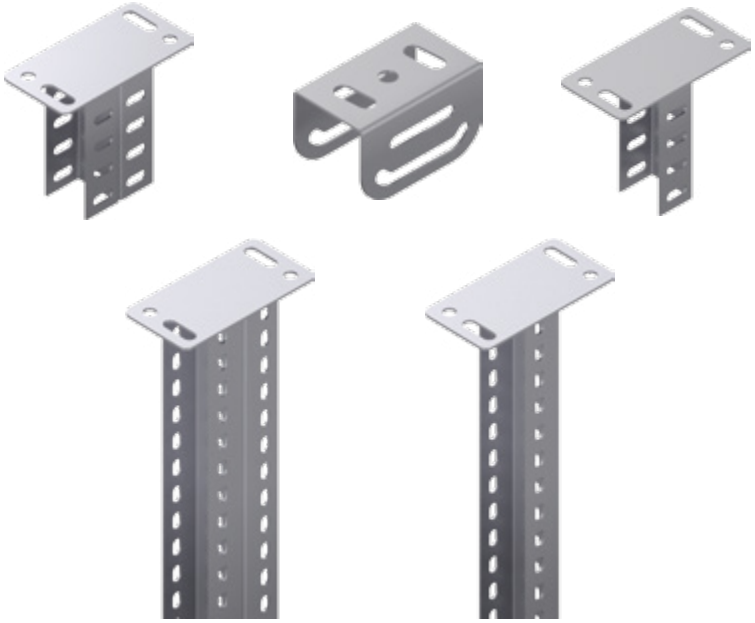

Tavan Montaj Elemanı
Ceiling Mounting Fittings

Sipariş Kodu Order Code	Uzunluk Lenght (L) mm	Kalınlık Thickness (T) mm	Ağırlık Weight Kg./m.
AFC-40 UD 250.20	250	2.0	0,597
AFC-40 UD 500.20	500	2.0	1,183
AFC-40 UD 120.20	120	2.0	0,391
AFC-100 UTT 85.20	120	2.0	0,257
AFC-40 UD-D 120.20	120	2.0	0,514
AFC-40 UD-D 500.20	500	2.0	1,804

U Konsol
U Brackets

Sipariş Kodu Order Code	Uzunluk Lenght (L) mm	Yükseklik Height (H) mm	Kalınlık Thickness (T) mm	Ağırlık Weight Kg./Ad.
AFC-70 UK 050.15	50	70	1.5	0,073
AFC-70 UK 075.15	75	70	1.5	0,107
AFC-70 UK 100.15	100	70	1.5	0,153
AFC-70 UK 150.15	150	70	1.5	0,294
AFC-70 UK 200.15	200	70	1.5	0,300
AFC-70 UK 300.20	300	70	2.0	1,018
AFC-70 UK 400.20	400	70	2.0	1,319
AFC-70 UK 500.20	500	70	2.0	1,623
AFC-70 UK 600.20	600	70	2.0	1,928

U Profil Ek Elemanı
U Profile Joint Element

Sipariş Kodu Order Code	Yükseklik Height (H) mm	Genişlik Width (A) mm	Kalınlık Thickness (T) mm	Ağırlık Weight Kg./Ad.
AFC-40 UEK 250.20	36	52	2.0	0,423

Montaj Örnekleri
Mounting Examples

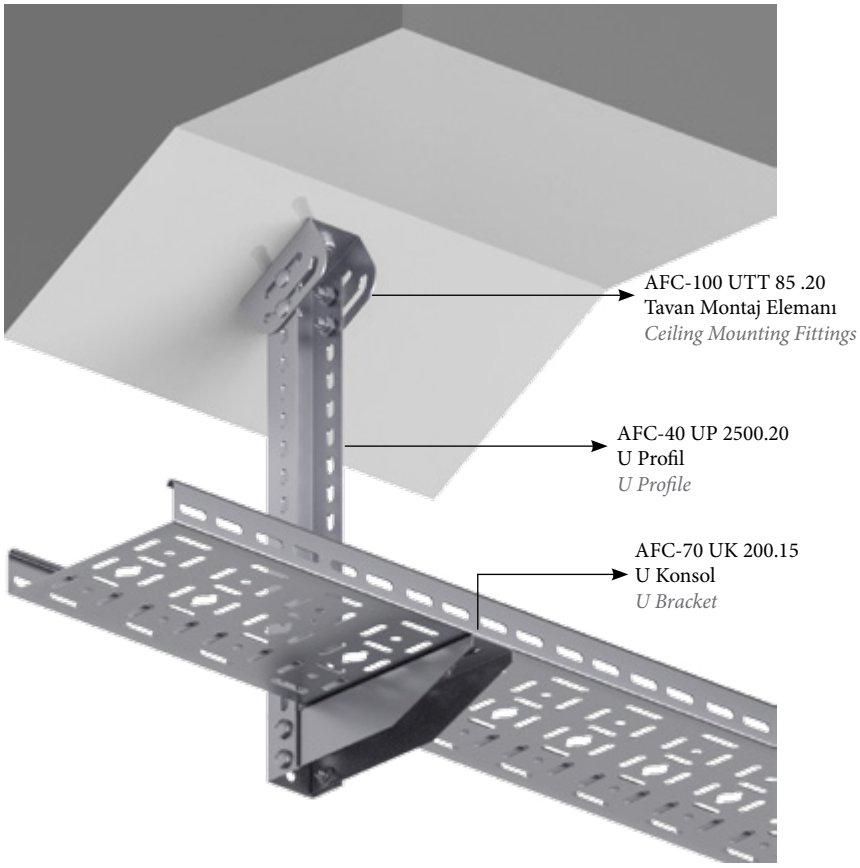

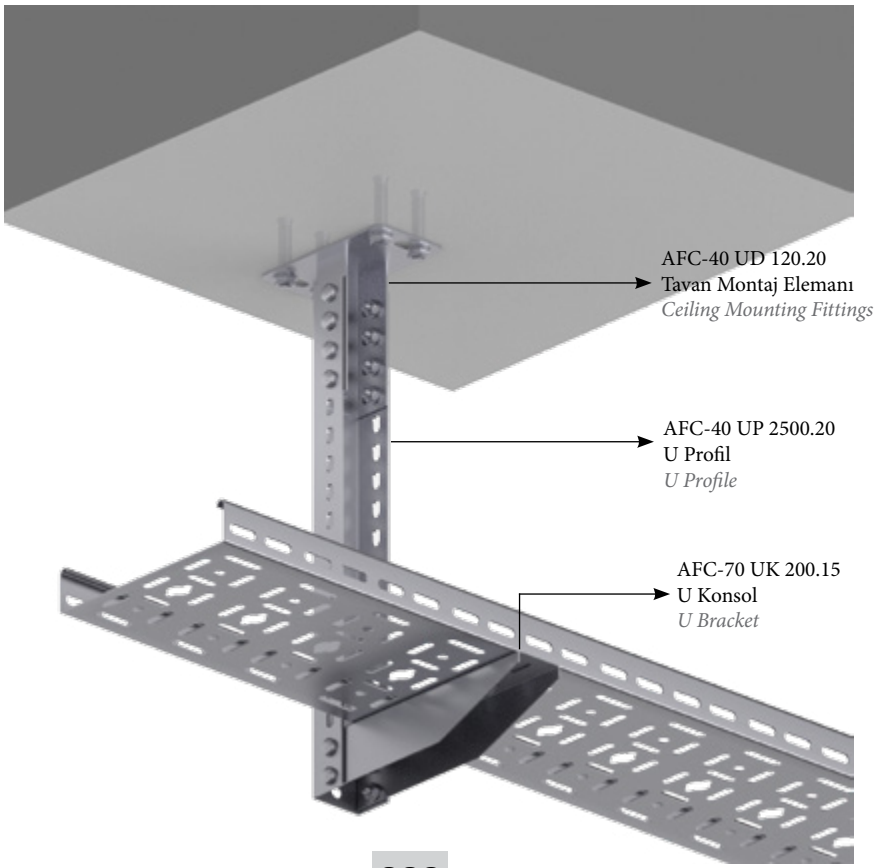

Montaj Örnekleri
Mounting Examples

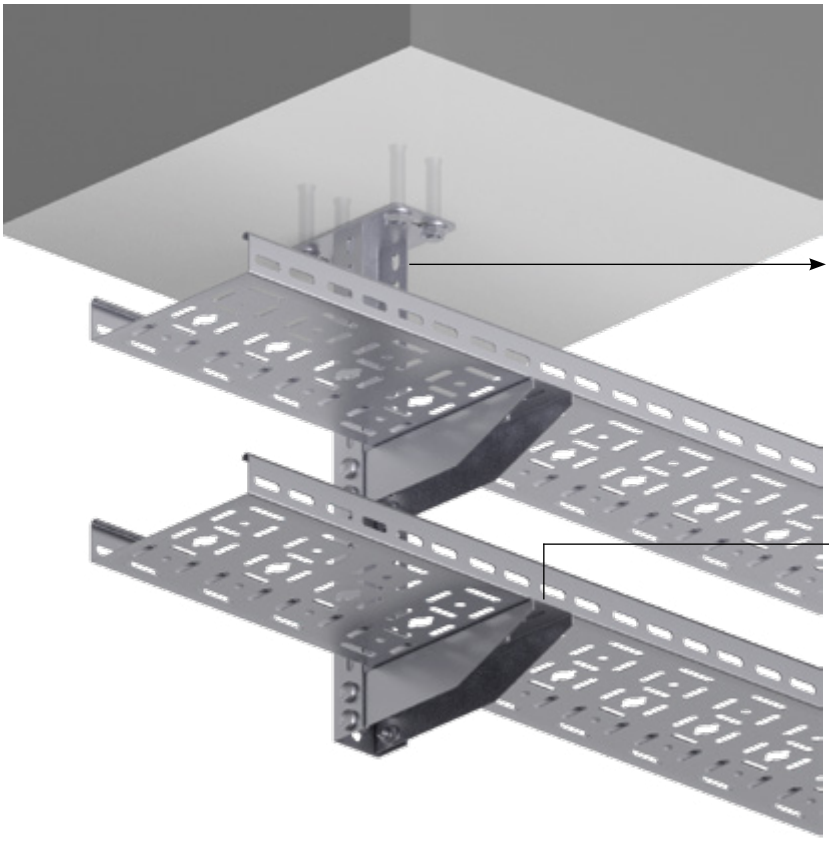

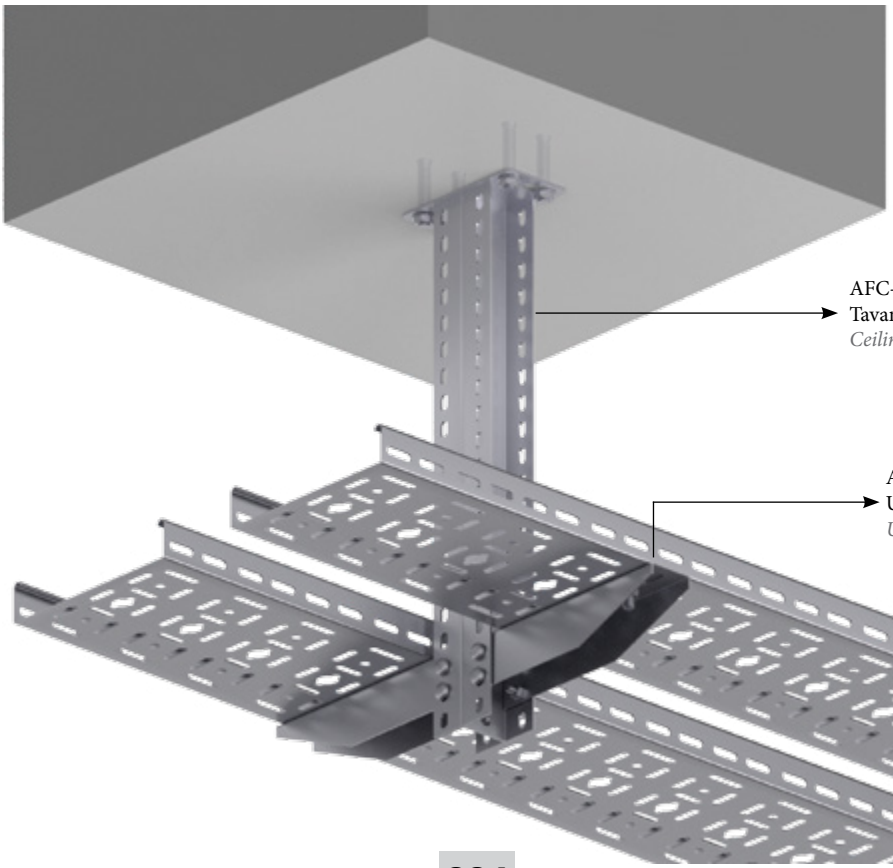

Montaj Örnekleri
Mounting Examples

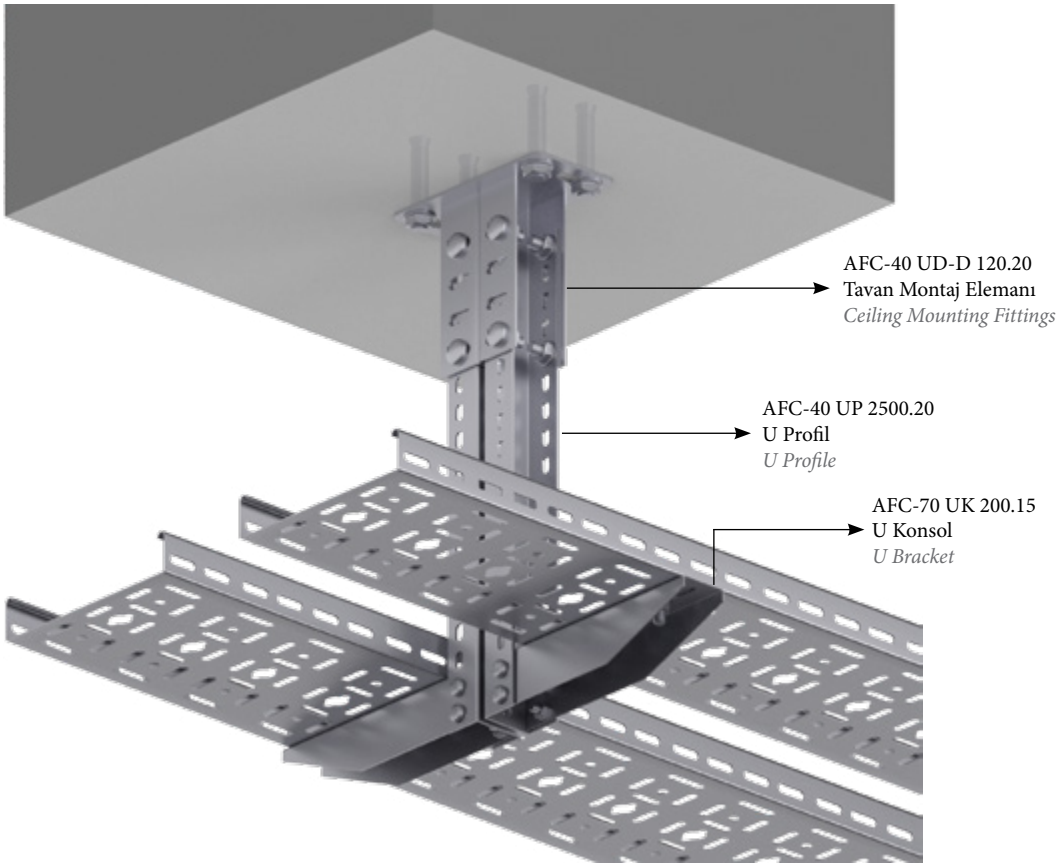

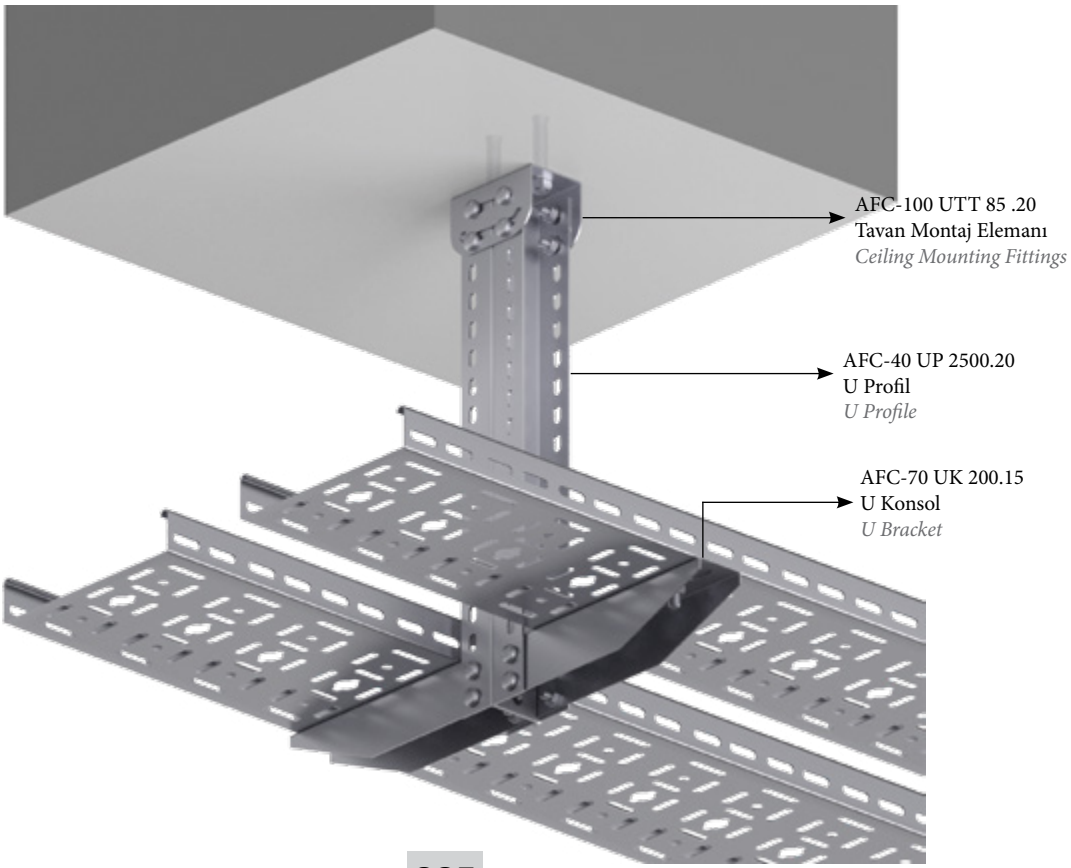

Montaj Örnekleri
Mounting Examples

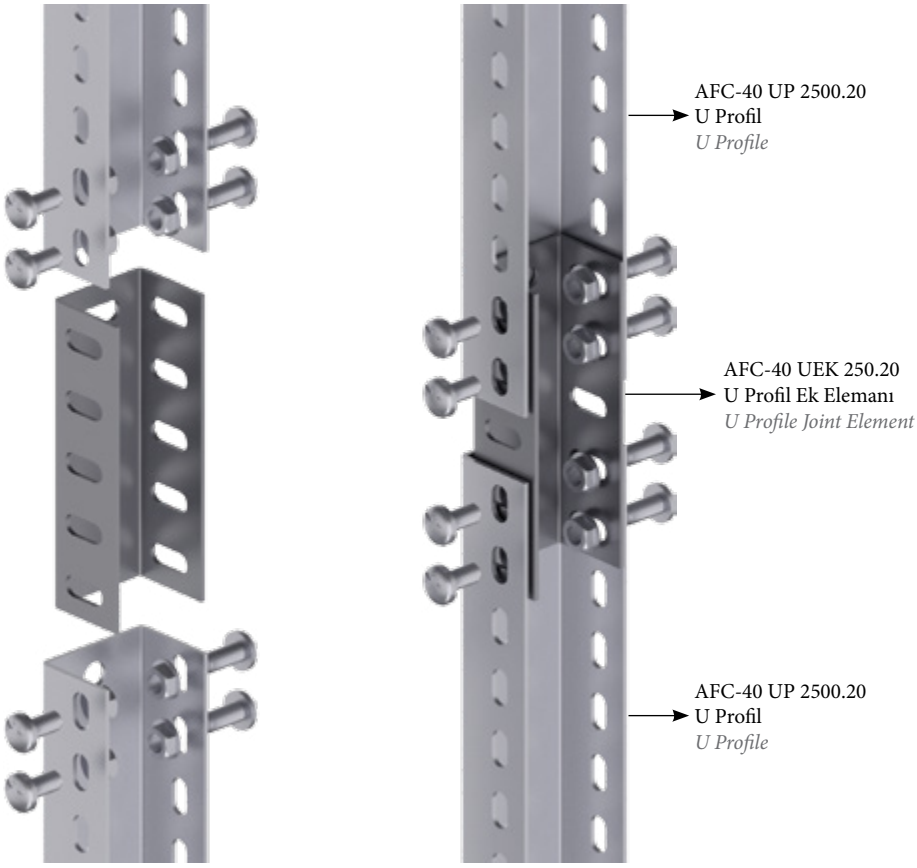

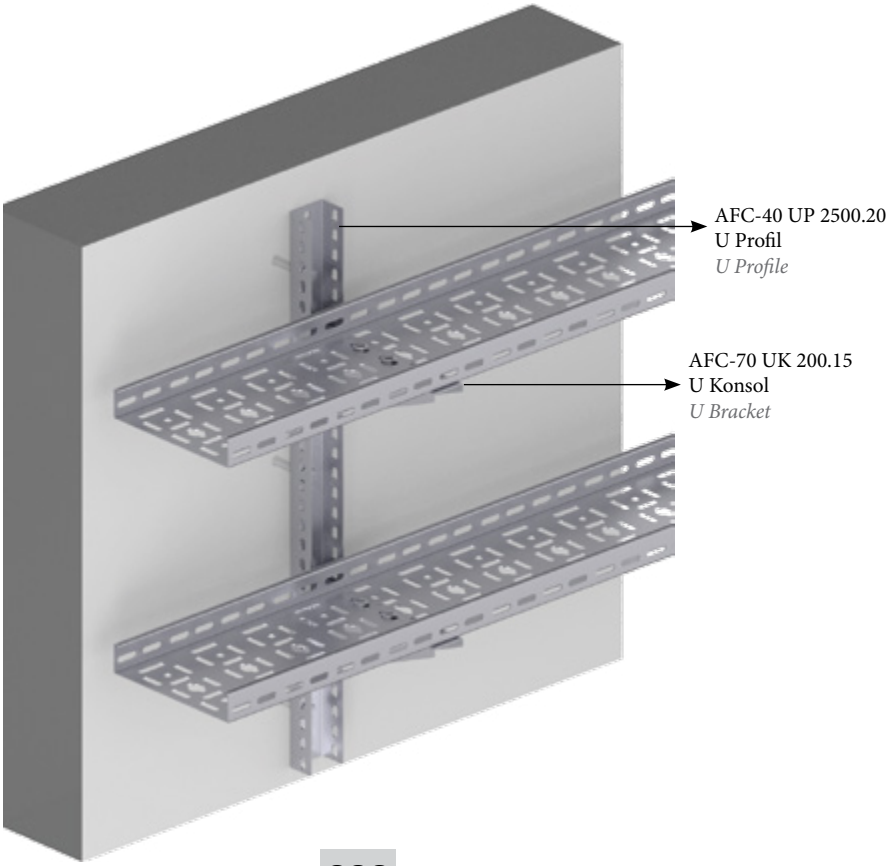

Montaj Örnekleri
Mounting Examples

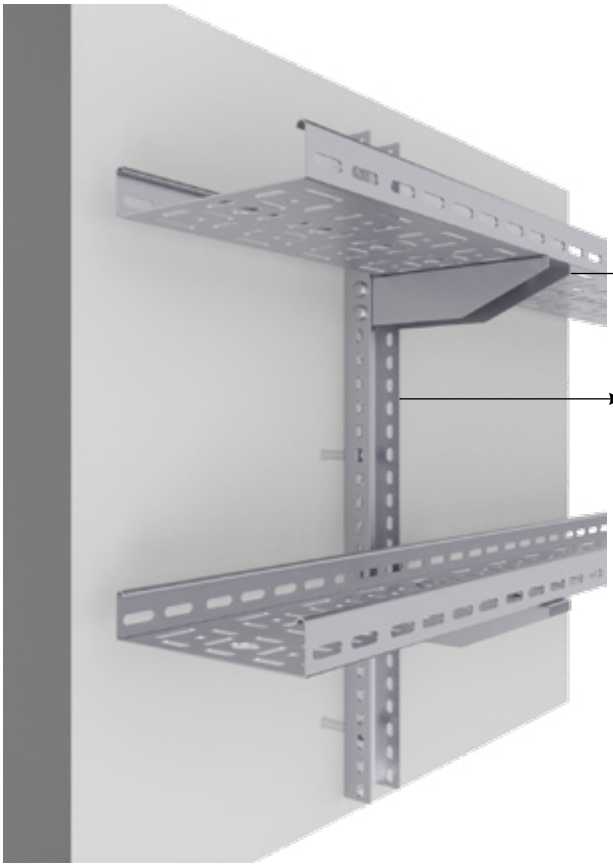

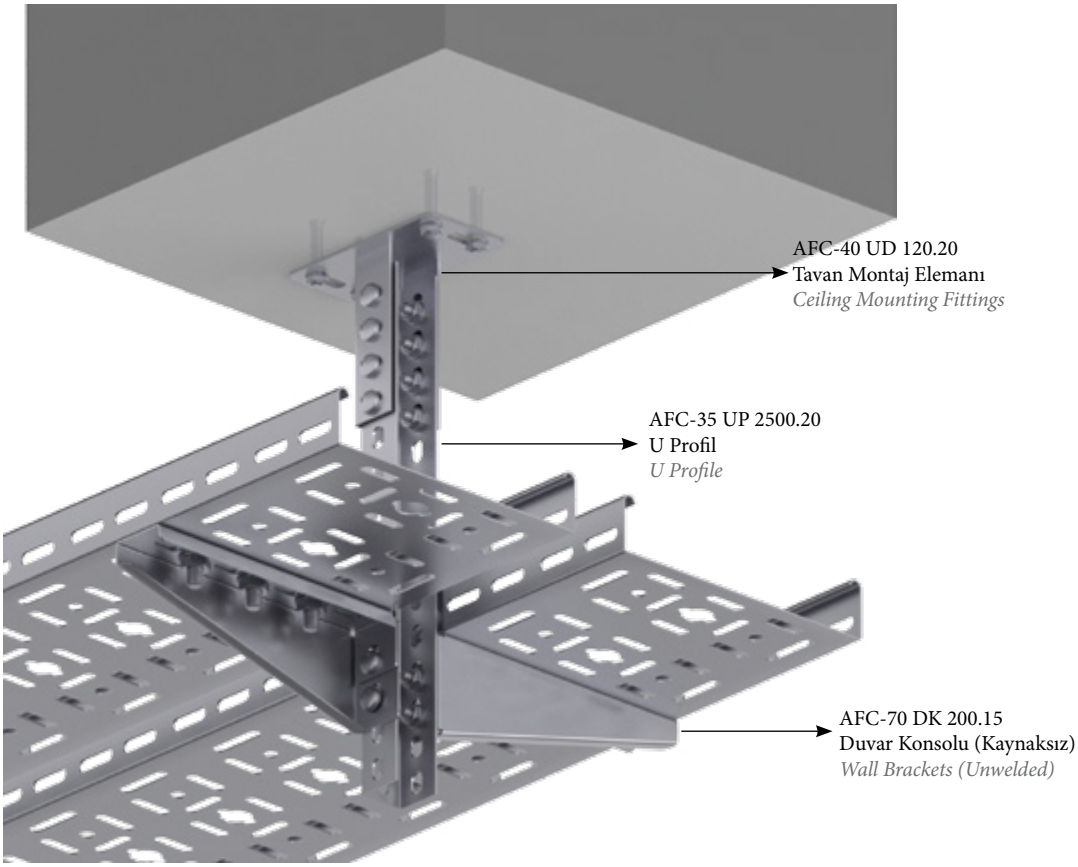

U Profil (33x38x33mm)
U Profile (33x38x33mm)

Sipariş Kodu Order Code	Uzunluk Lenght (L) mm	Kalınlık Thickness (T) mm	Ağırlık Weight Kg./m.
AFC-35 UP 2500.15	2500	1.5	1,085
AFC-35 UP 2500.20	2500	2.0	1,446
AFC-35 UP 3000.15	3000	1.5	1,085
AFC-35 UP 3000.20	3000	2.0	1,446

U Profil (40x40x40mm)
U Profile (40x40x40mm)

Sipariş Kodu Order Code	Uzunluk Lenght (L) mm	Kalınlık Thickness (T) mm	Ağırlık Weight Kg./m.
AFC-45 UP 1000.40	1000	4.0	3,152
AFC-45 UP 2000.40	2000	4.0	6,303
AFC-45 UP 3000.40	3000	4.0	9,455

Tavan Montaj Elemanı
Ceiling Mounting Fittings

Sipariş Kodu Order Code	Uzunluk Lenght (L) mm	Kalınlık Thickness (T) mm	Ağırlık Weight Kg./m.
AFC-40 UD 120.20	120	2.0	0,391
AFC-60 UTT 100.20	100	2.0	0,257

Duvar Konsolları (Kaynaksız)
Wall Brackets (Unwelded)

Sipariş Kodu Order Code	Uzunluk Lenght (L) mm	Yükseklik Height (H) mm	Kalınlık Thickness (T) mm	Ağırlık Weight Kg./Ad.
AFC-70 DK 50.15	50	70	1.5	0,098
AFC-70 DK 75.15	75	70	1.5	0,111
AFC-70 DK 100.15	100	70	1.5	0,183
AFC-70 DK 150.15	150	70	1.5	0,238
AFC-70 DK 200.15	200	70	1.5	0,285
AFC-125 DK 250.20	250	125	2.0	0,740
AFC-125 DK 300.20	300	125	2.0	0,846
AFC-125 DK 400.20	400	125	2.0	1,034
AFC-125 DK 500.20	500	125	2.0	1,195
AFC-125 DK 600.20	600	125	2.0	1,320

Montaj Örnekleri
Mounting Examples

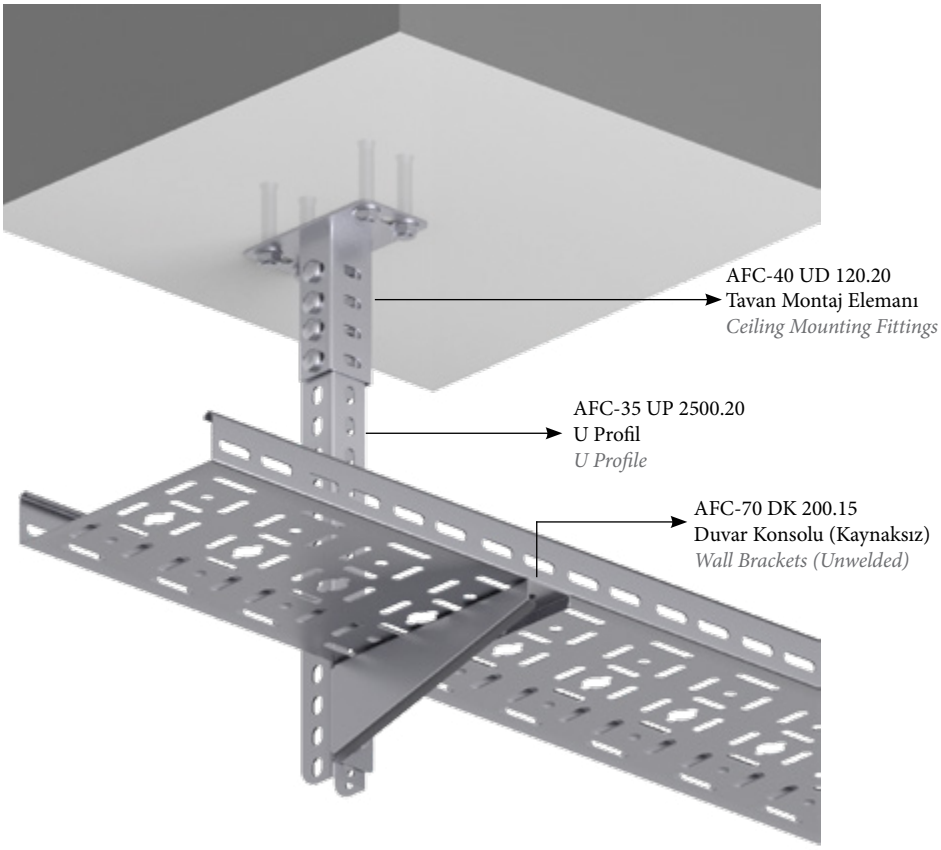

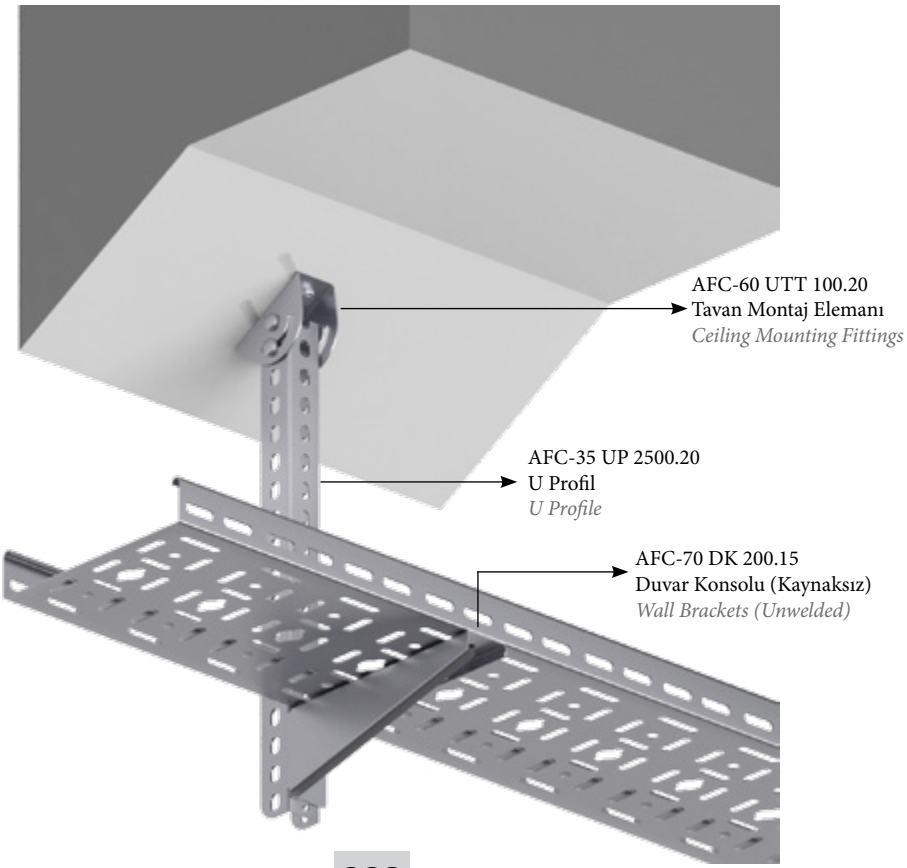

NPI 80 Profil
NPI 80 Profile

Sipariş Kodu Order Code	Uzunluk Lenght (L) mm	Kalınlık Thickness (T) mm	Ağırlık Weight Kg./m.
AFC-80 IP 200.50	200	5.0	1,278
AFC-80 IP 300.50	300	5.0	1,916
AFC-80 IP 400.50	400	5.0	2,555
AFC-80 IP 500.50	500	5.0	3,194
AFC-80 IP 600.50	600	5.0	3,834
AFC-80 IP 700.50	700	5.0	4,472
AFC-80 IP 800.50	800	5.0	5,111
AFC-80 IP 900.50	900	5.0	5,750
AFC-80 IP 1000.50	1000	5.0	6,389
AFC-80 IP 1100.50	1100	5.0	7,027
AFC-80 IP 1200.50	1200	5.0	7,666
AFC-80 IP 1300.50	1300	5.0	8,305
AFC-80 IP 1400.50	1400	5.0	8,944
AFC-80 IP 1500.50	1500	5.0	9,582
AFC-80 IP 2000.50	2000	5.0	12,777
AFC-80 IP 2500.50	2500	5.0	15,971
AFC-80 IP 3000.50	3000	5.0	19,165

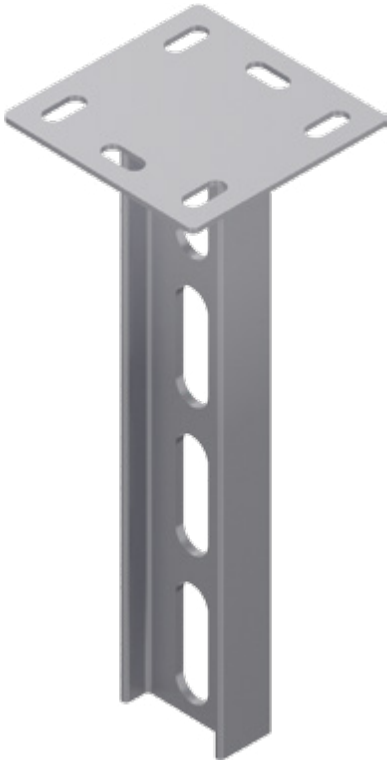

NPI 80 Profil Tavan Desteği
NPI 80 Profile Hanging Support

Sipariş Kodu Order Code	Uzunluk Lenght (L) mm	Kalınlık Thickness (T) mm	Ağırlık Weight Kg./m.
AFC-80 ITD 200.50	200	5.0	1,278
AFC-80 ITD 300.50	300	5.0	1,916
AFC-80 ITD 400.50	400	5.0	2,555
AFC-80 ITD 500.50	500	5.0	3,194
AFC-80 ITD 600.50	600	5.0	3,834
AFC-80 ITD 700.50	700	5.0	4,472
AFC-80 ITD 800.50	800	5.0	5,111
AFC-80 ITD 900.50	900	5.0	5,750
AFC-80 ITD 1000.50	1000	5.0	6,389
AFC-80 ITD 1100.50	1100	5.0	7,027
AFC-80 ITD 1200.50	1200	5.0	7,666
AFC-80 ITD 1300.50	1300	5.0	8,305
AFC-80 ITD 1400.50	1400	5.0	8,944
AFC-80 ITD 1500.50	1500	5.0	9,582
AFC-80 ITD 2000.50	2000	5.0	12,777
AFC-80 ITD 2500.50	2500	5.0	15,971
AFC-80 ITD 3000.50	3000	5.0	19,165

I Konsol
I Brackets

Sipariş Kodu Order Code	**Uzunluk** Lenght (L) mm	**Yükseklik** Height (H) mm	**Kalınlık** Thickness (T) mm	**Ağırlık** Weight Kg./Ad.
AFC-70 IK 100.20	100	70	2.0	0,183
AFC-70 IK 150.20	150	70	2.0	0,238
AFC-70 IK 200.20	200	70	2.0	0,285
AFC-70 IK 250.20	250	70	2.0	0,740
AFC-90 IK 300.20	300	90	2.0	0,846
AFC-90 IK 400.20	400	90	2.0	1,034
AFC-90 IK 500.20	500	90	2.0	1,195
AFC-90 IK 600.20	600	90	2.0	1,320

NPI 80 Profil Tespit Elemanları
NPI 80 Profile Establishing Units

Sipariş Kodu Order Code	**Uzunluk** Lenght (L) mm	**Kalınlık** Thickness (T) mm	**Ağırlık** Weight Kg./m.
AFC-IDB 60	0	6.0	0,306
AFC-80 IAT 210.40	210	4.0	2,055
AFC-80 IST 210.40	210	4.0	1,693
AFC-80 IEK 210.30	230	3.0	0,822

AFC-IDB 60
NPI 80 Profil Tespit Elemanı
NPI 80 Profile Establishing Unit

AFC-IEK 210.40
NPI 80 Profil Tespit Elemanı
NPI 80 Profile Establishing Unit

AFC-IAT 210.40
NPI 80 Profil Tespit Elemanı
NPI 80 Profile Establishing Unit

AFC-IST 210.40
NPI 80 Profil Tespit Elemanı
NPI 80 Profile Establishing Unit

Montaj Örnekleri
Mounting Examples

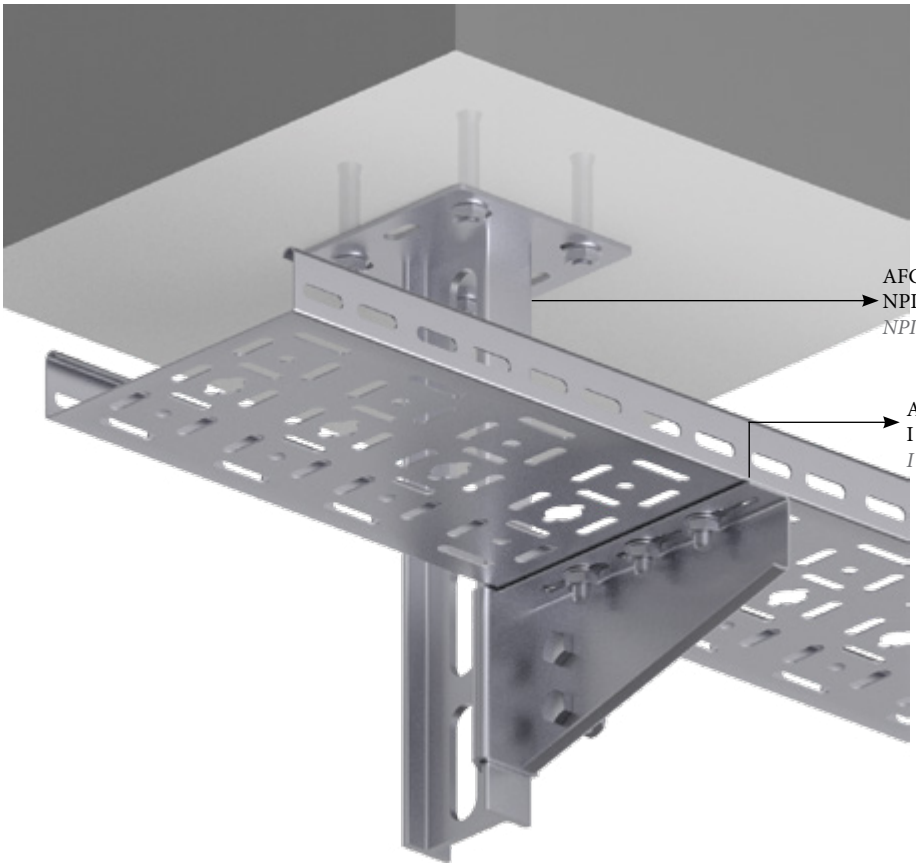

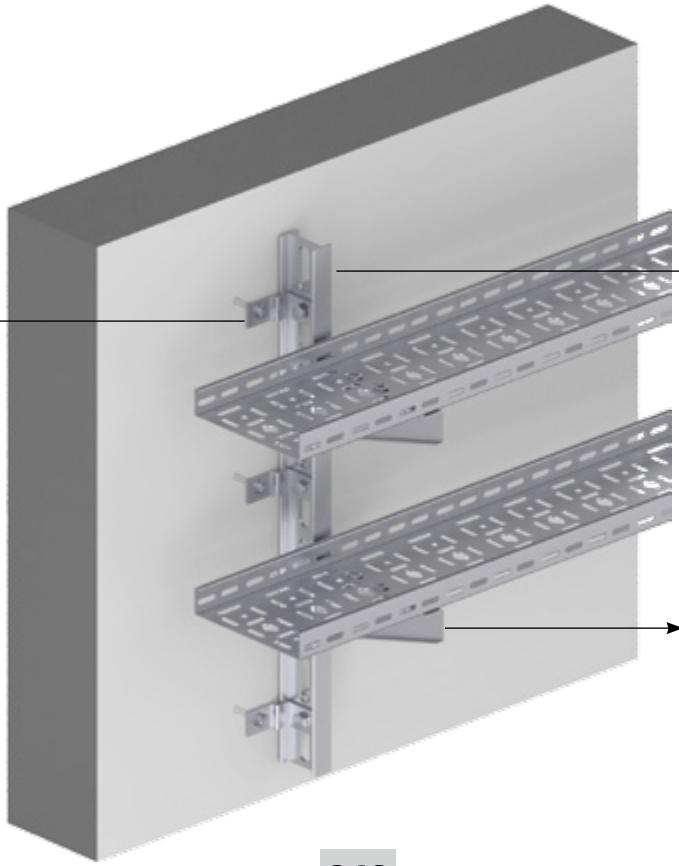

Montaj Örnekleri
Mounting Examples

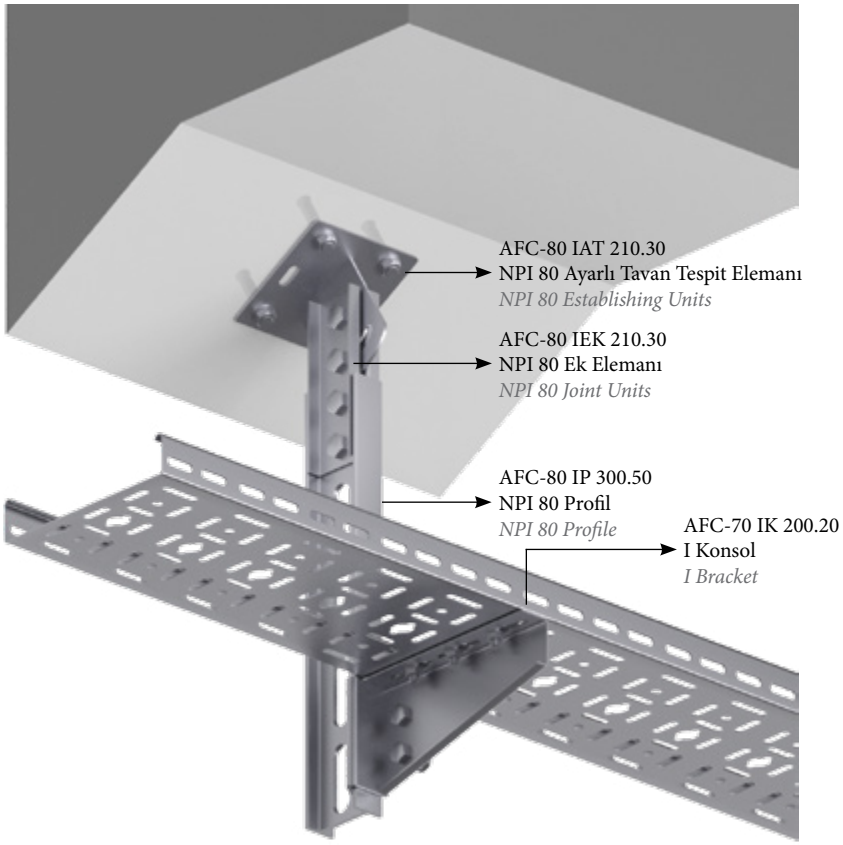

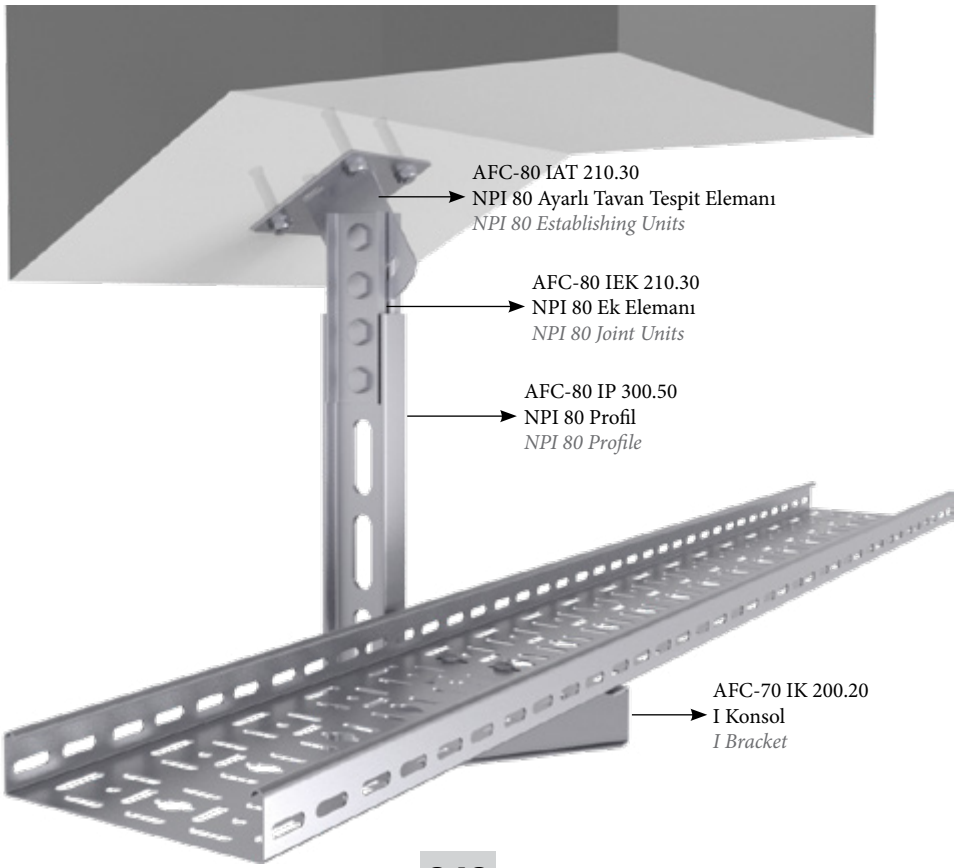

C Profil
C Profile

Sipariş Kodu Order Code	Uzunluk Lenght (L) mm	Kalınlık Thickness (T) mm	Ağırlık Weight Kg./m.
AFC-21 CP 2500.15	2500	1.5	1,249
AFC-21 CP 2500.20	2500	2.0	1,664
AFC-21 CP 3000.15	3000	1.5	1,249
AFC-21 CP 3000.20	3000	2.0	1,664
AFC-41 CP 2500.15	2500	1.5	1,777
AFC-41 CP 2500.20	2500	2.0	2,368
AFC-41 CP 3000.15	3000	1.5	1,777
AFC-41 CP 3000.20	3000	2.0	2,368

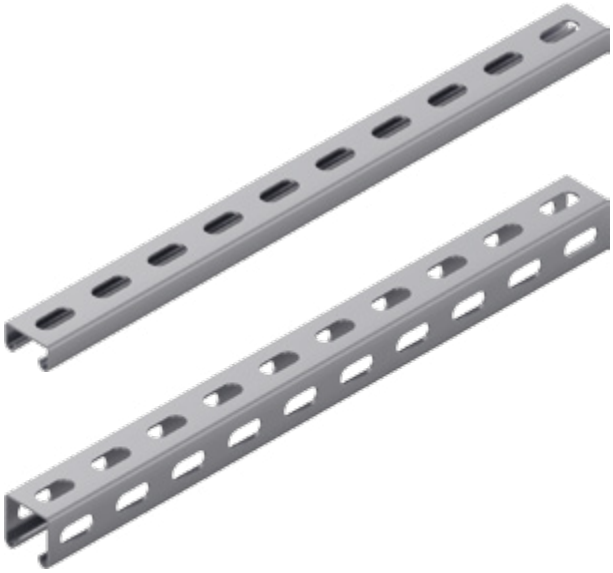

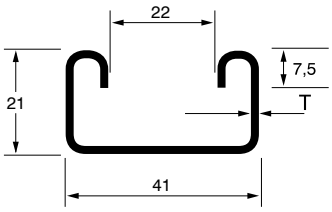

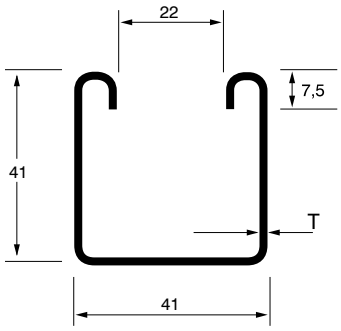

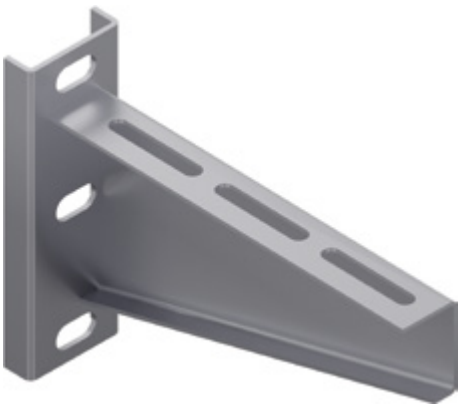

C Konsol
C Brackets

Sipariş Kodu Order Code	Uzunluk Lenght (L) mm	Yükseklik Height (H) mm	Kalınlık Thickness (T) mm	Ağırlık Weight Kg./Ad.
AFC-70 CK 100.20	100	70	2.0	0,330
AFC-70 CK 150.20	150	70	2.0	0,425
AFC-70 CK 200.20	200	70	2.0	0,493
AFC-70 CK 250.20	250	70	2.0	0,592
AFC-90 CK 300.20	300	90	2.0	0,708
AFC-90 CK 400.20	400	90	2.0	0,892
AFC-90 CK 500.20	500	90	2.0	1,077
AFC-90 CK 600.20	600	90	2.0	1,269

Montaj Örnekleri
Mounting Examples

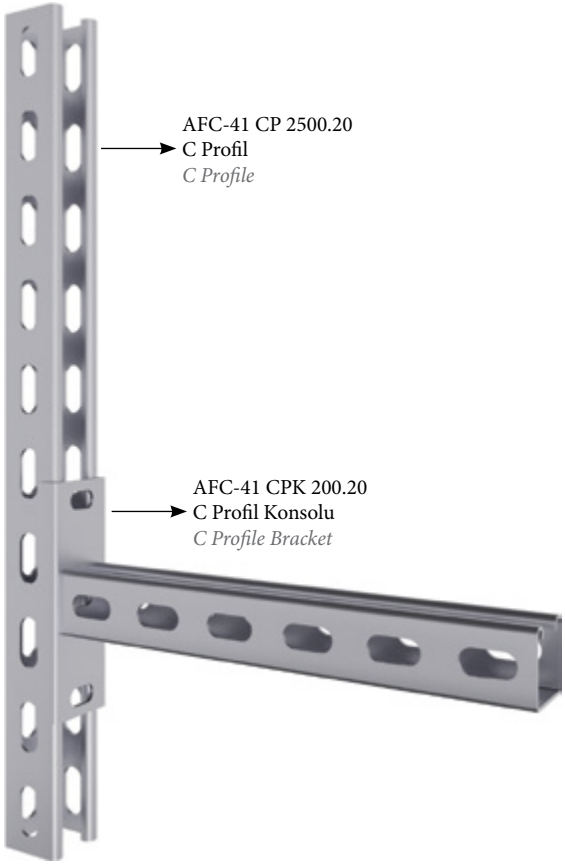

Pregalvaniz (İmalat öncesi sıcak daldırma yöntemiyle çinko kaplanmış malzemeler)
Pre-Galvanized (Material that has been through the hot dip procedure before production.)

Pregalvaniz kaplama; sac malzemenin üretim aşamasında sıcak daldırma yöntemi ile iki yüzeyin kaplama kalınlığı toplamı ortalama 10-14 µm çinko kaplaması ile gerçekleşir. Pregalvaniz yöntemi ile kaplanmış malzeme kesilen yüzeylerde çinko ile demir arasındaki katodik etkiden dolayı paslanmaya karşı korunurlar. (Maksimum 2 mm kalınlığa kadar geçerlidir.)

Sheet metal manufacturers plate sheet rolls in continuous hot dip galvanizing baths. Plating thickness by this process will reach up to minimum 10-14 µm. Material plated by the pre-galvanizing method will be protected against corrosion on cut surfaces due to the cathodic effect between the zinc and the steel elements. (It is valid and effective up to 2mm thickness).

Sıcak Daldırma Galvaniz (İmalat sonrası sıcak daldırma işlemi)
Hot Dip Galvanization After Fabrication

Bu yöntem demir malzemenin çinko eriyiği içine batırılarak tüm yüzeylerinin minimum 45 µm çinko ile kaplanması işlemidir.

This method is the process of plating plain steel materials by dipping into molten zinc melt after fabrication. Plating thickness by this process will to reach up to a minimum of 45 µm.

Elektrostatik Toz Boya
Electrostatic Spray Paint

Elektrostatik toz boyama solvent içermeyen bir yüzey kaplama metodudur. Kaplayıcı malzeme, son kat boya tabakasını oluşturan çok ince toz boya partikülleridir. Toz boya, boya kabininde özel boya tabancaları vasıtasıyla atılır.

Electrostatic powder coating is a solvent-free surface coating method. The coating material is a very fine powder coating which forms the topcoat. Powder coating is removed by special spray guns in the paint booth

NYY Kabloların Çap ve Ağırlık Değerleri
Diameter and Weight of NYY Cable

Nominal Kesit mm² Nominal Cross-Section mm²	**Kablo Dış Çapı mm** Cable Outer Diameter mm	**Net Ağırlık kg / m** Net Weight kg / m
1x4	9,0	0,125
1x6	9,5	0,150
1x10	10,5	0,200
1x16	11,5	0,265
1x25	13,5	0,385
1x35	14,5	0,490
1x50	15,0	0,610
1x70	16,7	0,820
1x95	18,5	1,090
1x120	20,0	1,340
1x150	22,0	1,610
1x185	24,1	2,000
1x240	27,5	2,630
2x1,5	12,0	0,195
2x2,5	13,0	0,250
2x4	14,5	0,320
2x6	15,5	0,385
2x10	17,0	0,510
2x16	19,0	0,675
2x25	23,5	1,040
2x35	25,5	1,320
2x50	28,0	1,680
2x70	31,5	2,225
2x95	36,0	3,000
2x120	39,0	3,660
2x150	42,5	4,440
2x185	47,5	5,510
2x240	54,0	7,210
3x1,5	12,5	0,220
3x2,5	13,5	0,285
3x4	15,0	0,370
3x6	16,0	0,455
3x10	18,0	0,615
3x16	20,0	0,835
3x25	24,5	1,290
3x35	27,5	1,680
3x50	30,0	2,130
3x70	33,5	2,880
3x95	38,5	3,890
3x120	41,5	4,730
3x150	46,0	5,810

Nominal Kesit mm² Nominal Cross-Section mm²	**Kablo Dış Çapı mm** Cable Outer Diameter mm	**Net Ağırlık kg / m** Net Weight kg / m
3x185	51,5	7,250
3x240	58,0	9,430
3x16/10	21,0	0,955
3x25/16	26,0	1,460
3x35/16	28,5	1,830
3x50/25	31,5	2,410
3x70/35	35,5	3,270
3x95/50	40,5	4,380
3x120/70	44,5	5,490
3x150/70	48,0	6,470
3x185/95	54,0	8,190
3x240/120	61,5	10,680
4x1,5	13,0	0,250
4x2,5	14,5	0,330
4x4	16,5	0,435
4x6	17,5	0,545
4x10	19,5	0,745
4x16	21,5	1,030
4x25	27,5	1,610
4x35	30,0	2,080
4x50	33,0	2,690
5x1,5	14,0	0,290
7x1,5	15,0	0,345
10x1,5	18,0	0,465
12x1,5	18,5	0,515
14x1,5	19,0	0,570
19x1,5	21,0	0,705
21x1,5	22,0	0,770
24x1,5	24,0	0,870
30x1,5	25,5	1,040
40x1,5	28,0	1,300
5x2,5	15,5	0,385
7x2,5	16,5	0,460
10x2,5	20,0	0,635
12x2,5	21,0	0,710
14x2,5	21,5	0,805
19x2,5	24,0	0,990
21x2,5	25,5	1,110
24x2,5	28,0	1,260
30x2,5	29,5	1,490
40x2,5	33,0	1,910

AFC METAL PRES SAN.ve DIŞ TİC.LTD.ŞTİ.

Head Office (Factory) / Merkez (Fabrika) : Akse Mah. 534.Sok. No:19

Çayırova, Kocaeli - TÜRKİYE

T : +90 262 743 10 03 pbx F : +90 262 743 09 99

e-mail : info@afcmetal.com.tr

www.afcmetal.com.tr